PIANTA MURO OM13

Scala 1:100

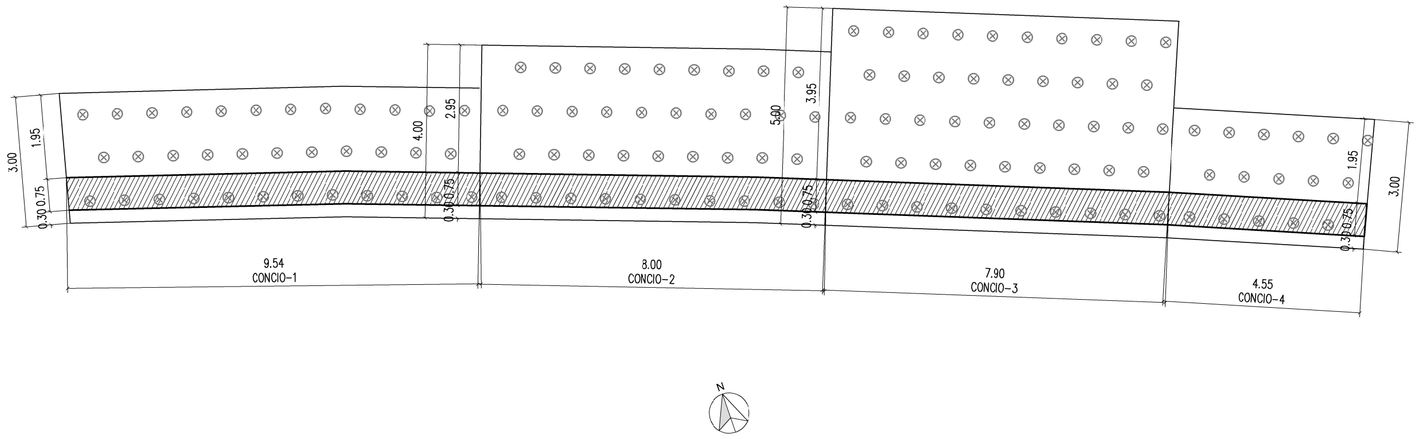

TABELLA MICROPALI		
CONCIO	NUMERO MICROPALI	LUNGHEZZA MICROPALI
1	35	8 m
2	38	8 m
3	48	11 m
4	15	4 m

SEZIONE TIPO MURO

Scala 1:50

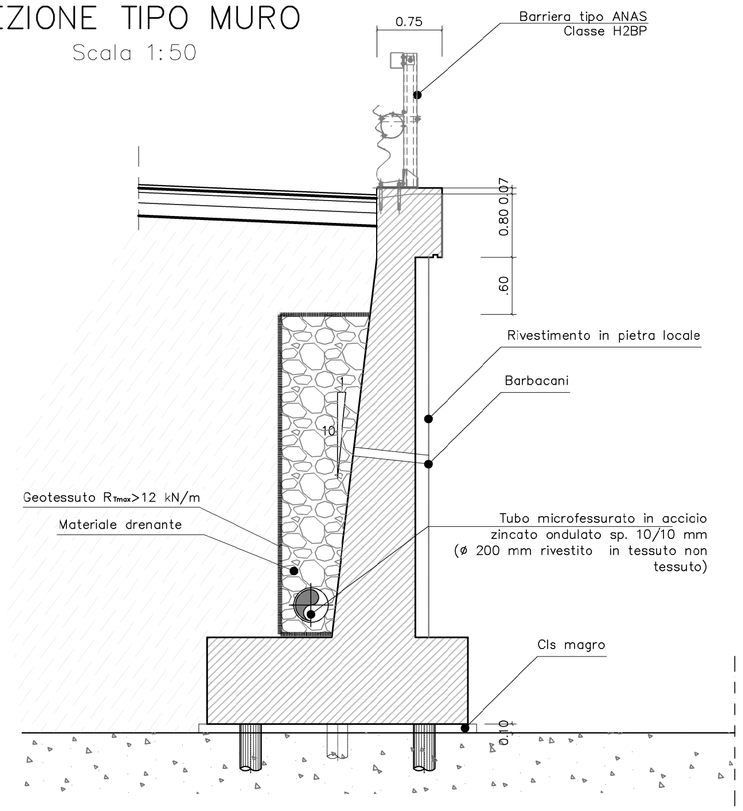

PIANTA FONDAZIONI – MURO OM13

Scala 1:100

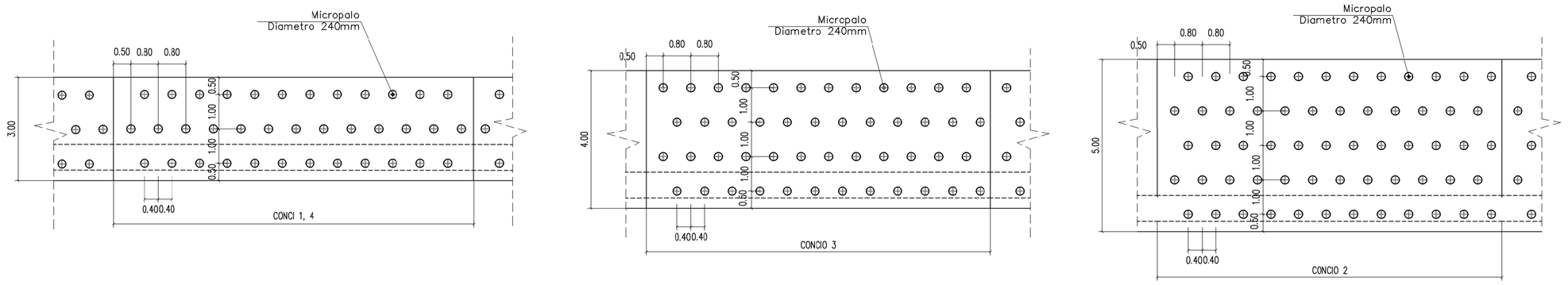

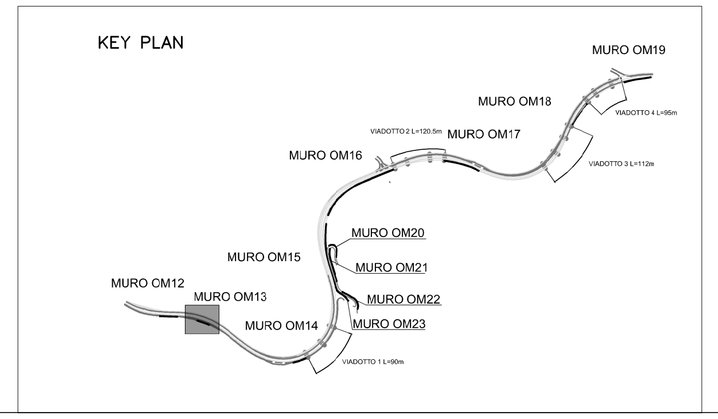

CARPENTERIA MURO OM13

CONCIO 4

SCALA 1:50

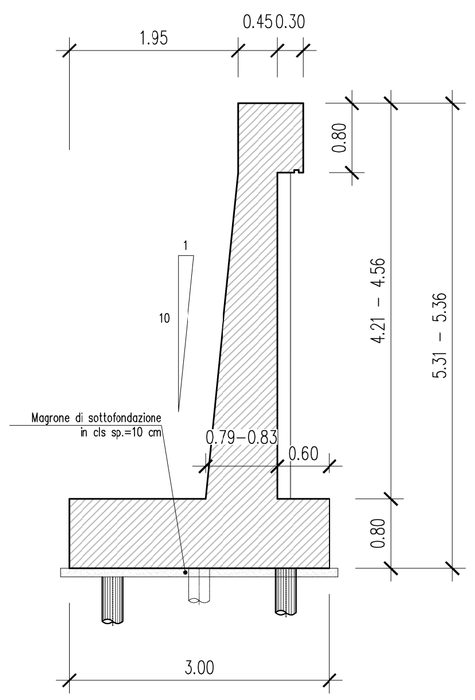

CONCIO 1

SCALA 1:50

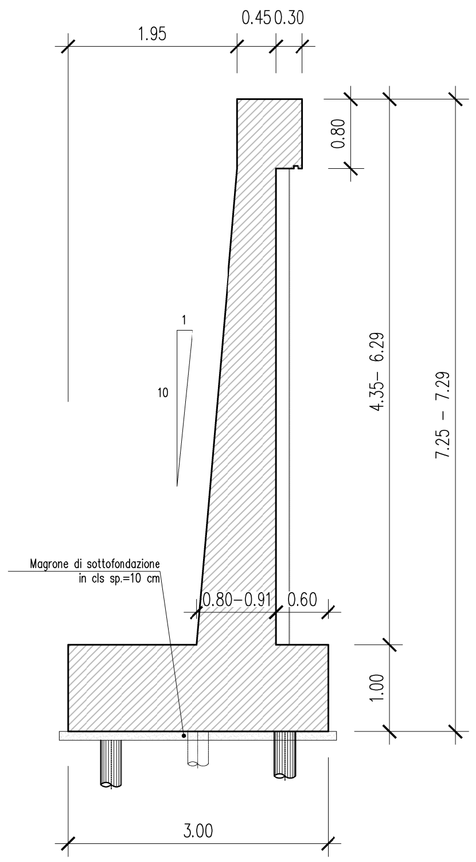

CONCIO 3

SCALA 1:50

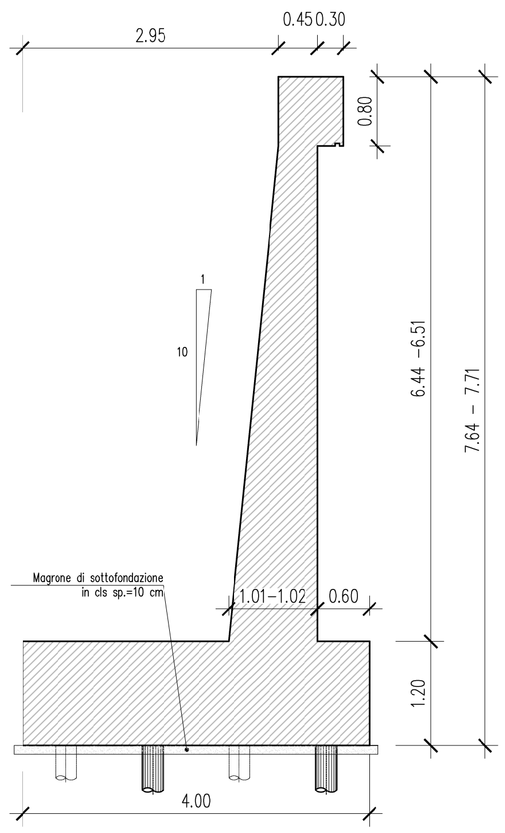

CONCIO 2

SCALA 1:50

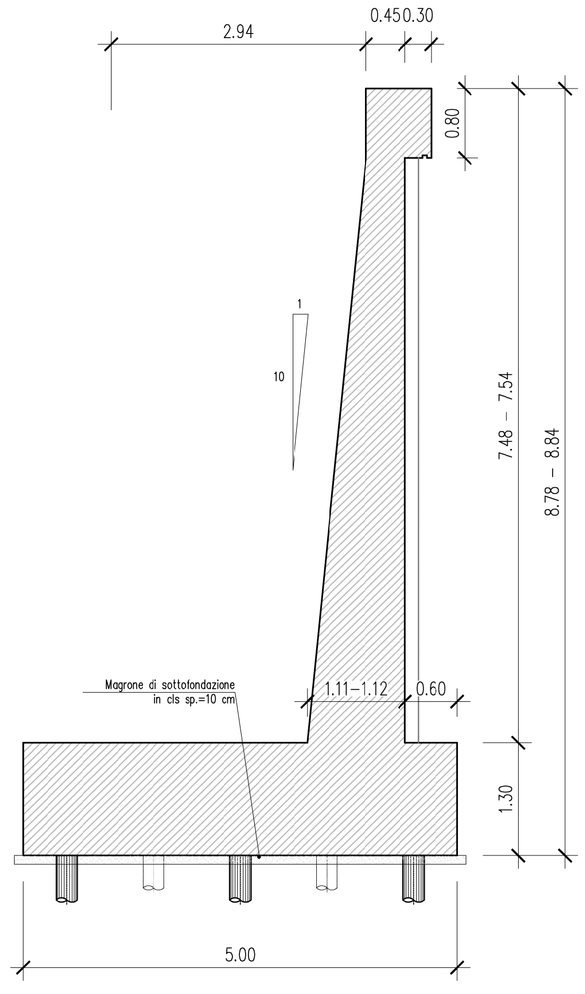

PARTICOLARE MICROPALO

Sezione trasversale micropalo

SCALA 1:10

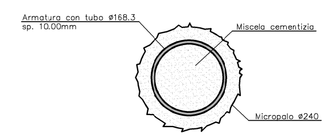

Micropalo trivellato armato con tubo in acciaio realizzato secondo la metodologia IGU (Iniezione Globale Unica) iniettato a bassa pressione fino a 5 volte il volume teorico del foro.

Ancoraggio a fondazione – sezione

SCALA 1:10

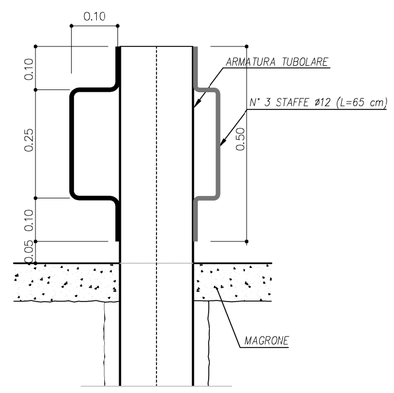

Ancoraggio a fondazione – pianta

SCALA 1:10

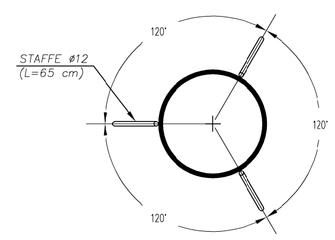

anas

Direzione Progettazione e Realizzazione Lavori

Variante alla S.S. 45 "Val di Trebbia"

Comuni di Torriglia e Montebruno

dal Km 31+500 (Costafontana) al Km 35+600 (Montebruno)

2° stralcio funzionale

PROGETTO DEFINITIVO

PROGETTAZIONE: ANAS - DIREZIONE PROGETTAZIONE E REALIZZAZIONE LAVORI

I PROGETTISTI:
Ing. Vincenzo Marzi
Ordine Ing. di Bari n. 3594

Ing. Giuseppe Danilo Malgeri
Ordine Ing. di Roma n. A34610

Geol. Serena Majetta
Ordine Geologi del Lazio n. 928

IL COORDINATORE PER LA SICUREZZA IN FASE DI PROGETTAZIONE
Geom. Fabio Quondam

VISTO: IL RESPONSABILE DEL PROCEDIMENTO :
Ing. Giancarlo Luongo

PROTOCOLLO | DATA

OPERE D'ARTE MINORI

OM13 – Muro di sottoscarpa da pk 0+173 km a 0+204 km

Carpenterie, sezioni tipo, pianta fondazione e dettagli

CODICE PROGETTO (PROGETTO / LIV. PROG. / N. PROG.)	NOME FILE	REVISIONE	SCALA:
DPGE03 D 1701	T00OM13GETDC01A CODICE ELAB. T00OM13GETDC01	A	VARIE

REV.	DESCRIZIONE	DATA	REDATTO	VERIFICATO	APPROVATO
C					
B					
A	EMISSIONE	.....	Ing. A. Mangiola	Ing. E. Mittiga	Ing. A. Michell