PIANTA MURO OM14
Scala 1:100

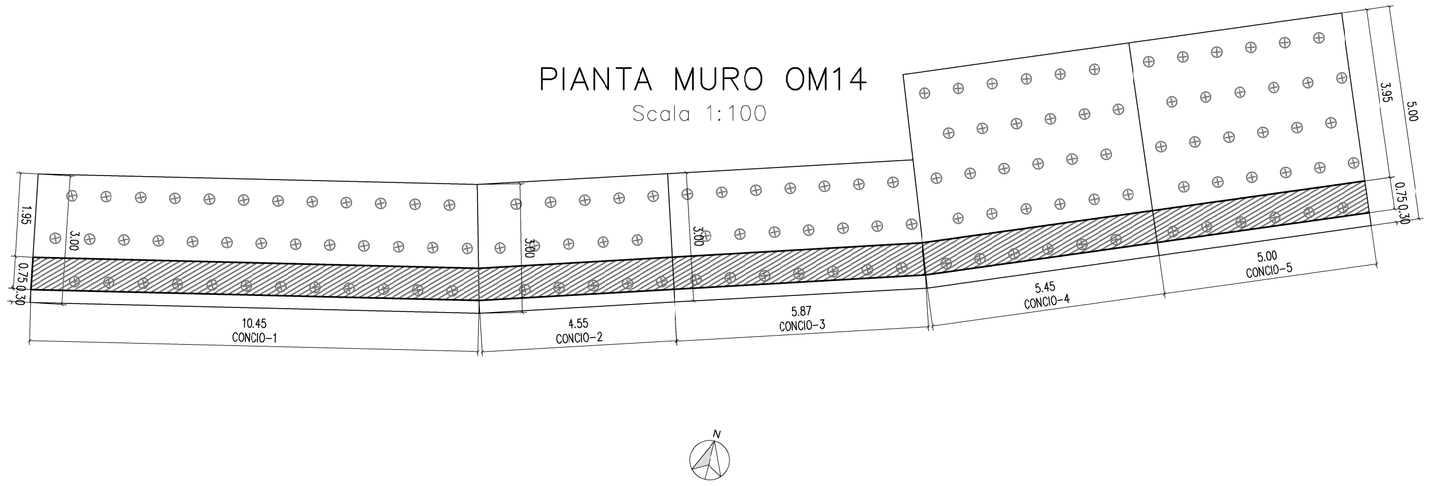

SEZIONE TIPO MURO
Scala 1:50

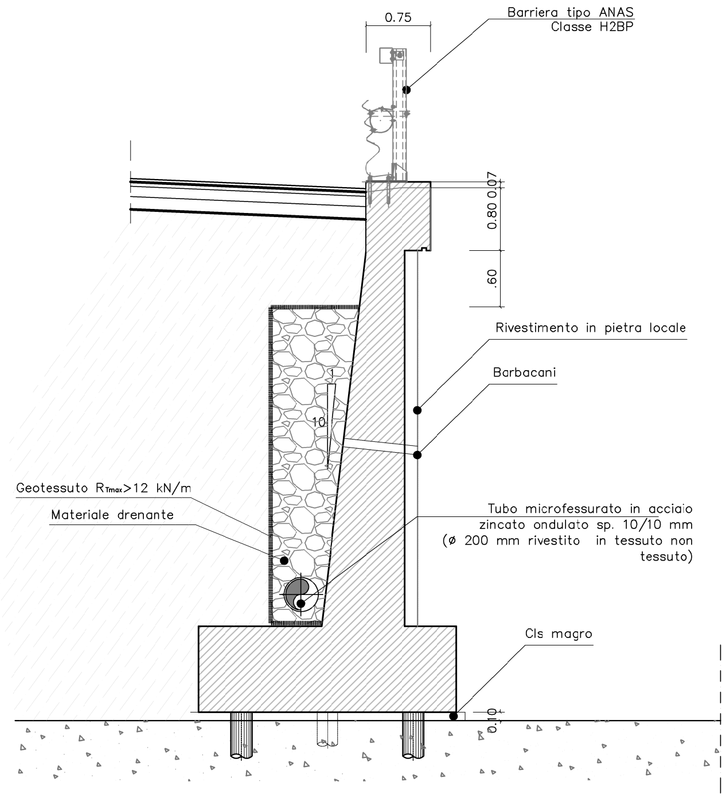

TABELLA MICROPALI		
CONCIO	NUMERO MICROPALI	LUNGHEZZA MICROPALI
1	37	8 m
2	15	8 m
3	21	8 m
4	30	11 m
5	30	11 m

PIANTA FONDAZIONI – MURO OM14
Scala 1:100

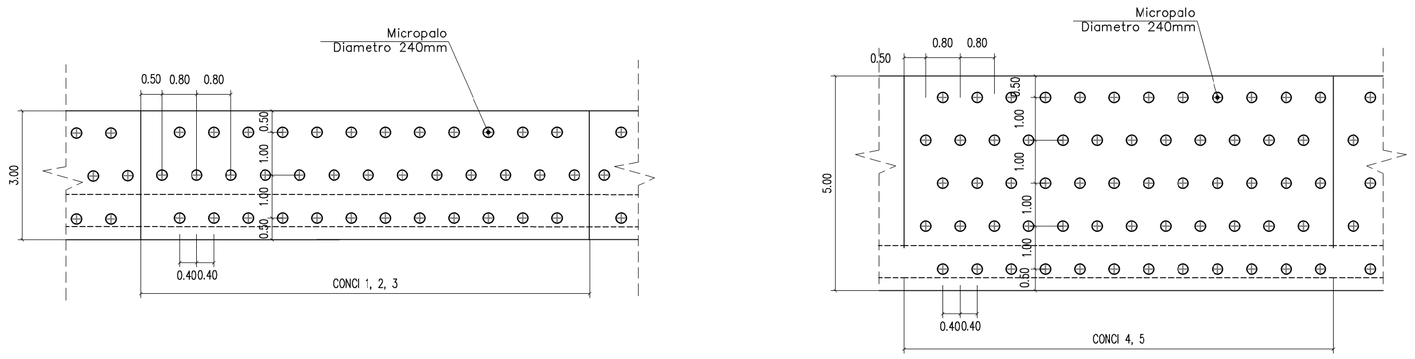

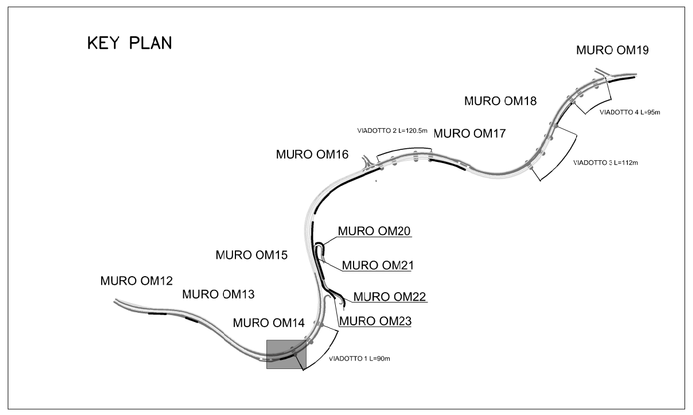

CARPENTERIA MURO OM14

CONCI 1, 2, 3
SCALA 1:50

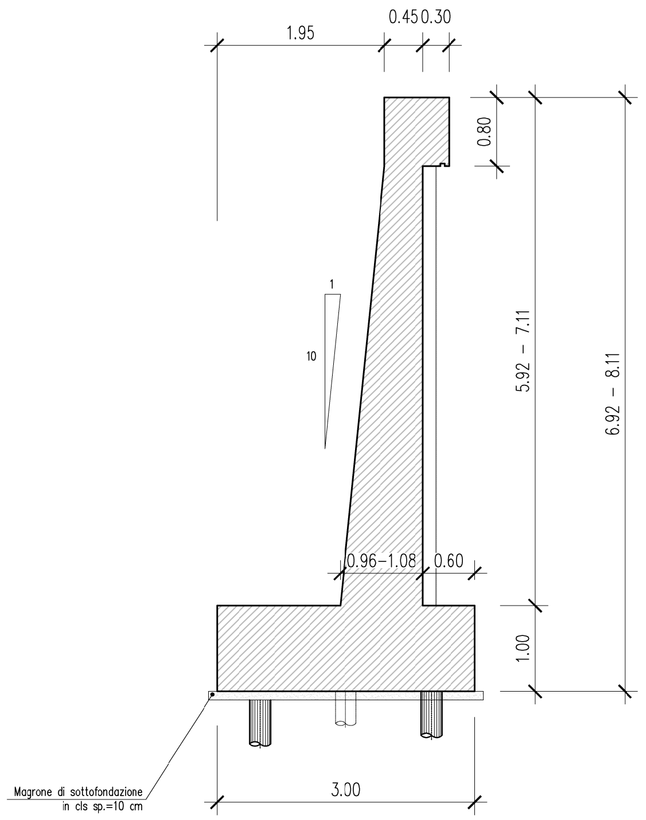

CONCI 4, 5
SCALA 1:50

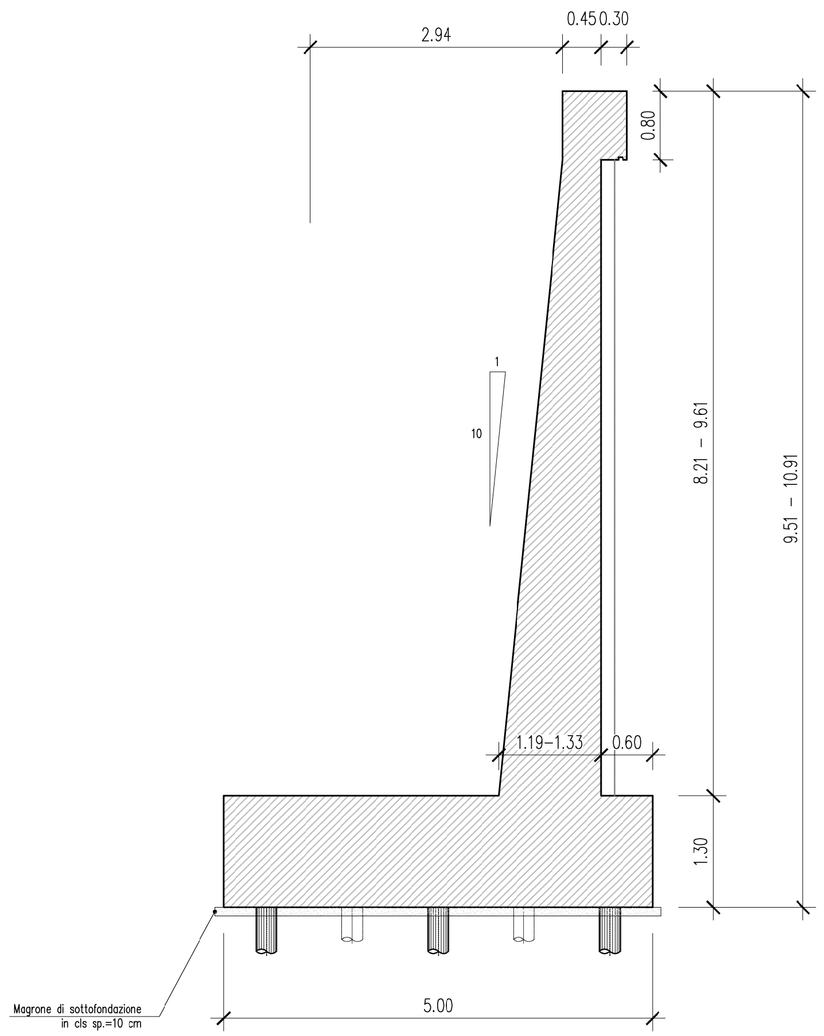

PARTICOLARE MICROPALO
Sezione trasversale micropalo
SCALA 1:10

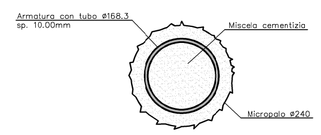

Micropalo trivellato armato con tubo in acciaio realizzato secondo la metodologia IGU (Iniezione Globale Unica) iniettato a bassa pressione fino a 5 volte il volume teorico del foro.

Ancoraggio a fondazione – sezione
SCALA 1:10

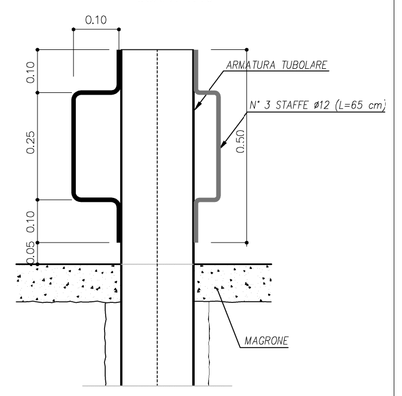

Ancoraggio a fondazione – pianta
SCALA 1:10

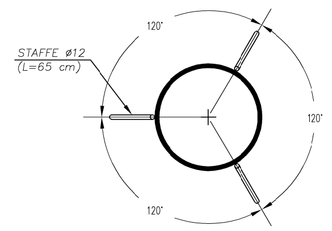

anas — *Direzione Progettazione e Realizzazione Lavori*

Variante alla S.S. 45 "Val di Trebbia"
Comuni di Torriglia e Montebruno
dal Km 31+500 (Costafontana) al Km 35+600 (Montebruno)
2° stralcio funzionale

PROGETTO DEFINITIVO

PROGETTAZIONE: ANAS - DIREZIONE PROGETTAZIONE E REALIZZAZIONE LAVORI

I PROGETTISTI:
Ing. Vincenzo Marzi
Ordine Ing. di Bari n. 3594

Ing. Giuseppe Danilo Malgeri
Ordine Ing. di Roma n. A3461G

Geol. Serena Majetta
Ordine Geologi del Lazio n. 928

IL COORDINATORE PER LA SICUREZZA IN FASE DI PROGETTAZIONE
Geom. Fabio Quondam

VISTO: IL RESPONSABILE DEL PROCEDIMENTO :
Ing. Giancarlo Luongo

PROTOCOLLO | DATA

OPERE D'ARTE MINORI
OM14 – Muro di sottoscarpa da pk 0+420 km a 0+450 km
Carpenterie, sezioni tipo, pianta fondazione e dettagli

CODICE PROGETTO			NOME FILE	REVISIONE	SCALA:
PROGETTO	LIV. PROG.	N. PROG.	T00OM14GETDC01A		
DPGE03	D	1701	CODICE ELAB. T00OM14GETDC01	A	VARIE

REV.	DESCRIZIONE	DATA	REDATTO	VERIFICATO	APPROVATO
C					
B					
A	EMISSIONE	.....	Ing. A. Manglaio	Ing. E. Mittigo	Ing. A. Michali