SEZIONI TRASVERSALI – MURO OM15

Scala 1:100

Sez. 74
Progr. 0+730.00

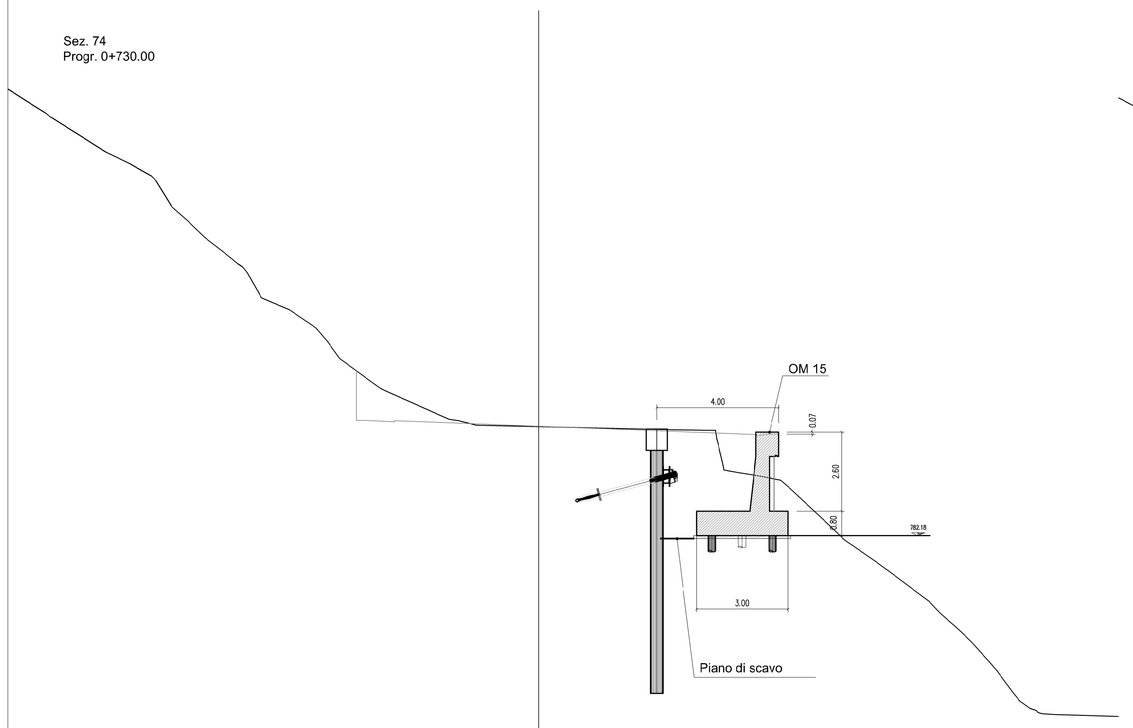

Sez. 75
Progr. 0+740.00

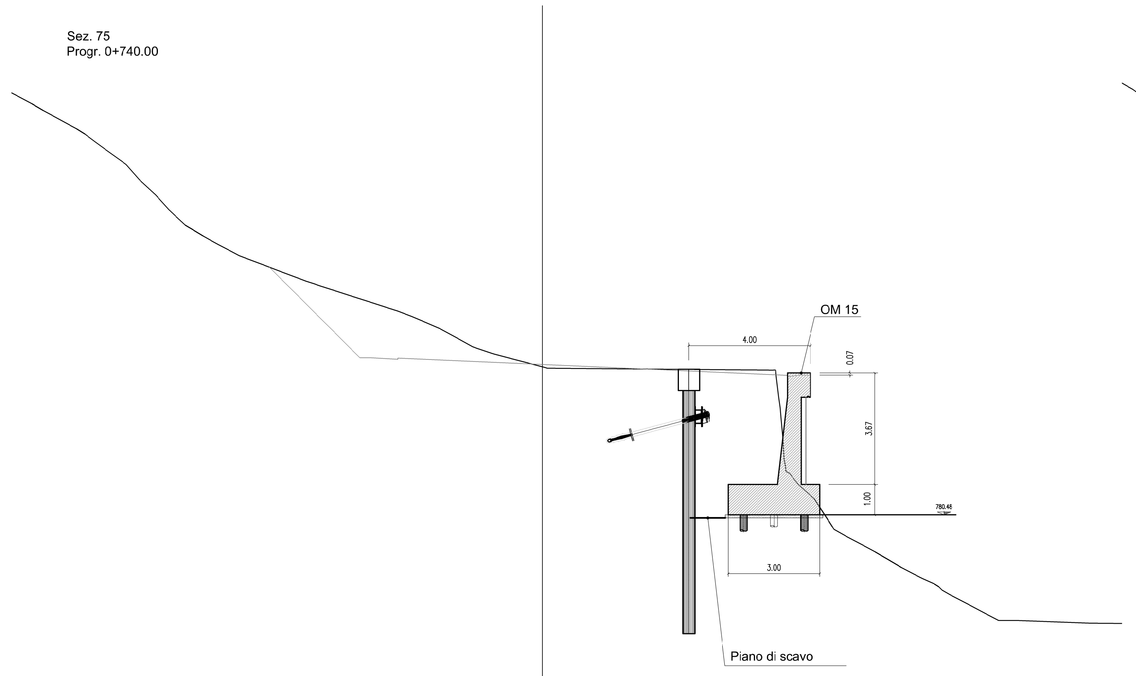

Sez. 76
Progr. 0+750.00

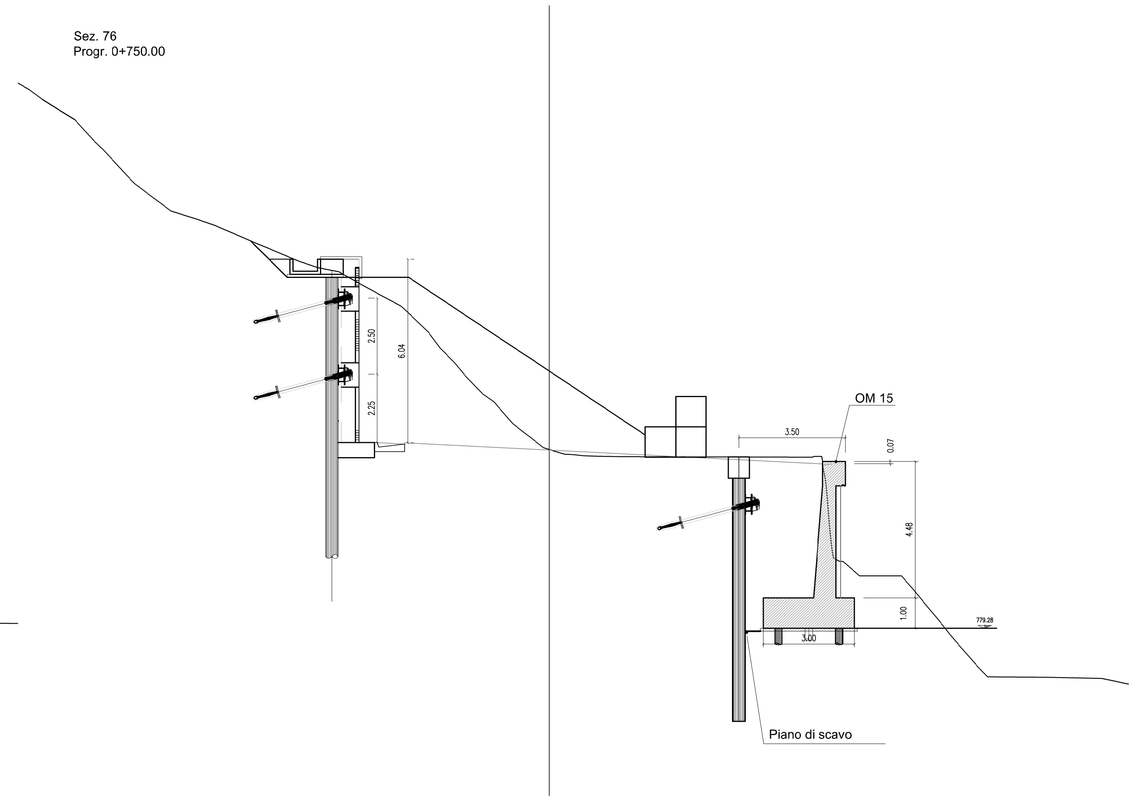

Sez. 77
Progr. 0+760.00

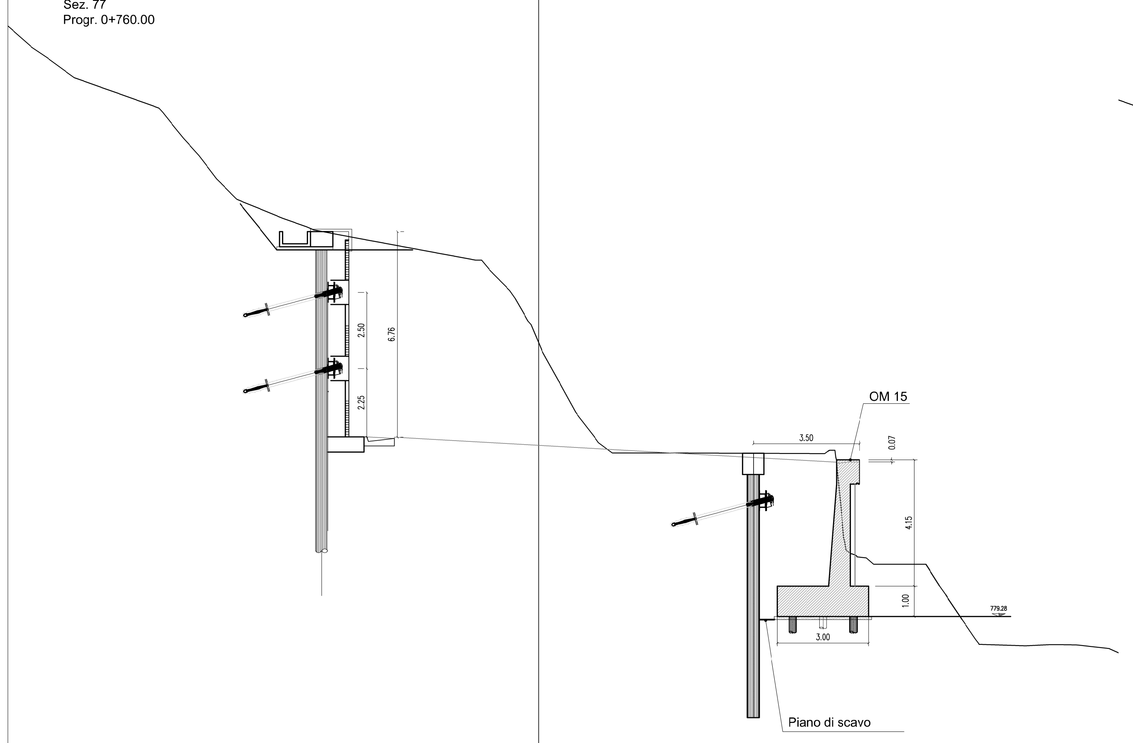

Sez. 78
Progr. 0+770.00

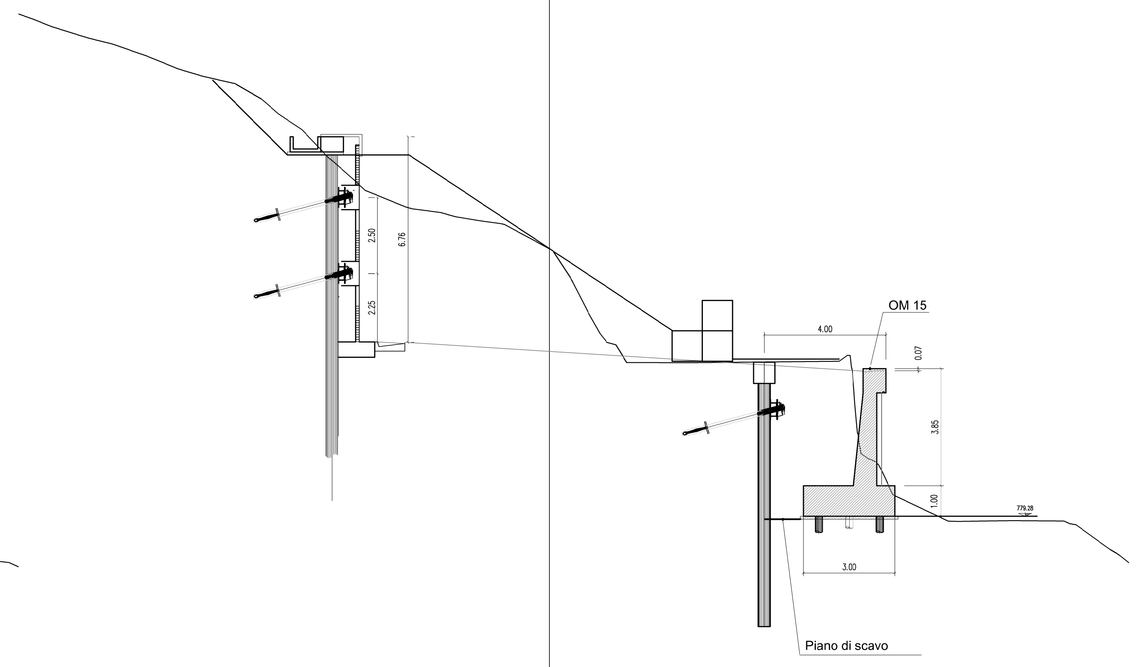

Sez. 79
Progr. 0+780.00

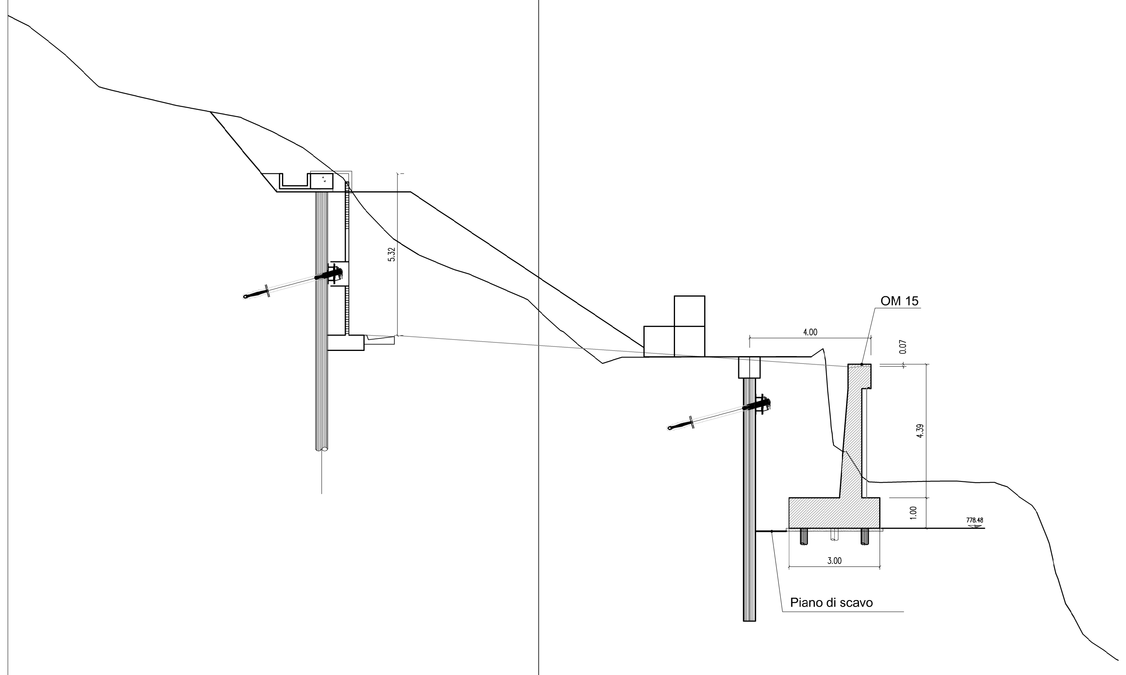

Sez. 80
Progr. 0+790.00

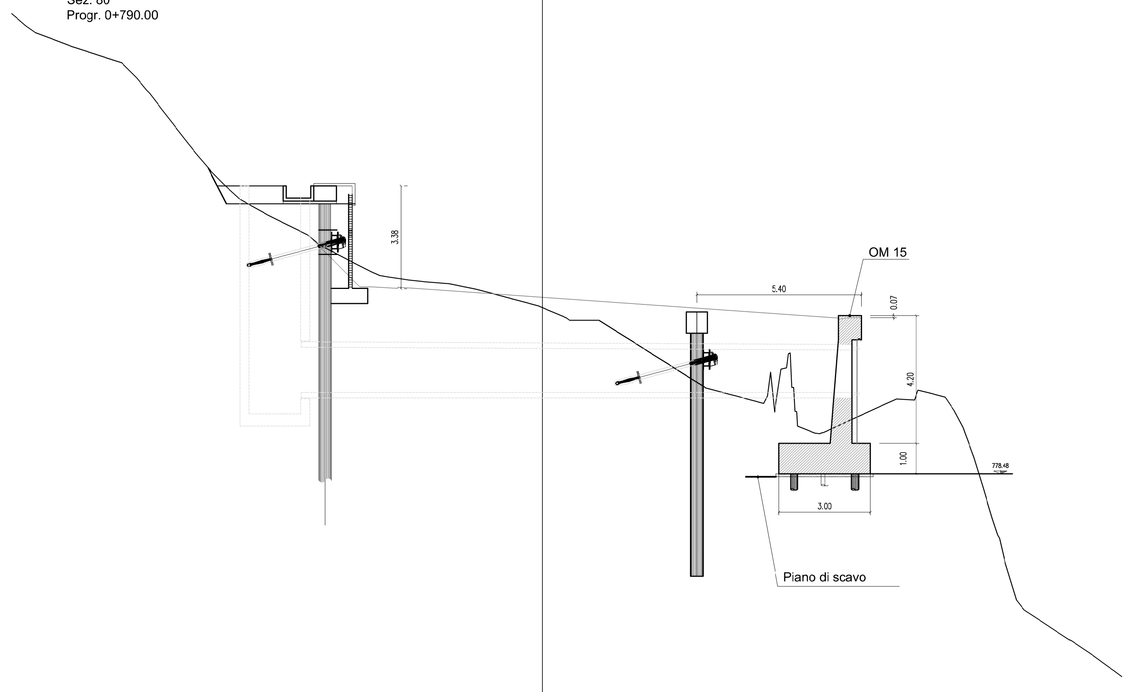

anas — *Direzione Progettazione e Realizzazione Lavori*

Variante alla S.S. 45 "Val di Trebbia"
Comuni di Torriglia e Montebruno
dal Km 31+500 (Costafontana) al Km 35+600 (Montebruno)
2° stralcio funzionale

PROGETTO DEFINITIVO

PROGETTAZIONE: ANAS - DIREZIONE PROGETTAZIONE E REALIZZAZIONE LAVORI

I PROGETTISTI:
Ing. Vincenzo Marzi
Ordine Ing. di Bari n. 3594

Ing. Giuseppe Danilo Margeri
Ordine Ing. di Roma n. A.34610

Geol. Serena Mojetta
Ordine Geologi del Lazio n. 928

IL COORDINATORE PER LA SICUREZZA IN FASE DI PROGETTAZIONE
Geom. Fabio Guandam

VISTO: IL RESPONSABILE DEL PROCEDIMENTO :
Ing. Giancarlo Luongo

PROTOCOLLO	DATA

OPERE D'ARTE MINORI

OM15 – Muro di sottoscarpa da pk 0+646 km a 0+795 km

Sezioni trasversali TAV. 2/2

CODICE PROGETTO		NOME FILE	REVISIONE	SCALA:
PROGETTO / LIV. PROG. / N. PROG.		T00OM15GETSZ02A		
DPGE03 D 1701		CODICE ELAB. T00OM15GETSZ01	A	1:100

REV.	DESCRIZIONE	DATA	REDATTO	VERIFICATO	APPROVATO
C					
B					
A	EMISSIONE	.....	Ing. A. Mangiate	Ing. C. Mitrigo	Ing. A. Michel