SEZIONI TRASVERSALI – MURO OM16

Scala 1:100

Sez. 85
Progr. 0+840.00

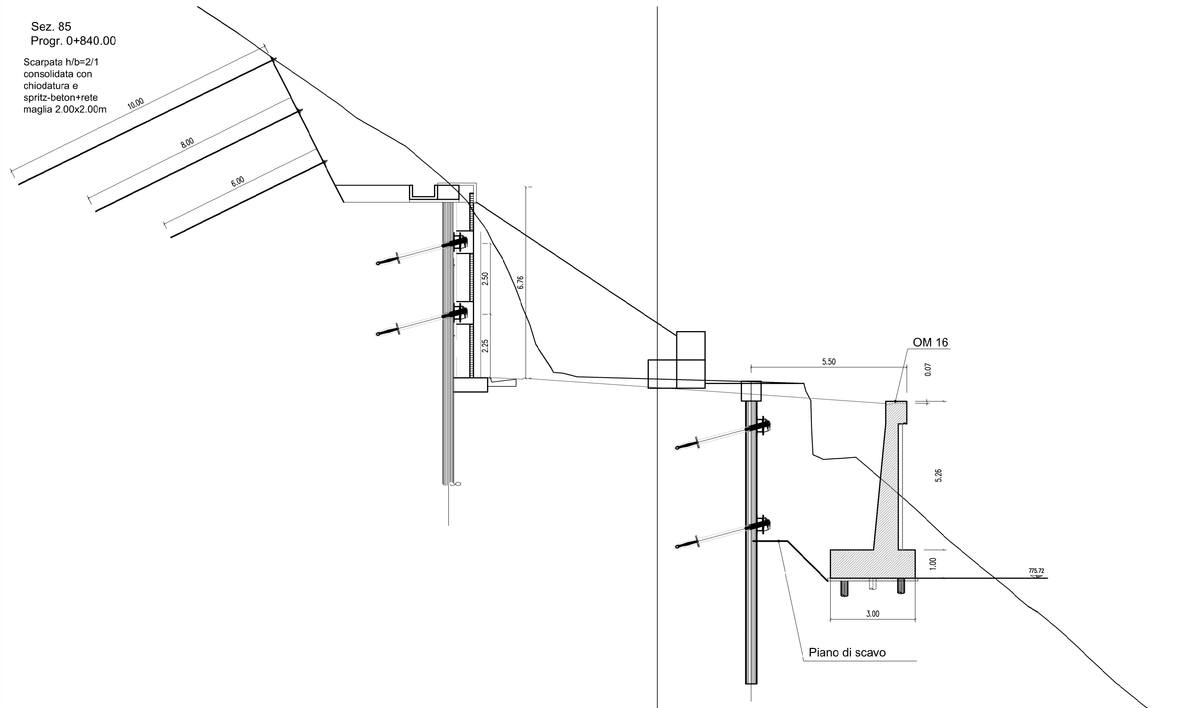

Sez. 86
Progr. 0+850.00

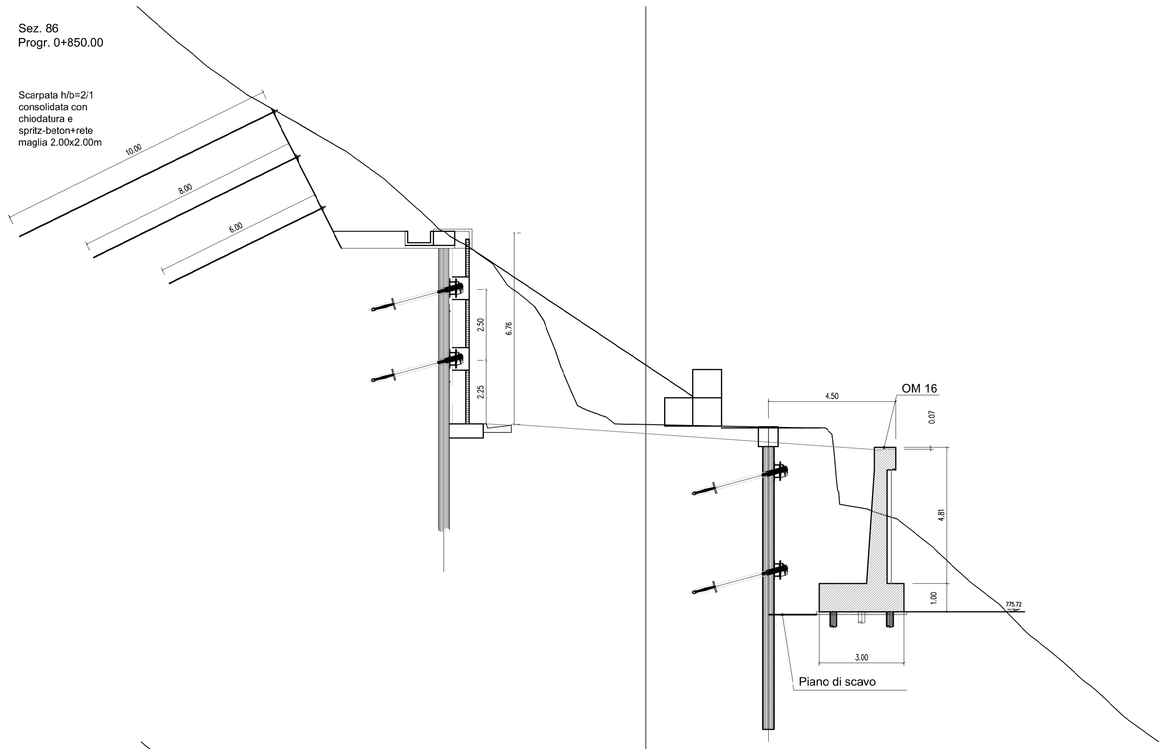

Sez. 87
Progr. 0+860.00

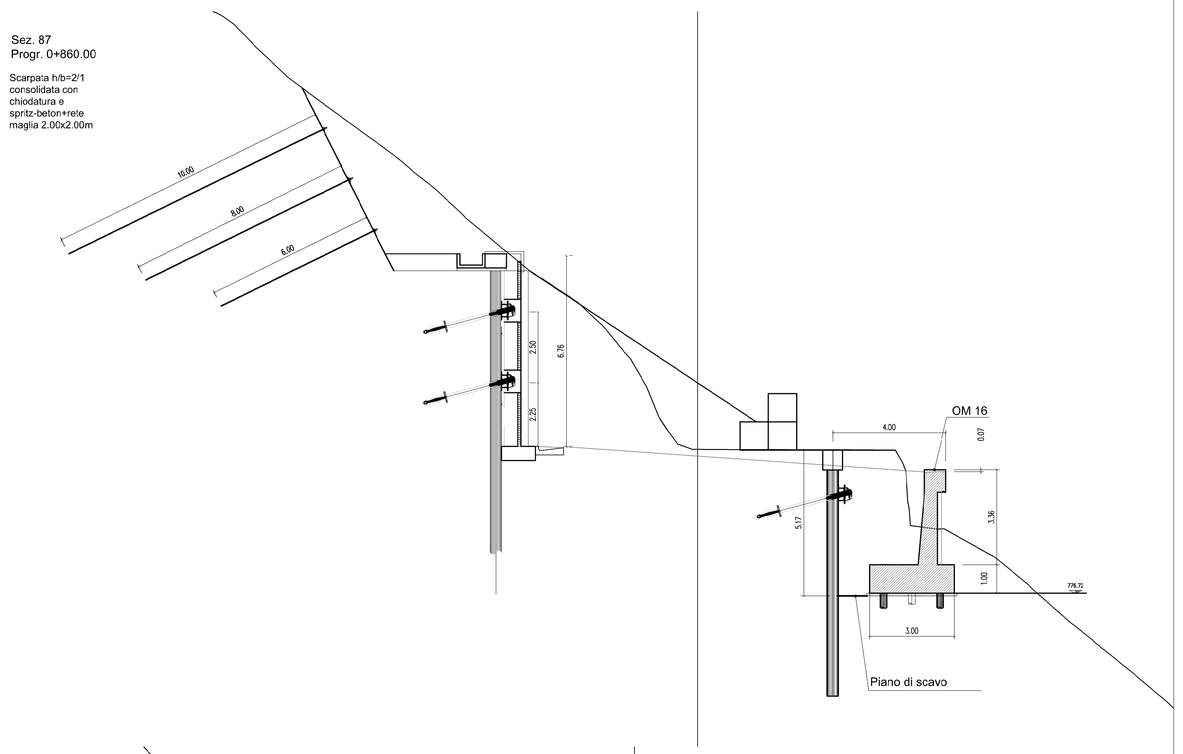

Sez. 88
Progr. 0+870.00

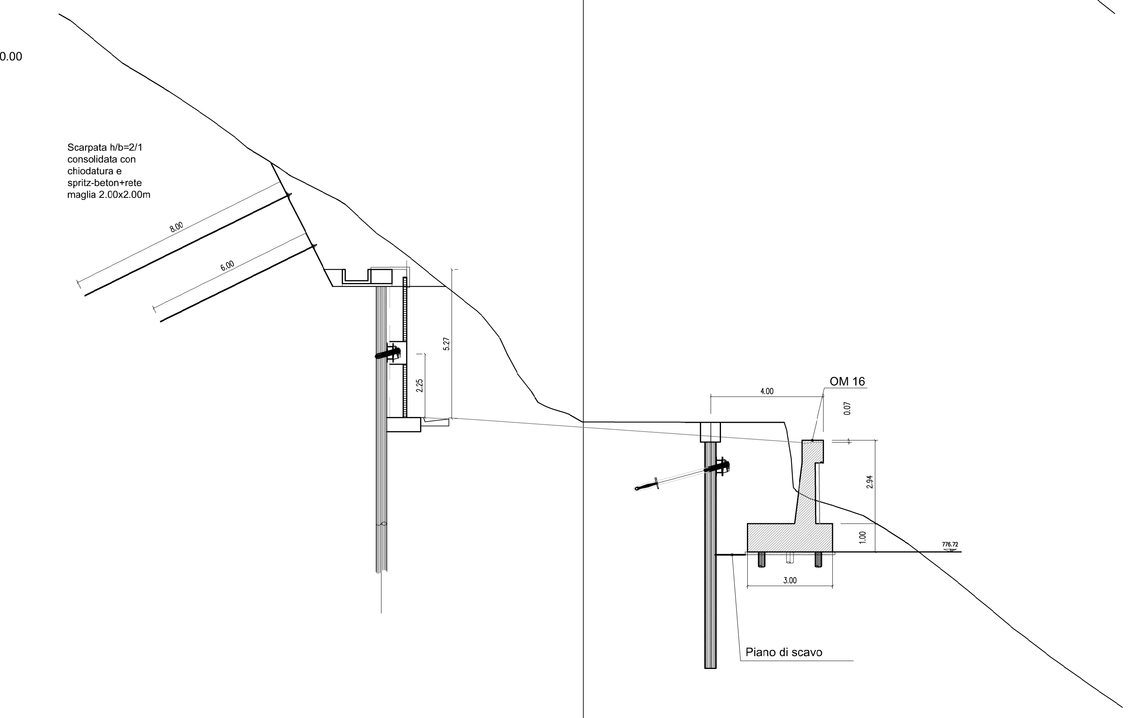

Sez. 89
Progr. 0+880.00

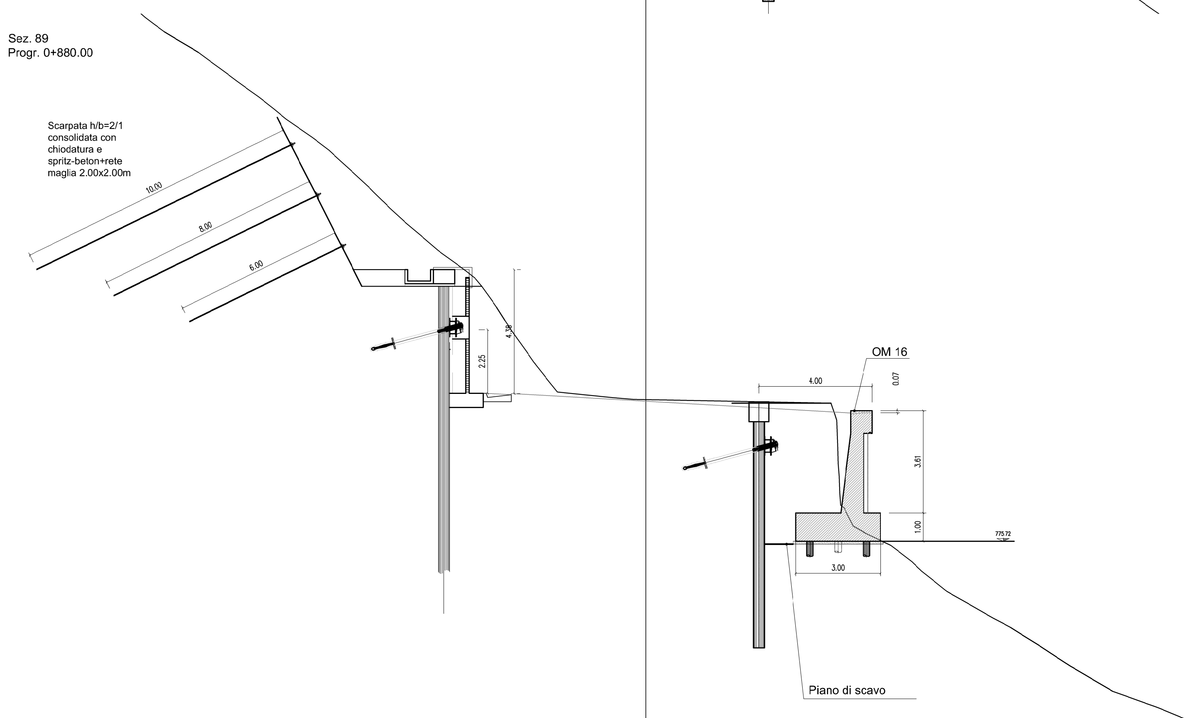

Sez. 90
Progr. 0+890.00

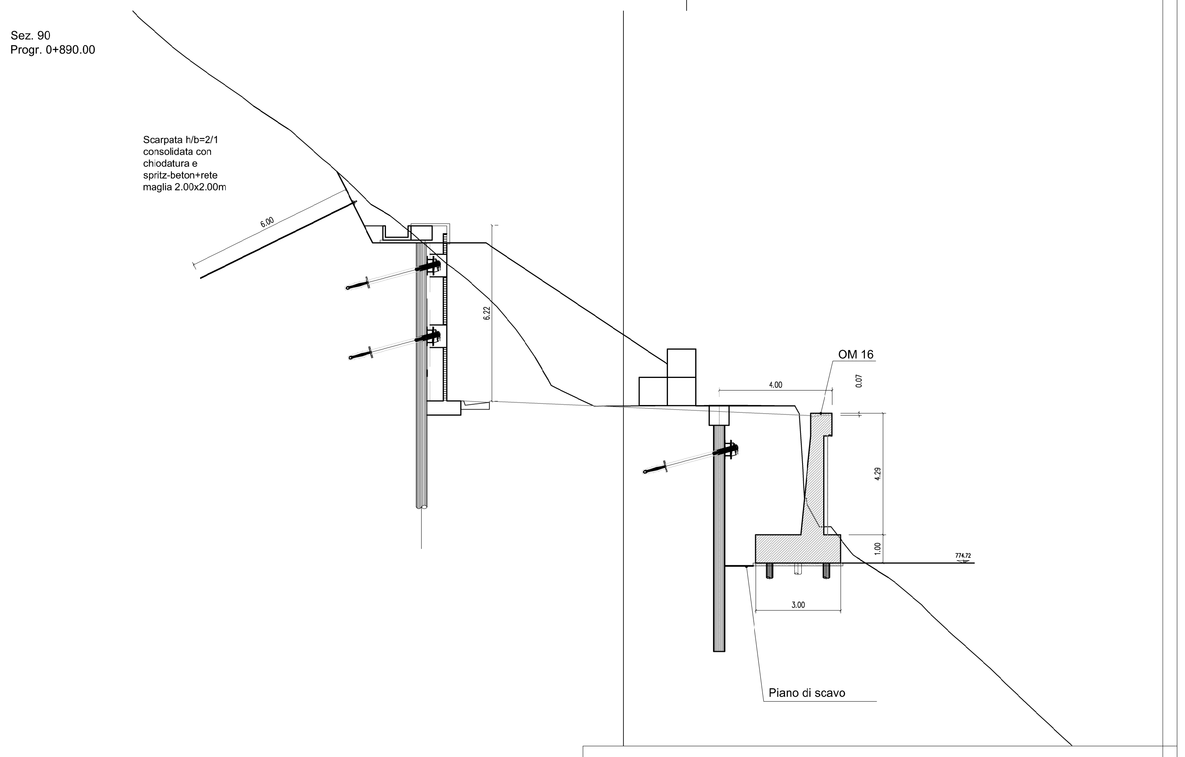

Sez. 91
Progr. 0+900.00

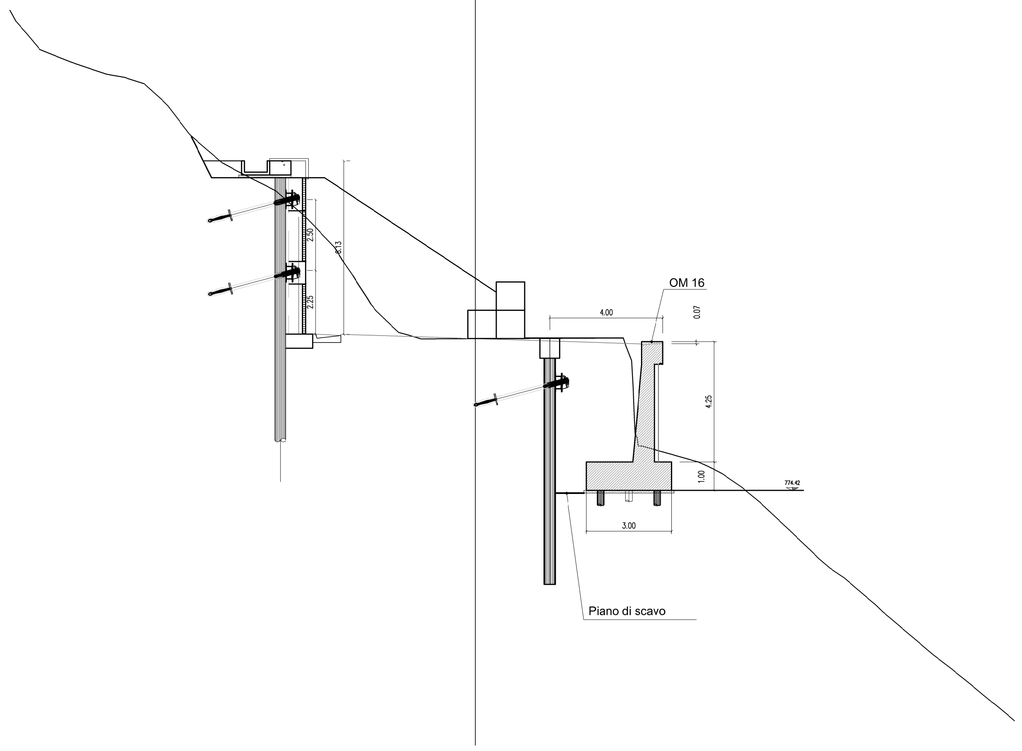

Sez. 92
Progr. 0+910.00

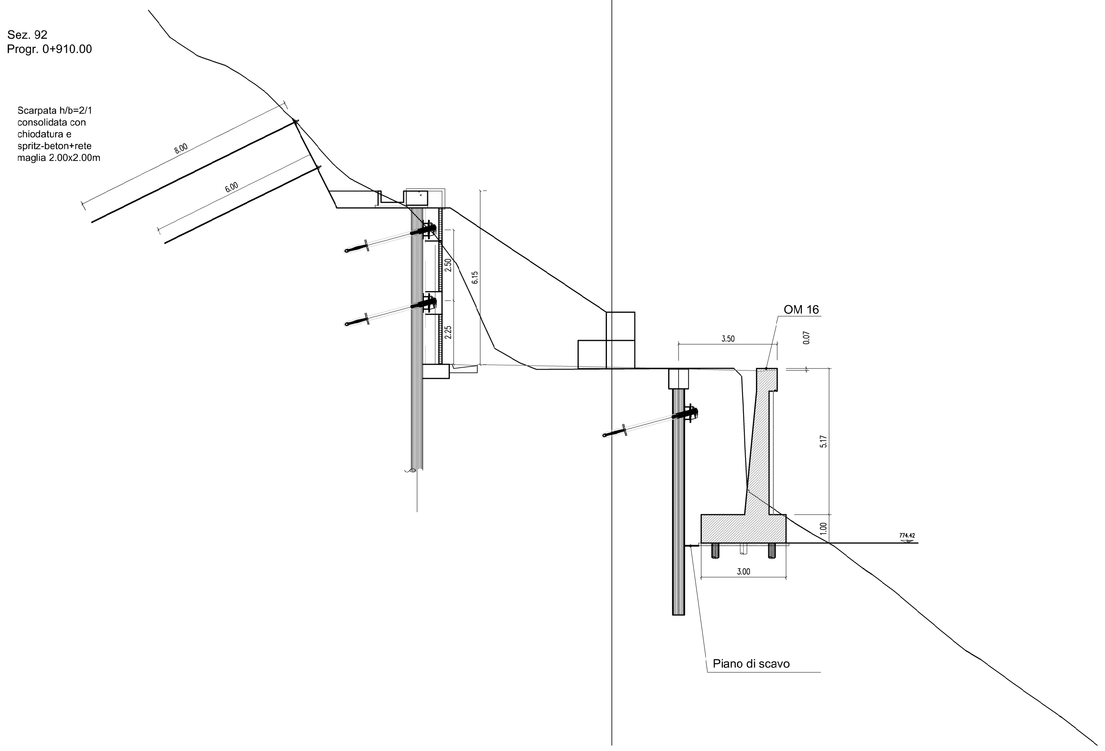

anas

Direzione Progettazione e Realizzazione Lavori

Variante alla S.S. 45 "Val di Trebbia"
Comuni di Torriglia e Montebruno
dal Km 31+500 (Costafontana) al Km 35+600 (Montebruno)
2° stralcio funzionale

PROGETTO DEFINITIVO

PROGETTAZIONE: ANAS - DIREZIONE PROGETTAZIONE E REALIZZAZIONE LAVORI

I PROGETTISTI:
Ing. Vincenzo Marzi
Ordine Ing. di Bari n. 3594

Ing. Giuseppe Danilo Malgeri
Ordine Ing. di Roma n. A34610

Geol. Serena Majetta
Ordine Geologi del Lazio n. 928

IL COORDINATORE PER LA SICUREZZA IN FASE DI PROGETTAZIONE
Geom. Fabio Quondam

VISTO: IL RESPONSABILE DEL PROCEDIMENTO :
Ing. Giancarlo Luongo

PROTOCOLLO	DATA

OPERE D'ARTE MINORI
OM16 – Muro di sottoscarpa da pk 0+810 km a 1+009 km
Sezioni trasversali Tav. 1/3

CODICE PROGETTO				NOME FILE	REVISIONE	SCALA:
PROGETTO	LIV. PROG.	N. PROG.		T00OM16GETSZ01A		
DPGE03	D	1701		CODICE ELAB. T00OM16GETSZ01	A	1:100

REV.	DESCRIZIONE	DATA	REDATTO	VERIFICATO	APPROVATO
C					
B					
A	EMISSIONE	.....	Ing. A. Mangiafa	Ing. E. Wittige	Ing. A. Mahel