# PIANTA FONDAZIONI – MURO OM 17

Scala 1:100

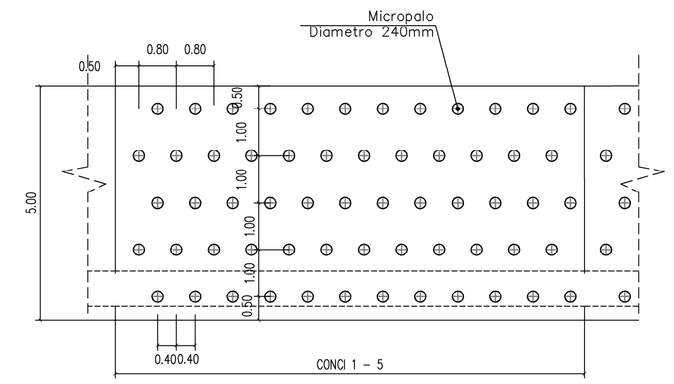


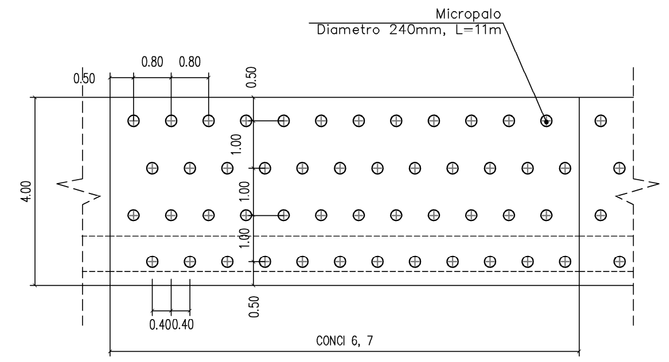


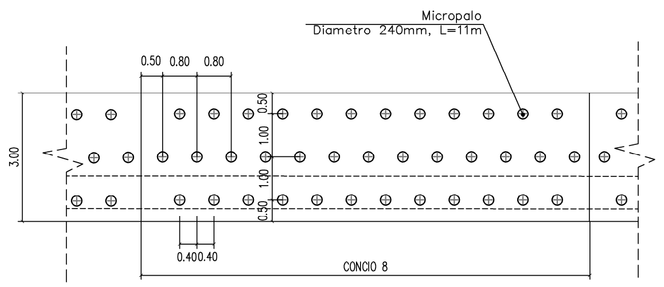


# SEZIONE TIPO MURO

Scala 1:50

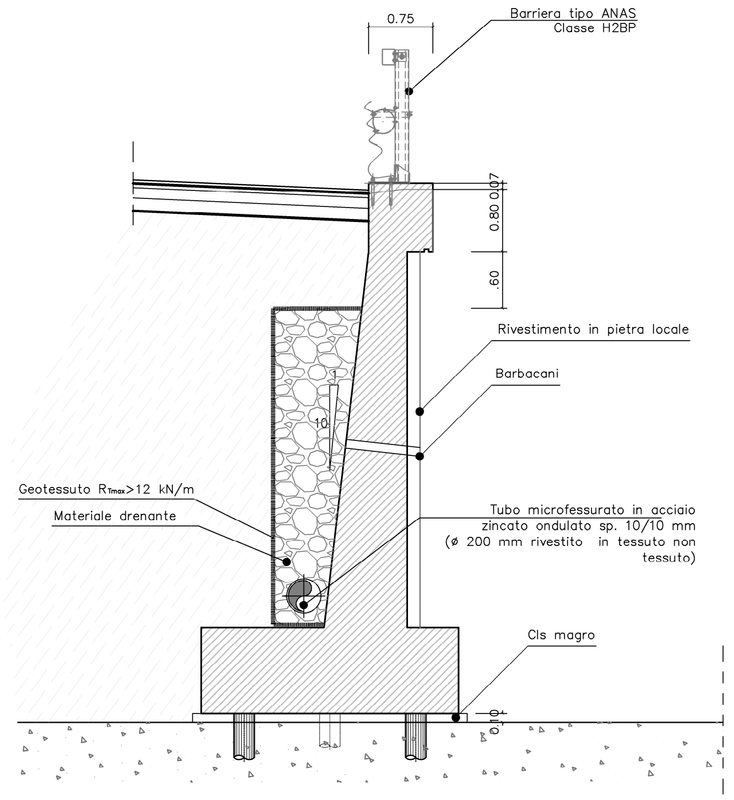


| TABELLA MICROPALI | | |
|---|---|---|
| CONCIO | NUMERO MICROPALI | LUNGHEZZA MICROPALI |
| 1 | 60 | 11 m |
| 2 | 60 | 11 m |
| 3 | 60 | 11 m |
| 4 | 60 | 11 m |
| 5 | 60 | 11 m |
| 6 | 48 | 8 m |
| 7 | 48 | 8 m |
| 8 | 37 | 8 m |

# PIANTA MURO OM17

Scala 1:100

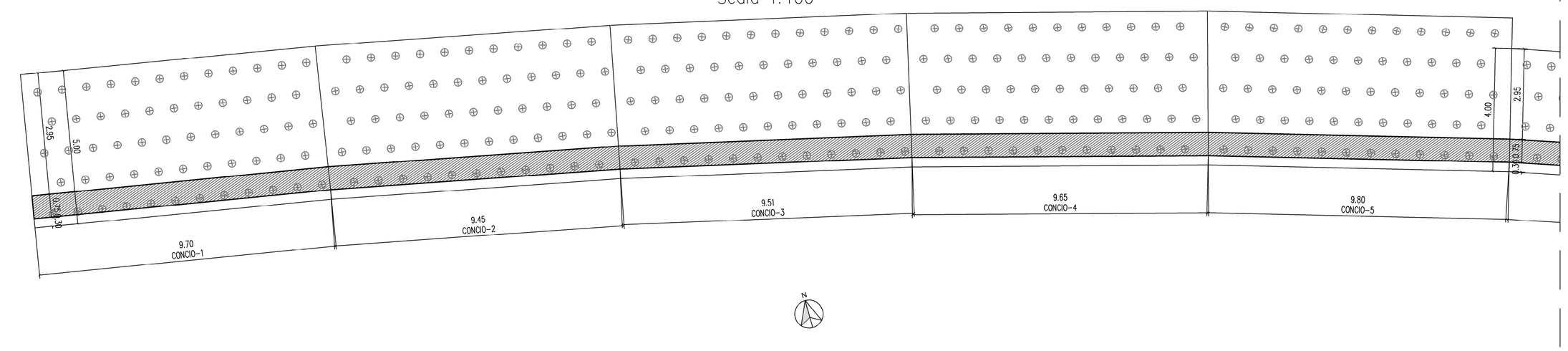


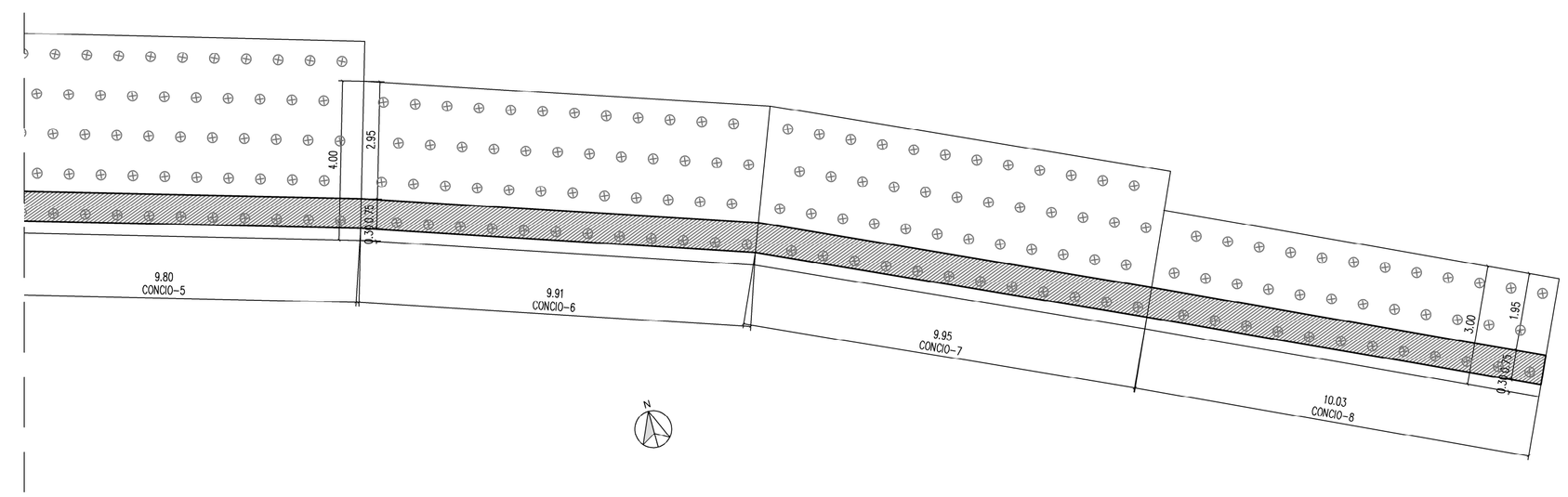


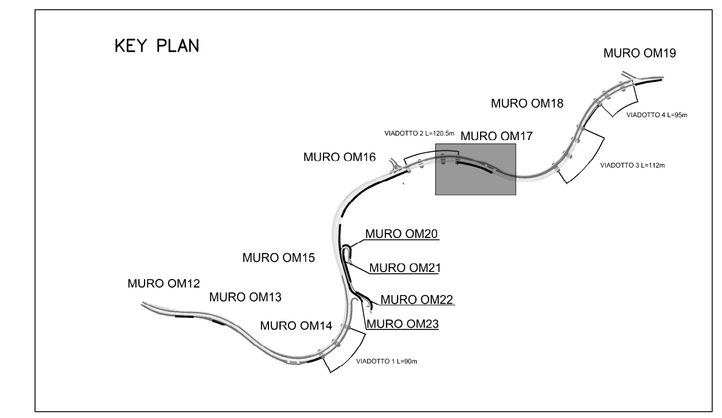


# CARPENTERIA MURO OM17

## PARTICOLARE MICROPALO

*Sezione trasversale micropalo*

SCALA 1:10

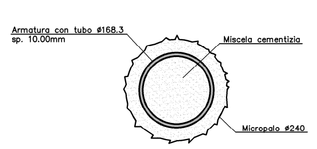


Micropalo trivellato armato con tubo in acciaio realizzato secondo la metodologia IGU (Iniezione Globale Unica) iniettato a bassa pressione fino a 5 volte il volume teorico del foro.

*Ancoraggio a fondazione – sezione*

SCALA 1:10

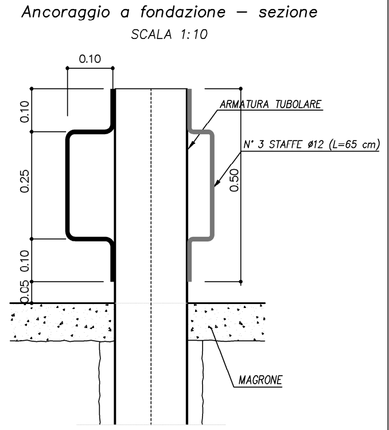


*Ancoraggio a fondazione – pianta*

SCALA 1:10

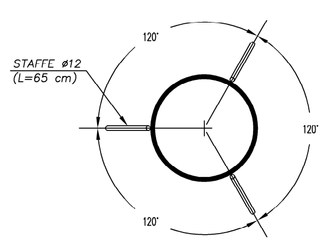


## CONCI 1 – 5

SCALA 1:50

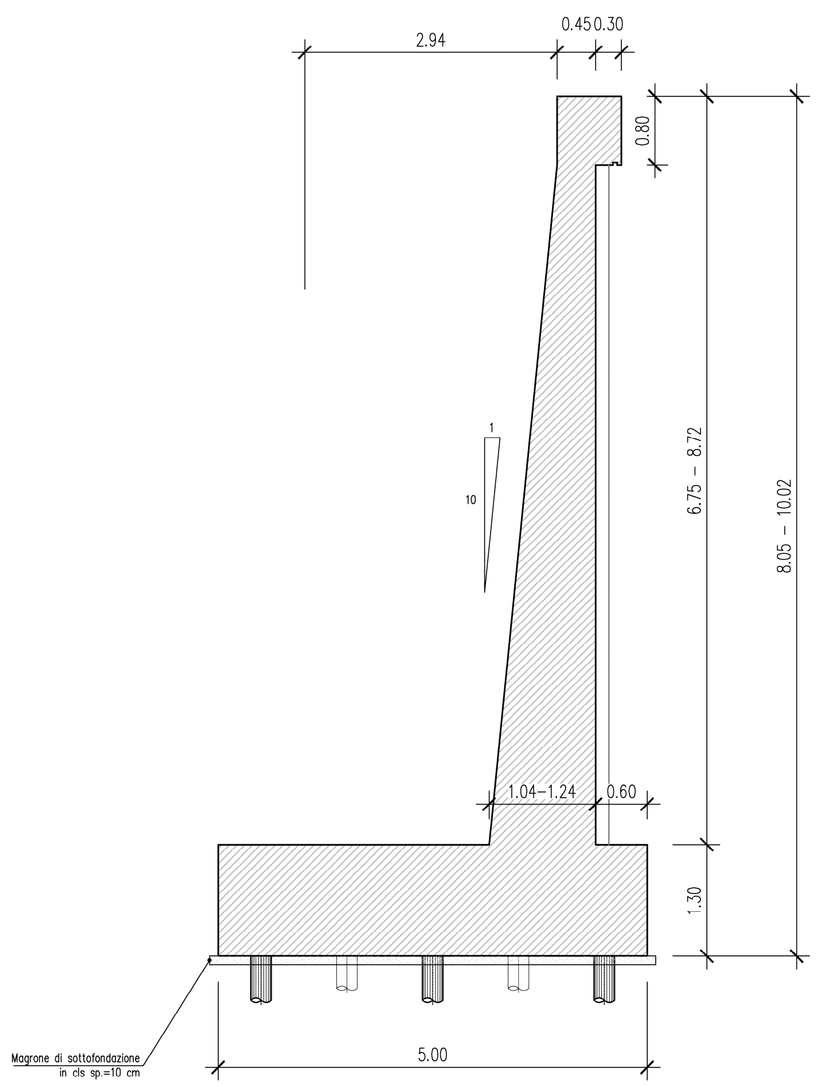


## CONCI 6, 7

SCALA 1:50

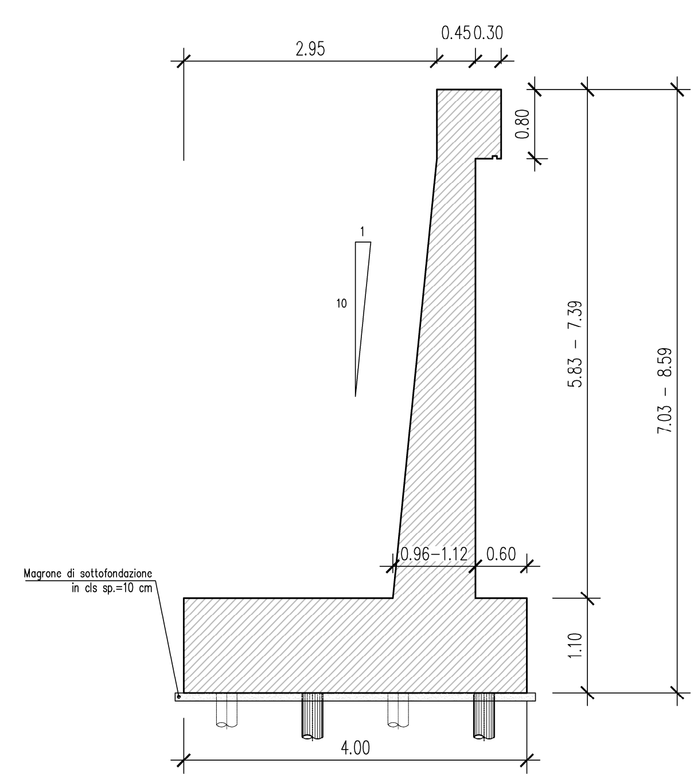


## CONCIO 8

SCALA 1:50

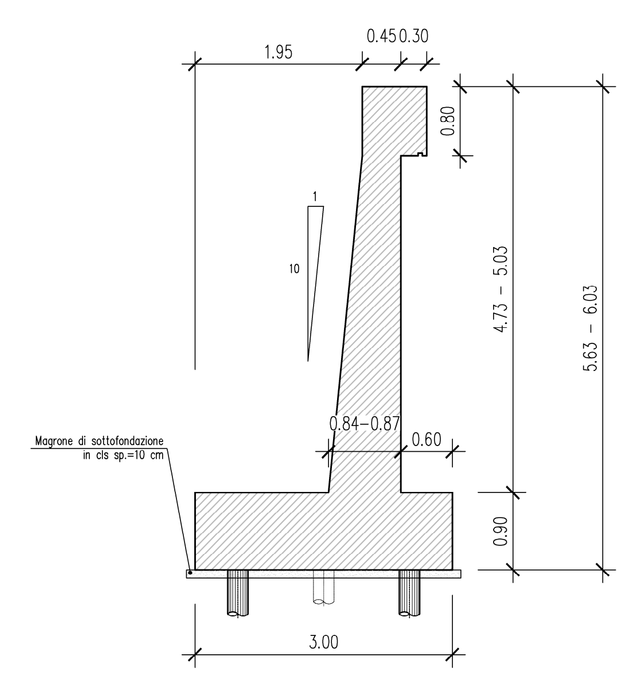


anas — *Direzione Progettazione e Realizzazione Lavori*

# Variante alla S.S. 45 "Val di Trebbia"

**Comuni di Torriglia e Montebruno**

**dal Km 31+500 (Costafontana) al Km 35+600 (Montebruno)**

**2° stralcio funzionale**

## PROGETTO DEFINITIVO

PROGETTAZIONE: ANAS - DIREZIONE PROGETTAZIONE E REALIZZAZIONE LAVORI


I PROGETTISTI:
*Ing. Vincenzo Marzi*
*Ordine Ing. di Bari n. 3594*

*Ing. Giuseppe Danilo Malgeri*
*Ordine Ing. di Roma n. A34610*

*Geol. Serena Majetta*
*Ordine Geologi del Lazio n. 928*

IL COORDINATORE PER LA SICUREZZA IN FASE DI PROGETTAZIONE
*Geom. Fabio Guondam*

VISTO: IL RESPONSABILE DEL PROCEDIMENTO :
*Ing. Giancarlo Luongo*


PROTOCOLLO | DATA

## OPERE D'ARTE MINORI

## OM17 – Muro di sottoscarpa da pk 1+140 km a 1+220 km

**Carpenterie, sezioni tipo, pianta fondazione e dettagli**

| CODICE PROGETTO (PROGETTO / LIV. PROG. / N. PROG.) | NOME FILE | REVISIONE | SCALA: |
|---|---|---|---|
| DPGE03 D 1701 | T00OM17GETDC01A<br>CODICE ELAB. T00OM17GETDC01 | A | VARIE |

| REV. | DESCRIZIONE | DATA | REDATTO | VERIFICATO | APPROVATO |
|---|---|---|---|---|---|
| C | | | | | |
| B | | | | | |
| A | EMISSIONE | ..... | Ing. A. Mangiola | Ing. E. Mittiga | Ing. A. Michell |