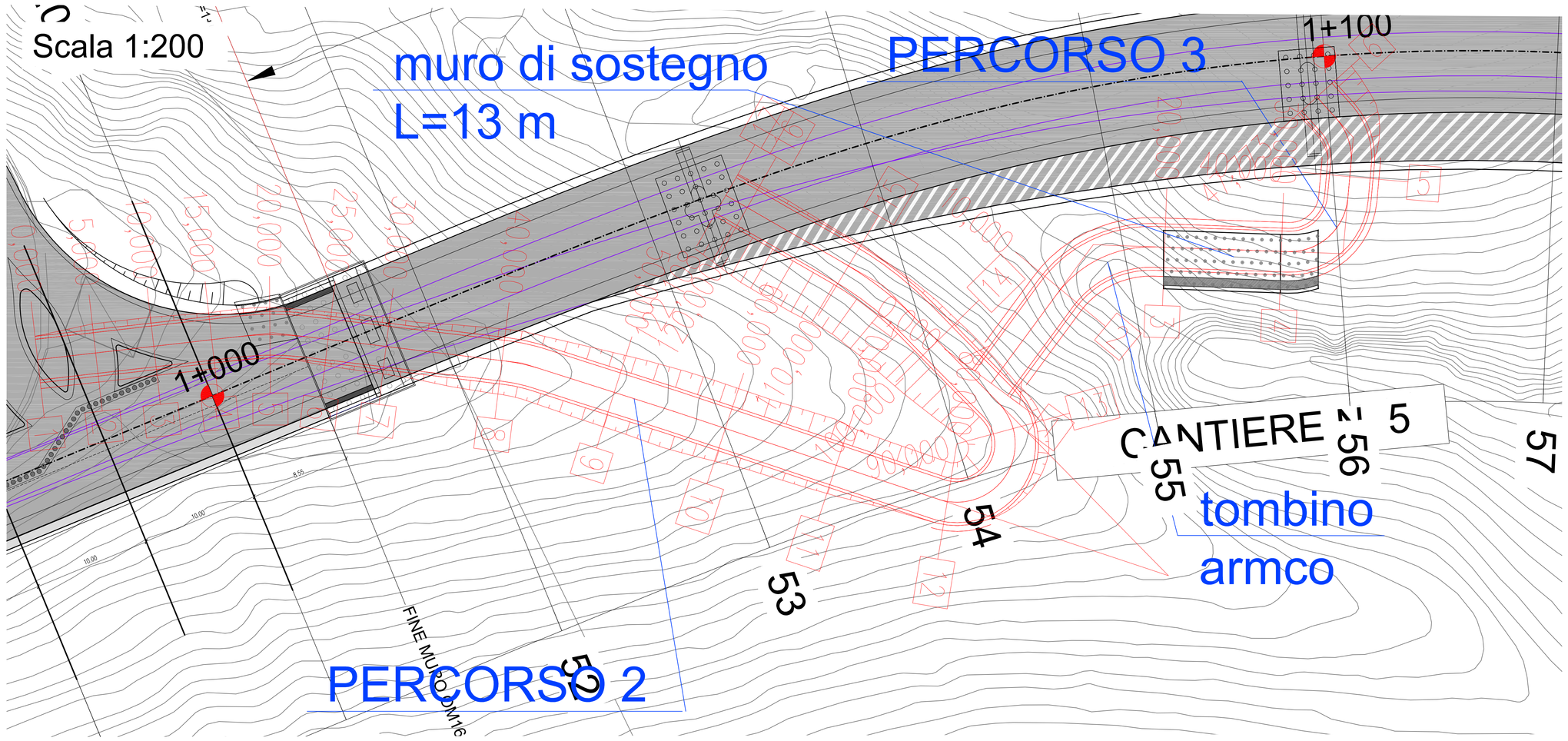


## CARPENTERIA MURO OM 26

Scala 1:100

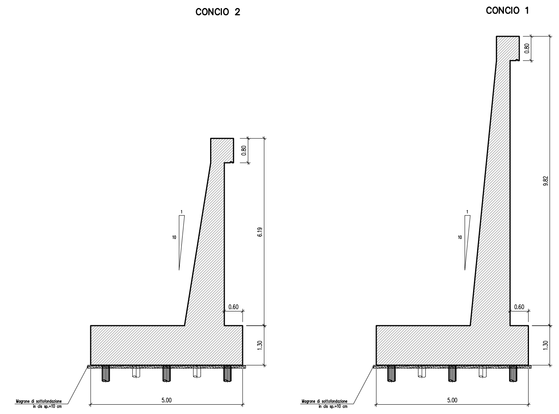


## SVILUPPATA MURO OM 26

Scala 1:100

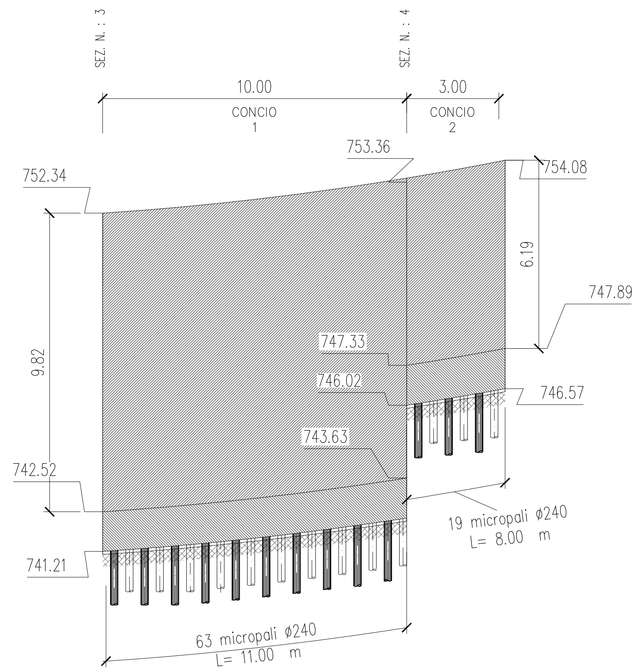


TABELLA MICROPALI

| CONCIO | NUMERO MICROPALI | LUNGHEZZA MICROPALI |
|---|---|---|
| 1 | 63 | 11 m |
| 2 | 19 | 8 m |

## PIANTA FONDAZIONI MURO OM 26

Scala 1:100

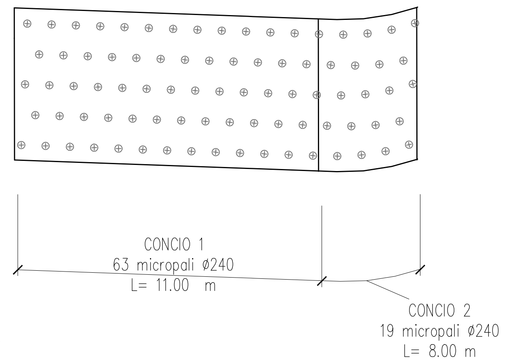


## PIANTA MURO OM 26

Scala 1:100

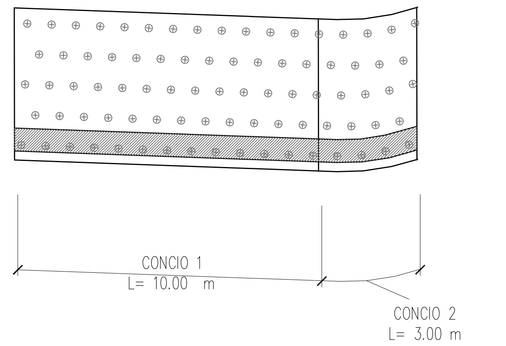


## PERCORSO 2

Scala 1:500

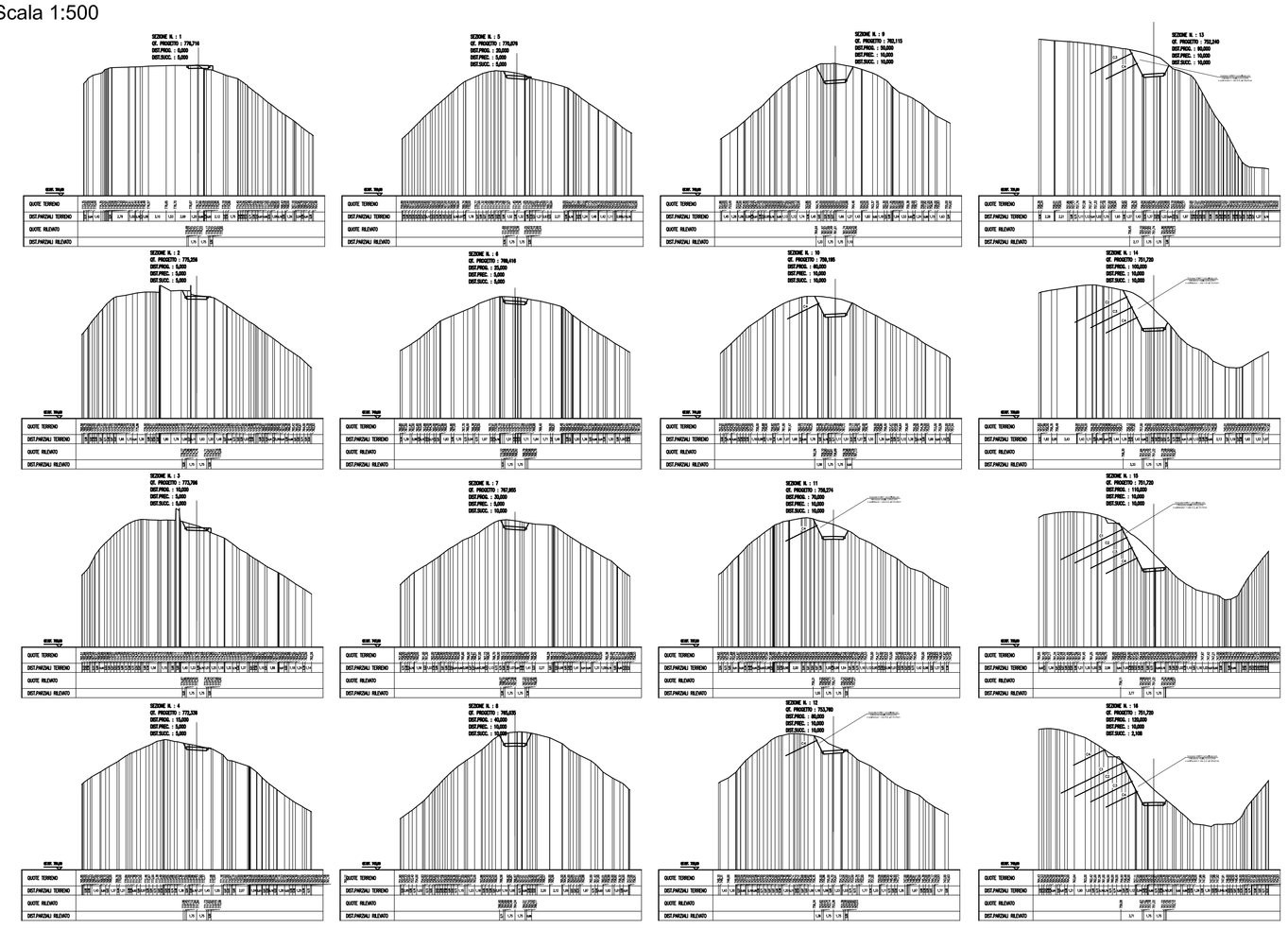

## PERCORSO 3

Scala 1:500

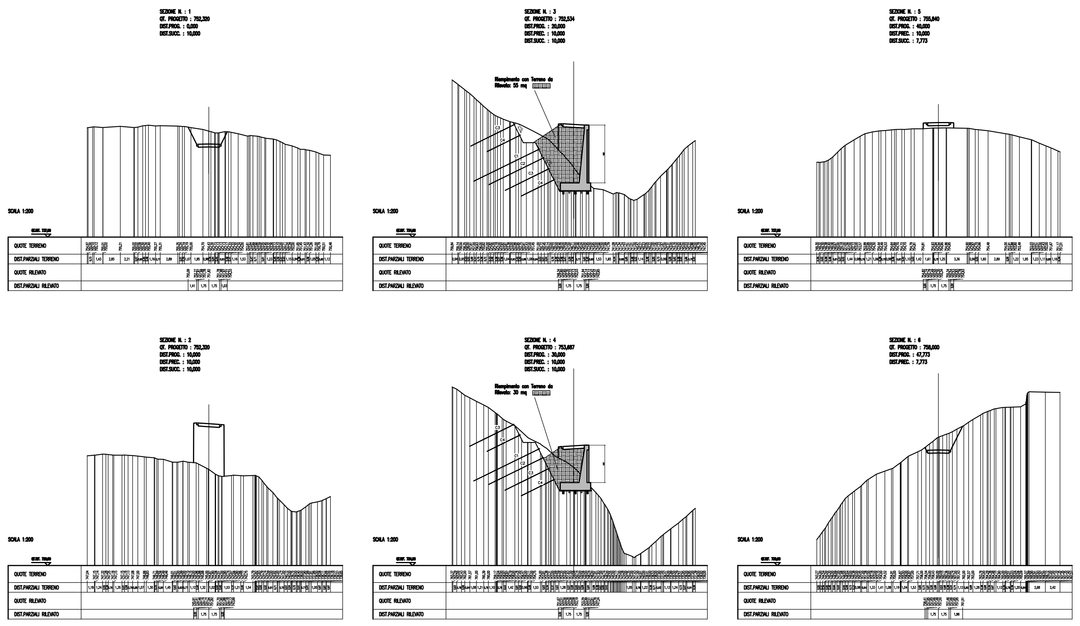

## PARTICOLARE CHIODO

SCALA 1:10

Le barre di armatura, all'occorrenza, possono essere composte da più elementi collegati mediante manicotto certificato, che garatisce la continuità strutturale della barra.

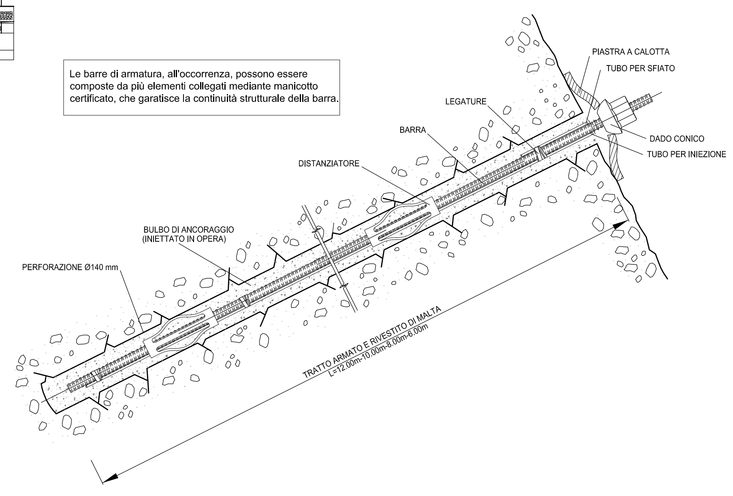


## PARTICOLARE DADO CONICO

(SCALA 1:2)

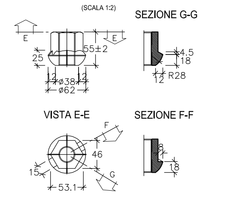


## PIASTRA A CALOTTA

(SCALA 1:5)

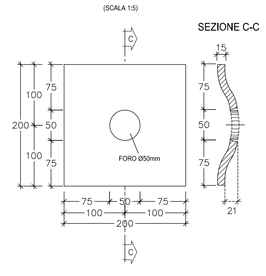


TABELLA CHIODI

CHIODI ARMATI CON BARRE

| ORDINE | MAGLIA [m] | DIAMETRO NOMINALE ARMATURA [mm] | DIAMETRO PERFORAZIONE [mm] | LUNGH. TOTALE [m] | INCL. α (*) |
|---|---|---|---|---|---|
| C1 | 2.00 x 2.50 | 25 | 150 | 12 | 27° |
| C2 | 2.00 x 2.50 | 25 | 150 | 10 | 27° |
| C3 | 2.00 x 2.50 | 25 | 150 | 8 | 27° |
| C4 | 2.00 x 2.50 | 25 | 150 | 6 | 27° |

* Inclinazione asse chiodo rispetto al piano orizzontale

anas — Direzione Progettazione e Realizzazione Lavori

# Variante alla S.S. 45 "Val di Trebbia"

Comuni di Torriglia e Montebruno

dal Km 31+500 (Costafontana) al Km 35+600 (Montebruno)

2° stralcio funzionale

PROGETTO DEFINITIVO

PROGETTAZIONE: ANAS - DIREZIONE PROGETTAZIONE E REALIZZAZIONE LAVORI

I PROGETTISTI:
Ing. Vincenzo Marsi
Ordine Ing. di Bari n. 3594

Ing. Giuseppe Danilo Malgeri
Ordine Ing. di Roma n. A34610

Geol. Serena Mujetta
Ordine Geologi del Lazio n. 928

IL COORDINATORE PER LA SICUREZZA IN FASE DI PROGETTAZIONE
Geom. Fabio Giordani

VISTO: IL RESPONSABILE DEL PROCEDIMENTO :
Ing. Giancarlo Luongo

PROTOCOLLO | DATA

## OPERE D'ARTE MINORI

OM26 – Opere Provisionali – Percorsi di Cantiere n. 2 e n. 3 – V102

Planimetria, sezioni trasversali, dettagli costruttivi

| CODICE PROGETTO (PROGETTO / LIV. PROG. / N. PROG.) | NOME FILE | REVISIONE | SCALA: |
|---|---|---|---|
| DPGE03 D 1701 | CODICE ELAB. T00OM26GETDI01 | A | VARIE |

| REV. | DESCRIZIONE | DATA | REDATTO | VERIFICATO | APPROVATO |
|---|---|---|---|---|---|
| C | | | | | |
| B | | | | | |
| A | | | | | |