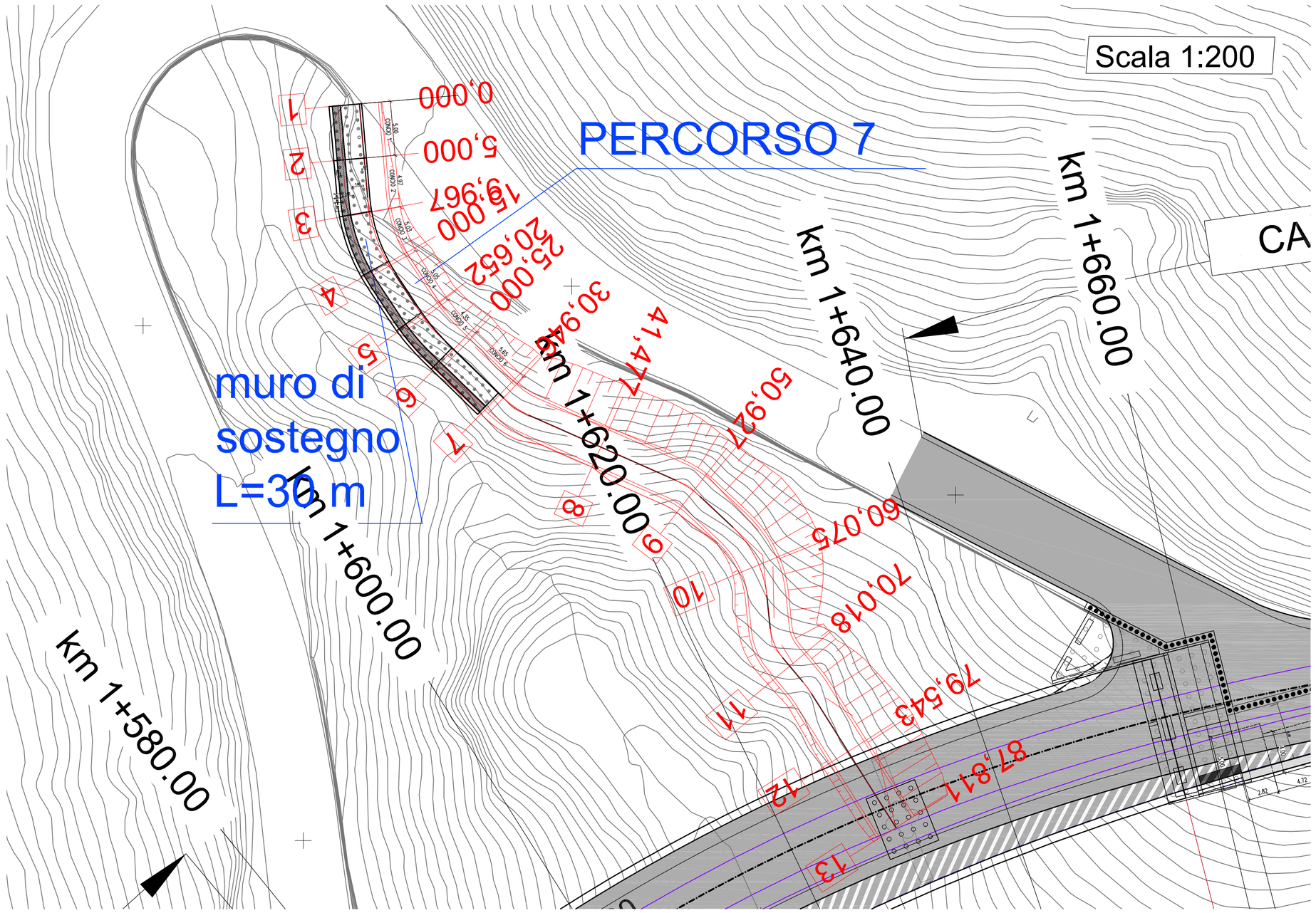

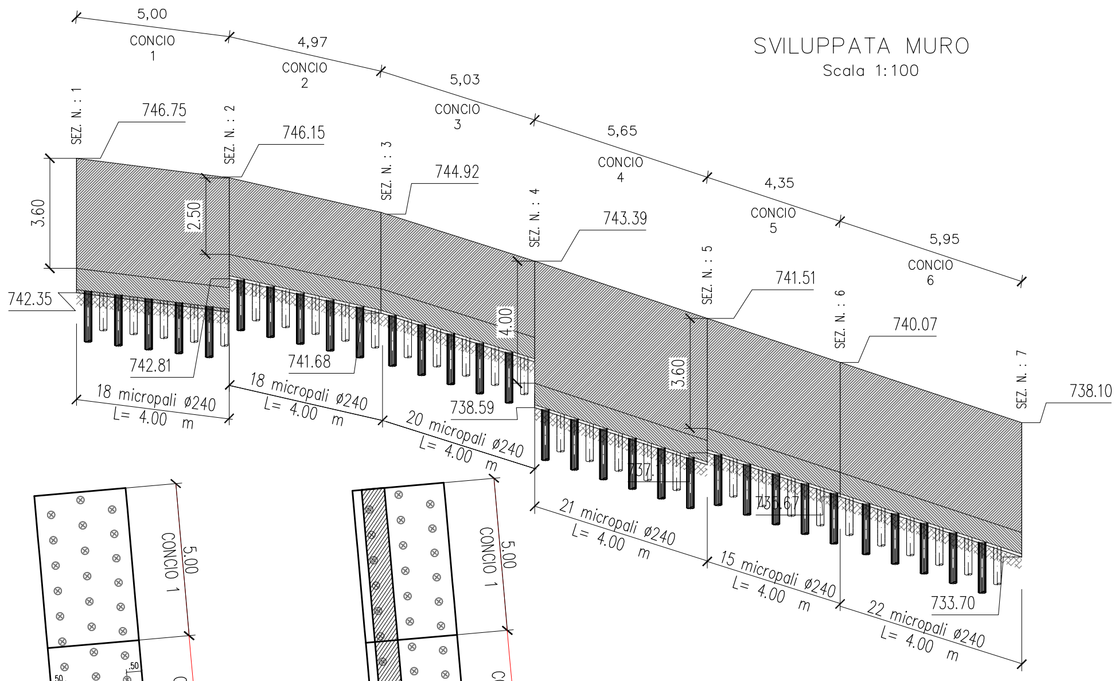

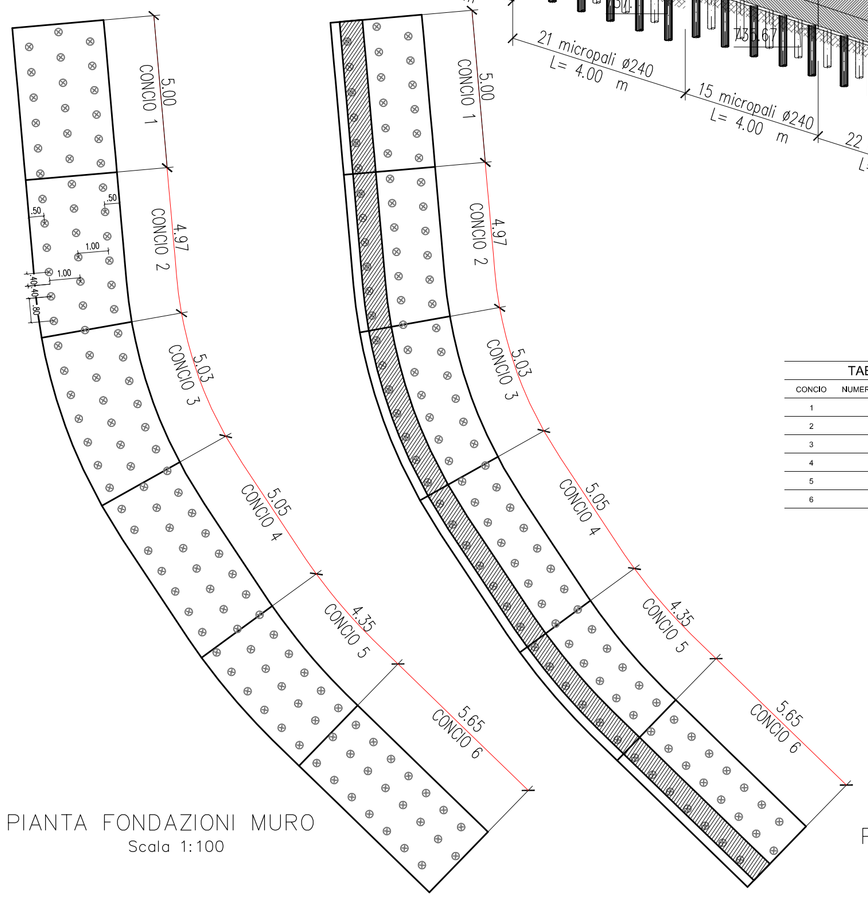

PIANTA FONDAZIONI MURO
Scala 1:100

PLANIMETRIA MURO
Scala 1:100

TABELLA MICROPALI

CONCIO	NUMERO MICROPALI	LUNGHEZZA MICROPALI
1	18	4 m
2	18	4 m
3	20	4 m
4	21	4 m
5	15	4 m
6	22	4 m

CARPENTERIA MURO

CONCI 1 – 5 – 6
Scala 1:50

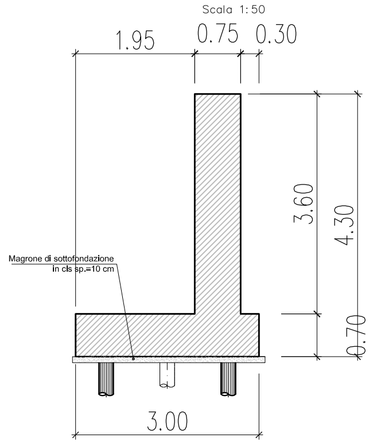

CONCI 2 – 3
Scala 1:50

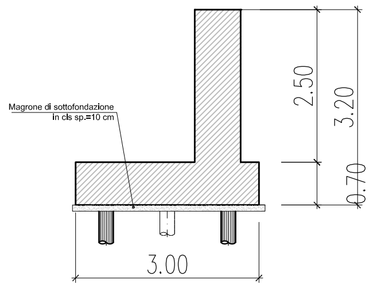

CONCIO 4
Scala 1:50

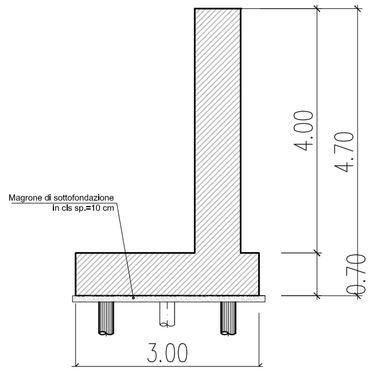

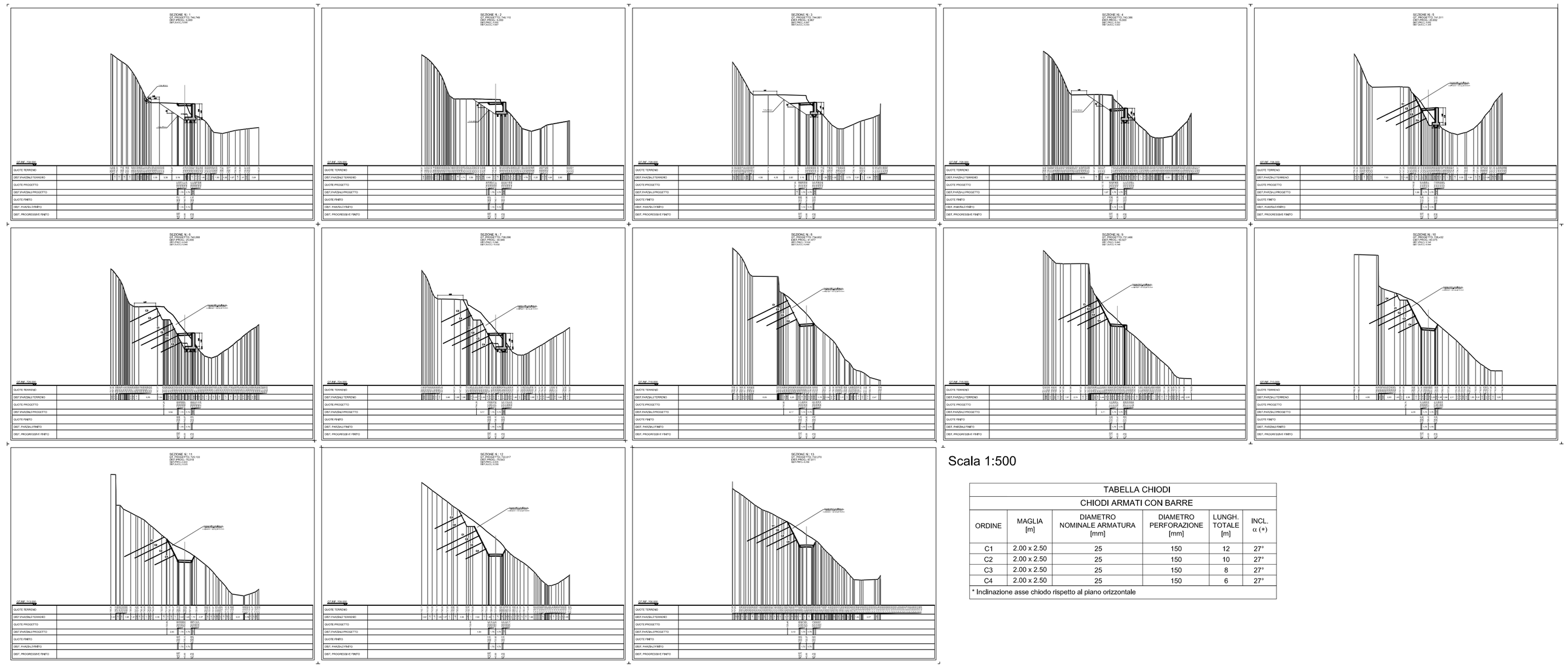

Scala 1:500

TABELLA CHIODI

CHIODI ARMATI CON BARRE					
ORDINE	MAGLIA [m]	DIAMETRO NOMINALE ARMATURA [mm]	DIAMETRO PERFORAZIONE [mm]	LUNGH. TOTALE [m]	INCL. α (*)
C1	2.00 x 2.50	25	150	12	27°
C2	2.00 x 2.50	25	150	10	27°
C3	2.00 x 2.50	25	150	8	27°
C4	2.00 x 2.50	25	150	6	27°

* Inclinazione asse chiodo rispetto al piano orizzontale

anas — Direzione Progettazione e Realizzazione Lavori

Variante alla S.S. 45 "Val di Trebbia"

Comuni di Torriglia e Montebruno

dal Km 31+500 (Costafontana) al Km 35+600 (Montebruno)

2° stralcio funzionale

PROGETTO DEFINITIVO

PROGETTAZIONE: ANAS - DIREZIONE PROGETTAZIONE E REALIZZAZIONE LAVORI

I PROGETTISTI:
Ing. Vincenzo Marzi
Ordine Ing. di Bari n. 3594

Ing. Giuseppe Danilo Malgeri
Ordine Ing. di Roma n. A34610

Geol. Serena Majetta
Ordine Geologi del Lazio n. 928

IL COORDINATORE PER LA SICUREZZA IN FASE DI PROGETTAZIONE
Geom. Fabio Guondam

VISTO: IL RESPONSABILE DEL PROCEDIMENTO :
Ing. Giancarlo Luongo

PROTOCOLLO | DATA

OPERE D'ARTE MINORI

OM29 – Opere Provvisionali – Percorso di Cantiere n. 7 – V104

Planimetria, sezioni trasversali, dettagli costruttivi

CODICE PROGETTO			NOME FILE	REVISIONE	SCALA:
PROGETTO	LIV. PROG.	N. PROG.	T00OM29GETDI01A		
DPGE03	D	1701	CODICE ELAB. T00OM29GETDI01	A	VARE

REV.	DESCRIZIONE	DATA	REDATTO	VERIFICATO	APPROVATO
C					
B					
A					