PIANTA SCAVI
scala 1:200

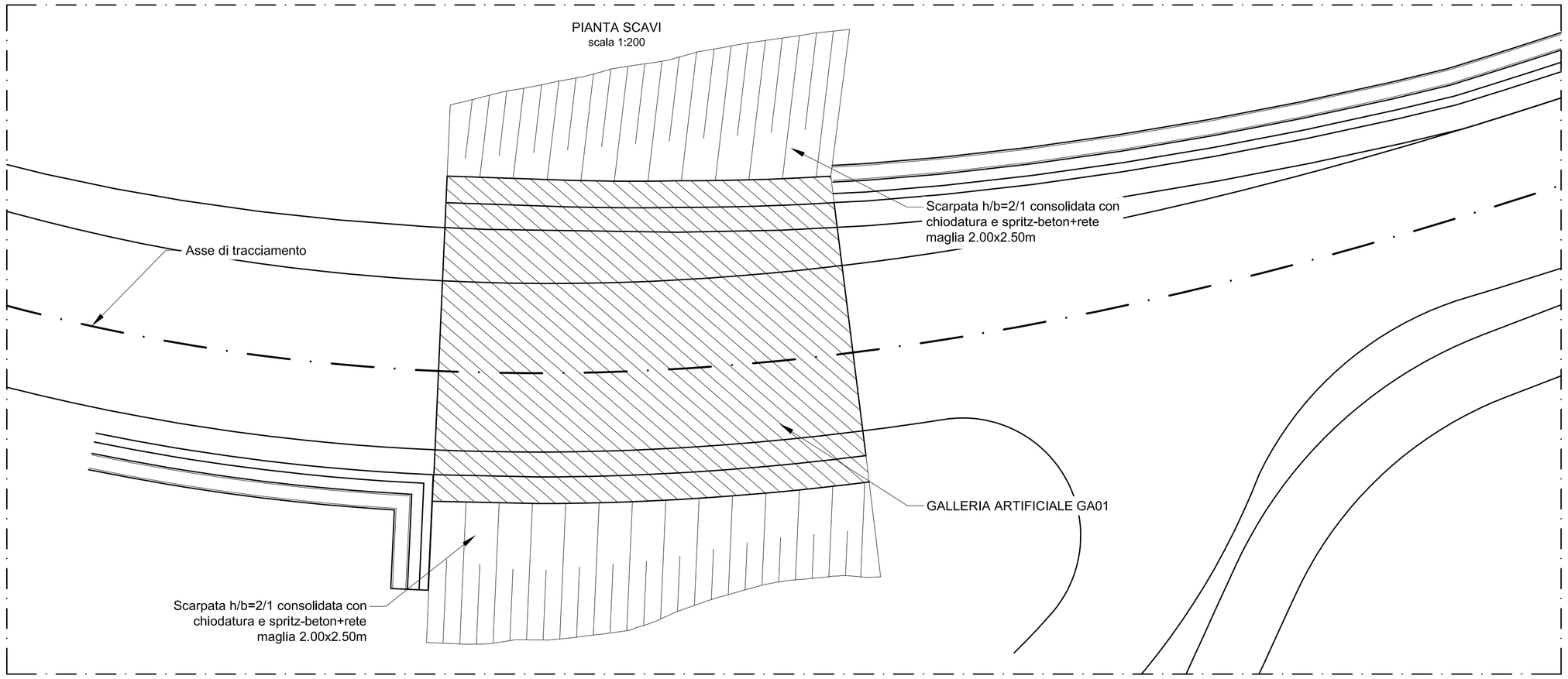

TABELLA CHIODI					
CHIODI ARMATI CON BARRE					
ORDINE	MAGLIA [m]	DIAMETRO NOMINALE ARMATURA[mm]	DIAMETRO PERFORAZIONE [mm]	LUNGH. TOTALE [m]	INCL. α (*)
C1	2X2	25	150	12	27°
C2	2X2	25	150	10	27°
C3	2X2	25	150	8	27°
C4	2X2	25	150	6	27°
* Inclinazione asse chiodo rispetto al piano orizzontale					

KEY-PLAN

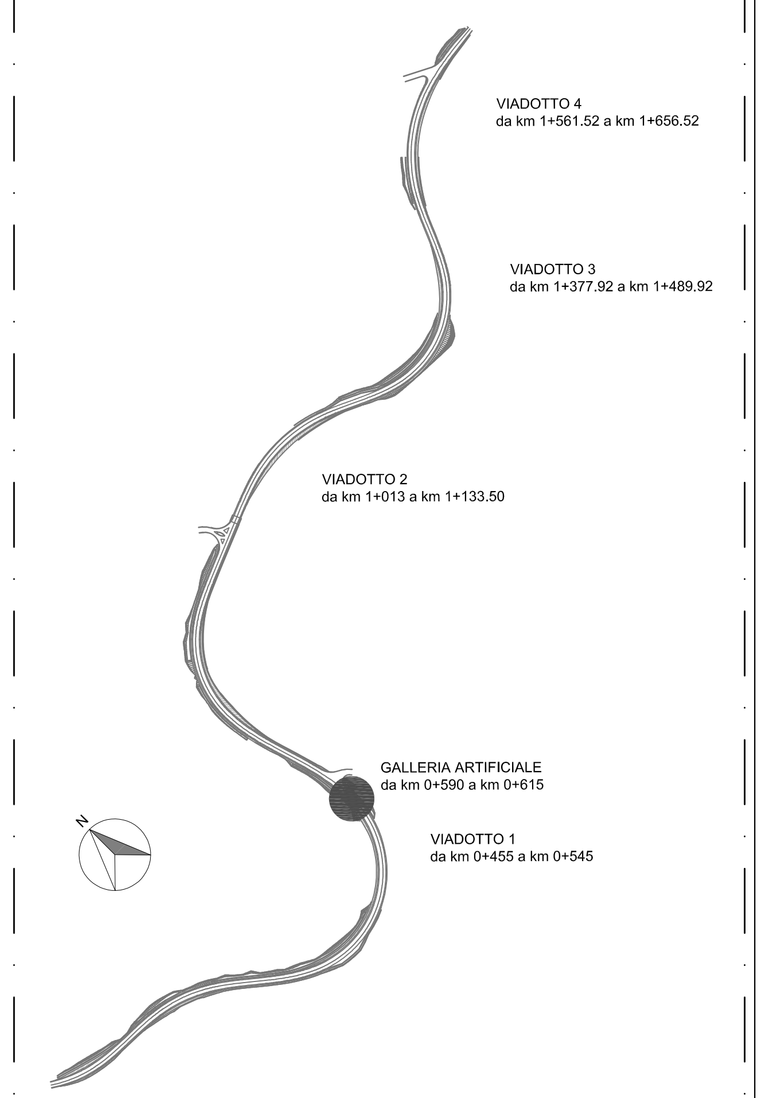

PROSPETTO CIGLIO SINISTRO
scala 1:200

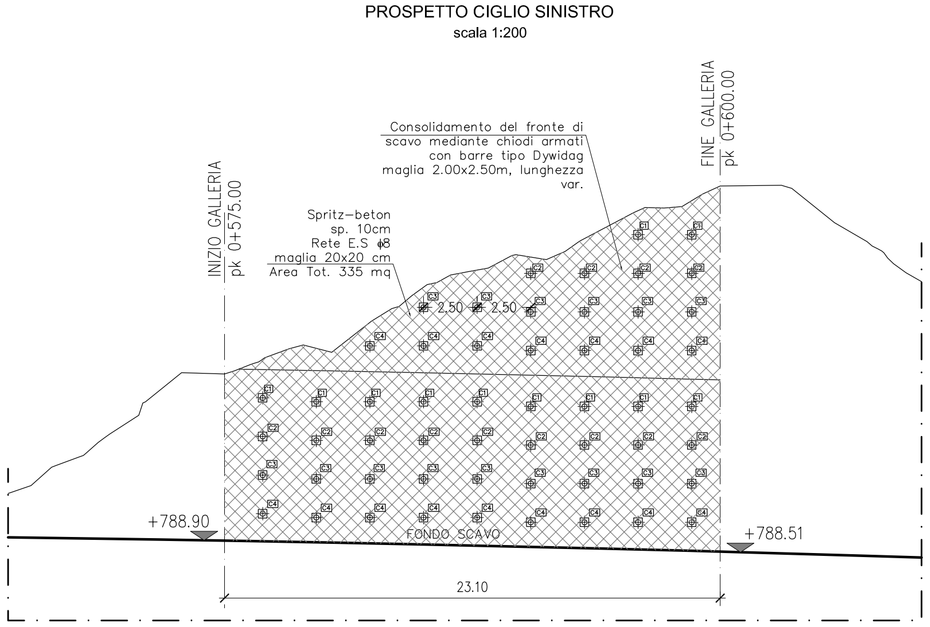

PROSPETTO CIGLIO DESTRO
scala 1:200

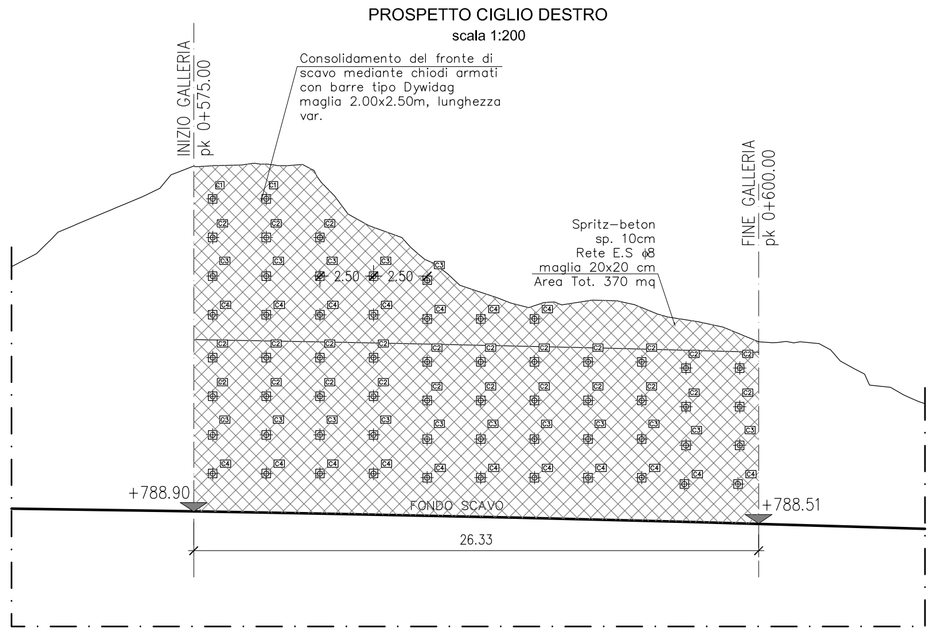

SEZIONE LONGITUDINALE REINTERRO
scala 1:200

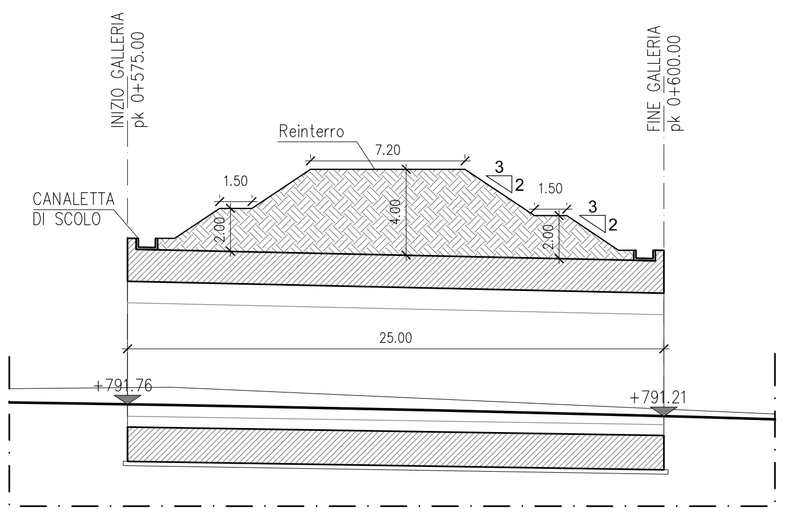

SEZIONI TRASVERSALI
scala 1:200

pk 0+575.00

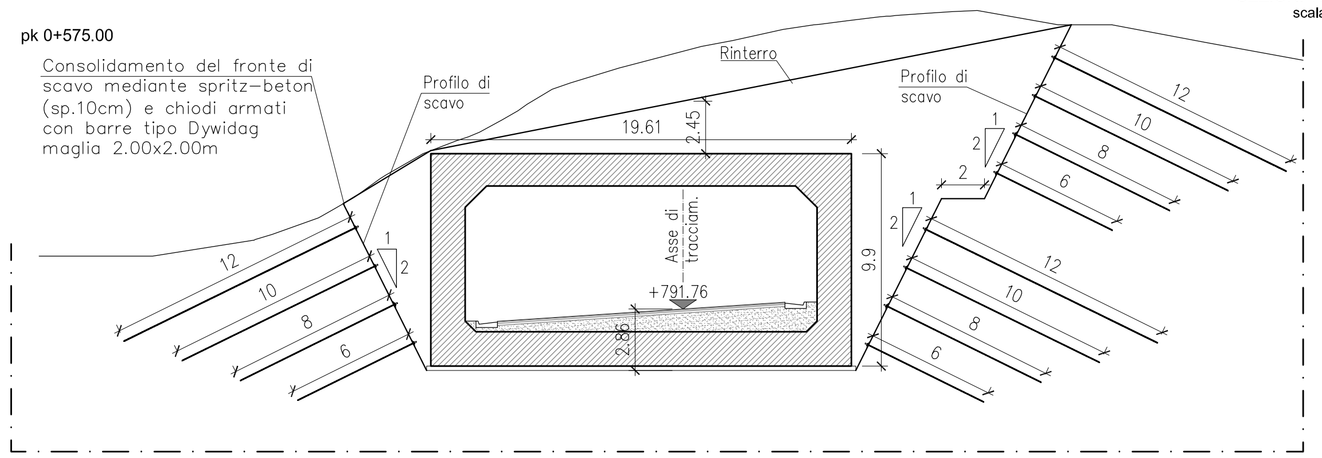

pk 0+590.00

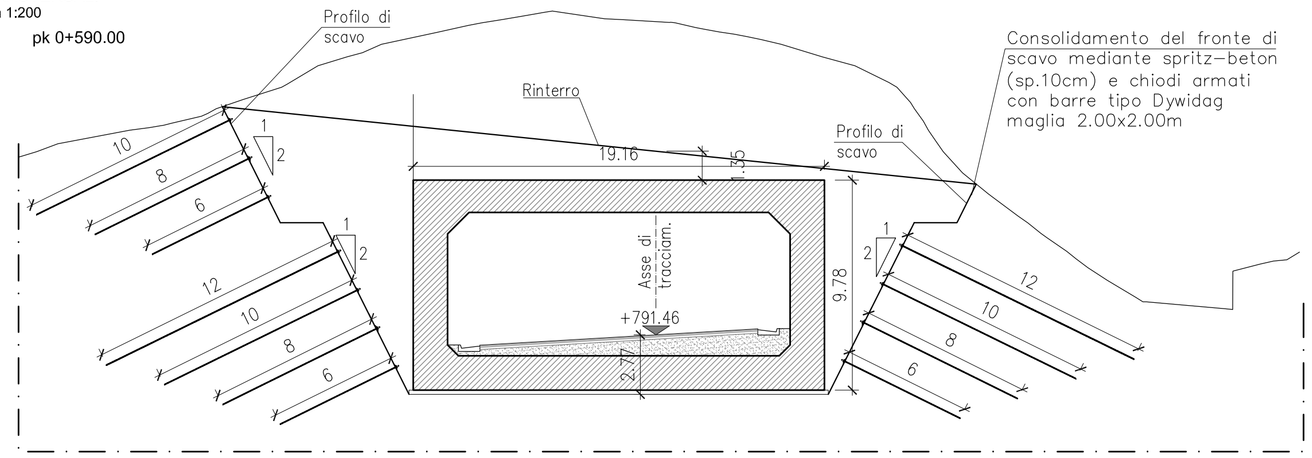

pk 0+580.00

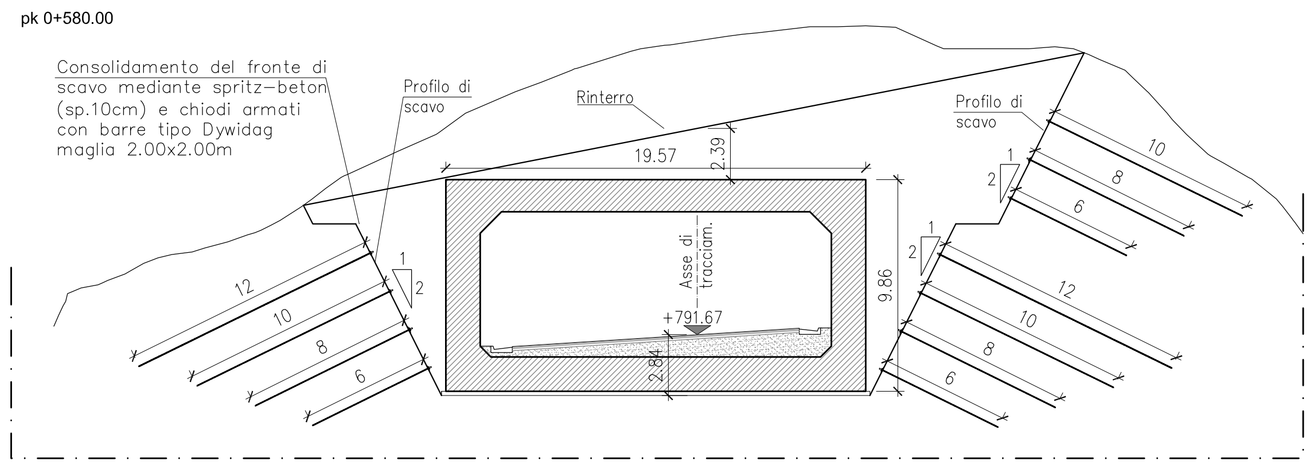

pk 0+600.00

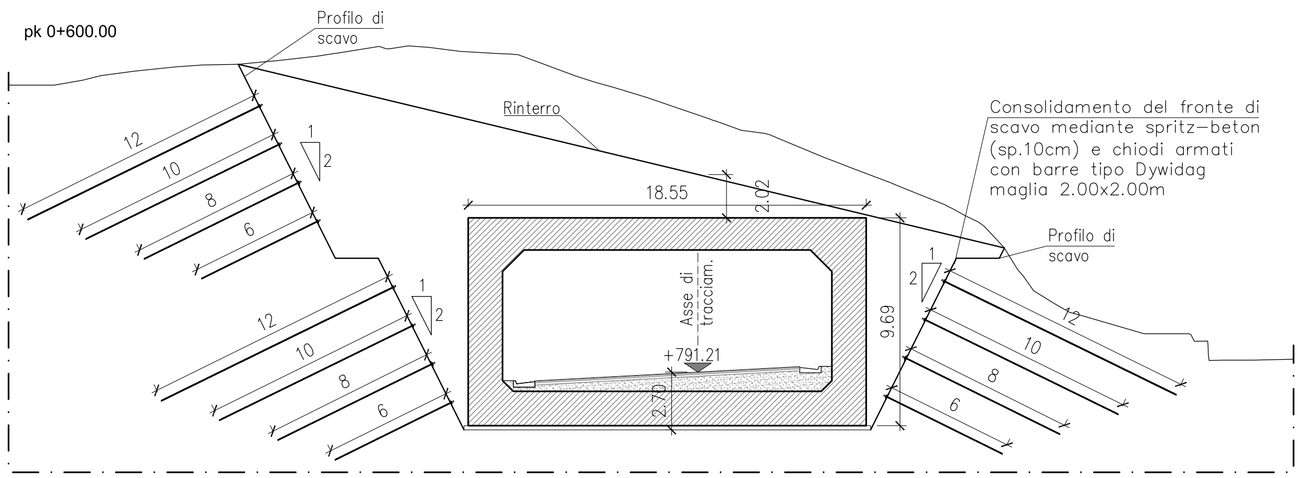

anas — *Direzione Progettazione e Realizzazione Lavori*

Variante alla S.S. 45 "Val di Trebbia"

Comuni di Torriglia e Montebruno

dal Km 31+500 (Costafontana) al Km 35+600 (Montebruno)

2° stralcio funzionale

PROGETTO DEFINITIVO

PROGETTAZIONE: ANAS - DIREZIONE PROGETTAZIONE E REALIZZAZIONE LAVORI

I PROGETTISTI:
Ing. Vincenzo Marzi
Ordine Ing. di Bari n. 3594

Ing. Giuseppe Danilo Malgeri
Ordine Ing. di Roma n. A34610

Geol. Serena Majetta
Ordine Geologi del Lazio n. 928

IL COORDINATORE PER LA SICUREZZA IN FASE DI PROGETTAZIONE
Geom. Fabio Quondam

VISTO: IL RESPONSABILE DEL PROCEDIMENTO :
Ing. Giancarlo Luongo

PROTOCOLLO | DATA

GEOTECNICA

Galleria Artificiale pk 0+590 Km

Prospetto, sezioni e pianta scavi

CODICE PROGETTO	NOME FILE	REVISIONE	SCALA:
PROGETTO DPGE03 LIV. PROG. D N. PROG. 1701	T00GA01GETDI01A CODICE ELAB. T00GA01GETD101	A	1:200

REV.	DESCRIZIONE	DATA	REDATTO	VERIFICATO	APPROVATO
C					
B					
A	EMISSIONE	.....	Ing. A. Mangiola	Ing. E. Mittiga	Ing. A. Michali