VIADOTTO 2

PIANTA FONDAZIONI
Scala 1:200

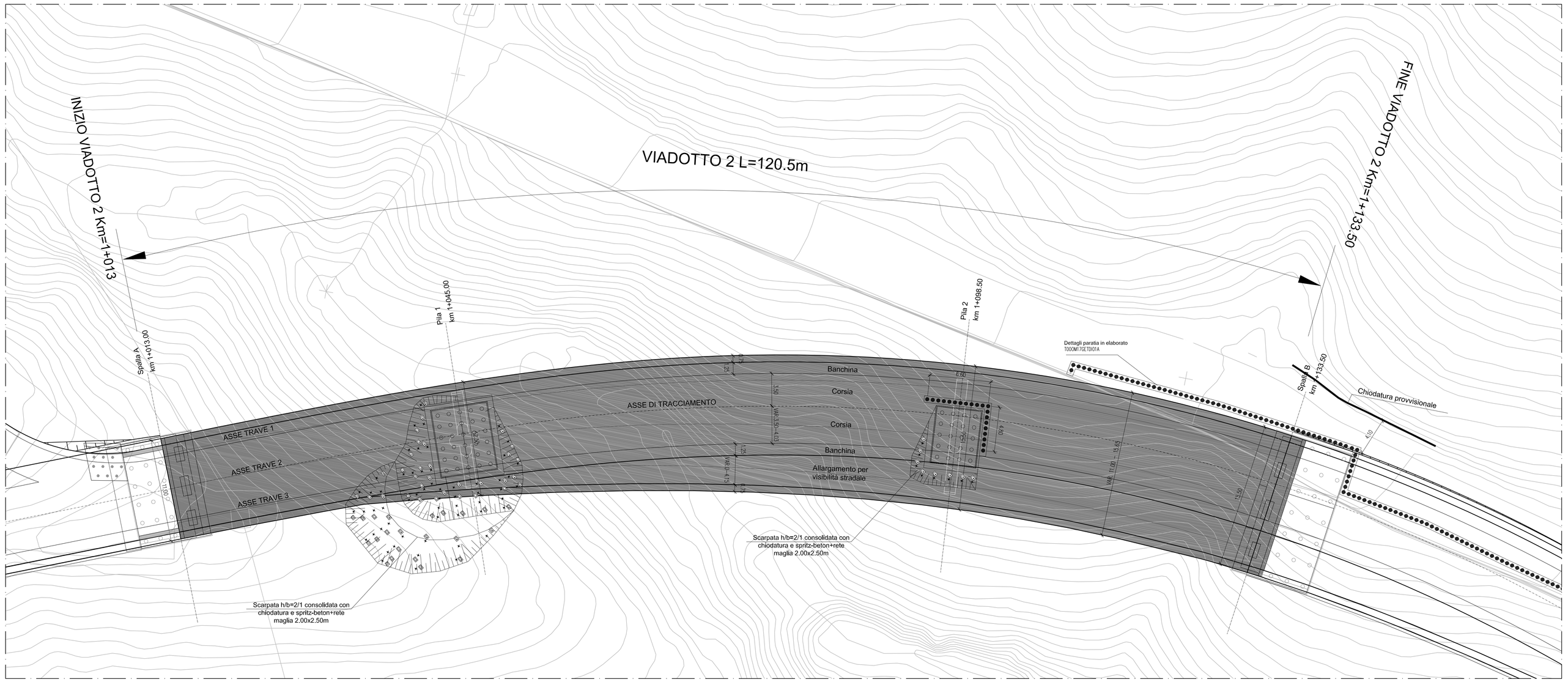

TABELLA TIRANTI - PARATIA PROVVISIONALE							
ORDINE	INTERASSE	N° TREFOLI	PRETIRO kN	LUNGH. LIBERA	LUNGH. BULBO	LUNGH. TOTALE	INCL. α
TP3	2.40	3	240	5.0	6.0	11.0	20°
TRAVE DI RIPARTIZIONE 2 HEB 160 Acciaio S235							

TABELLA CHIODI					
CHIODI ARMATI CON BARRE					
ORDINE	MAGLIA [m]	DIAMETRO NOMINALE ARMATURA [mm]	DIAMETRO PERFORAZIONE [mm]	LUNGH. TOTALE [m]	INCL. α (*)
C1	2X2	25	150	12	27°
C2	2X2	25	150	10	27°
C3	2X2	25	150	8	27°
C4	2X2	25	150	6	27°
* Inclinazione asse chiodo rispetto al piano orizzontale					

SEZIONE TRASVERSALE SPALLA 1
Scala 1:100

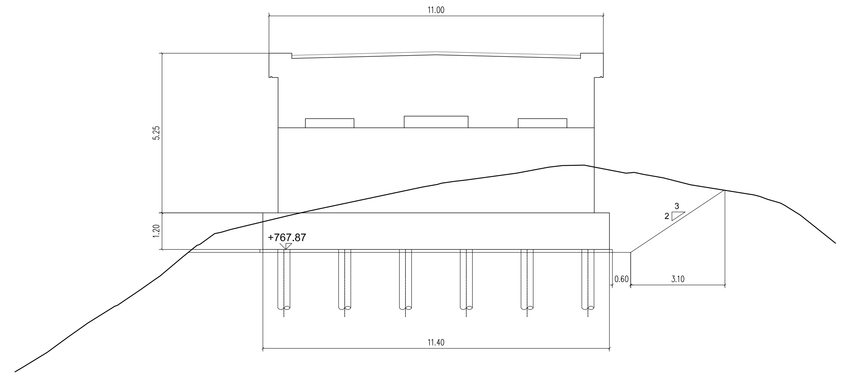

SEZIONE TRASVERSALE SPALLA 2
Scala 1:100

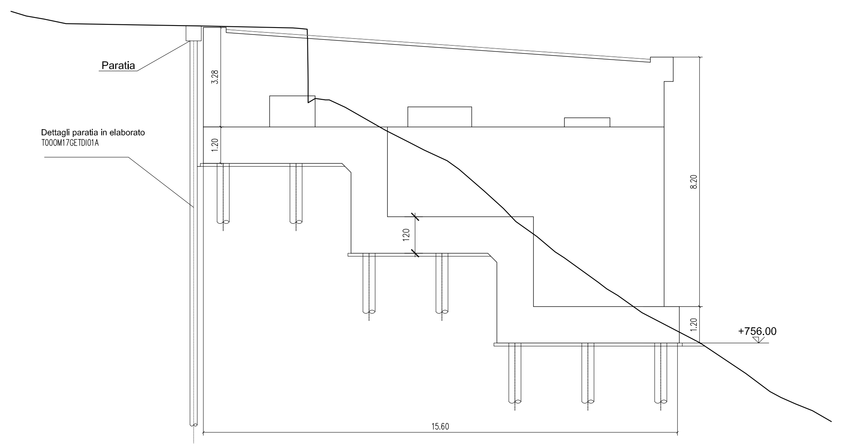

SEZIONE LONGITUDINALE
Scala 1:200

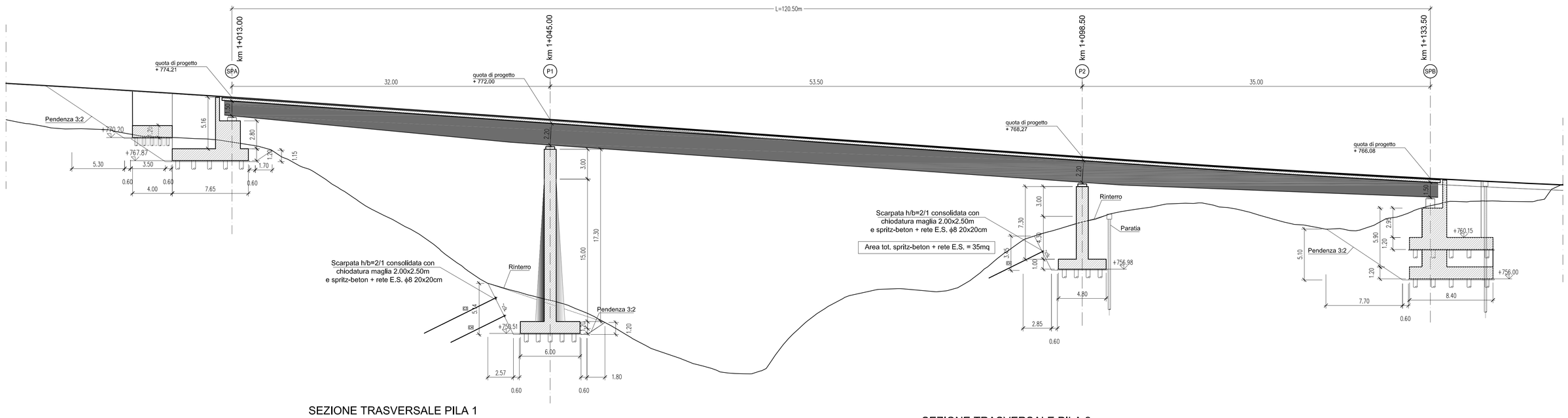

SEZIONE TRASVERSALE PILA 1
Scala 1:100

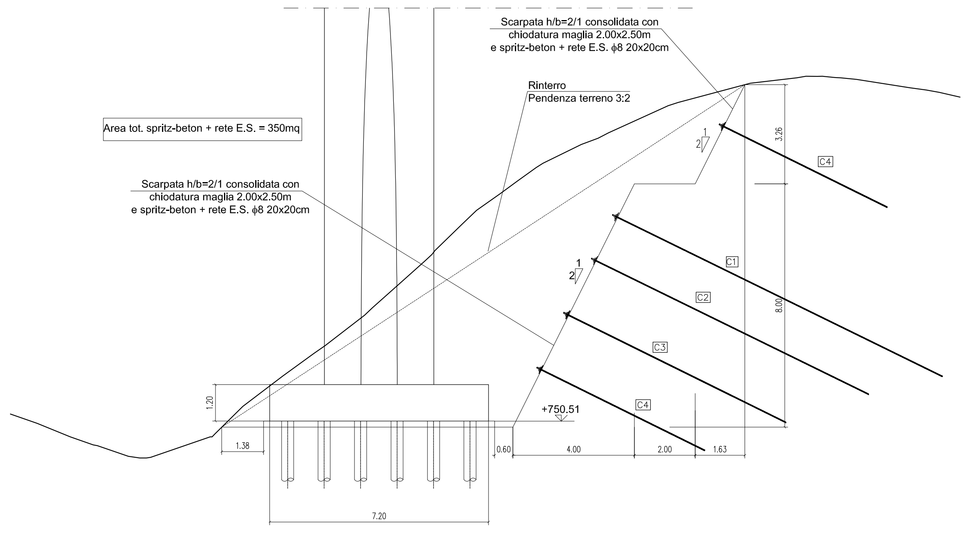

SEZIONE TRASVERSALE PILA 2
Scala 1:100

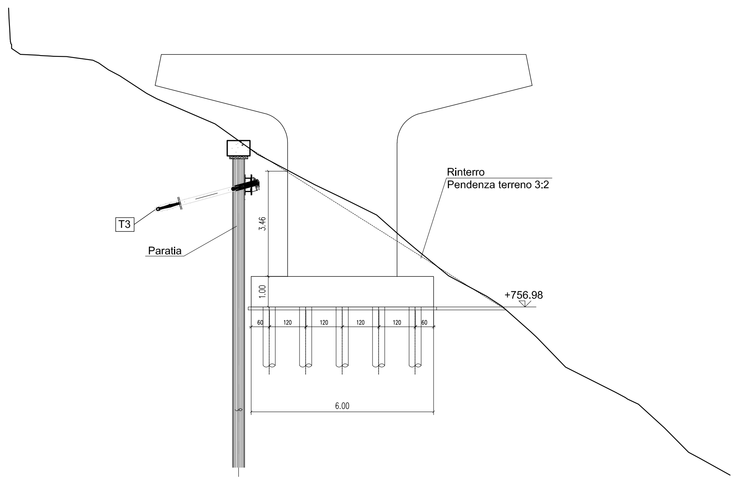

SVILUPPATA PARATIA PILA 2
Scala 1:200

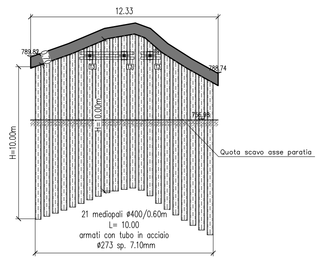

TABELLA PALI

n° = numero pali fondazione
L = Lunghezza palo in m
ϕ_{cab} = Diametro palo in mm
ϕ_{tubo} = Diametro tubo in mm
t_{tubo} = Spessore tubo in mm

VIADOTTO	POSIZIONE	n°	L [m]	ϕ_{cab} [mm]	ϕ_{tubo} [mm]	t_{tubo} [mm]
V2	SPALLA A	30	14	400	273	12.5
	PILA 1	30	16	400	273	8
	PILA 2	20	20	400	273	8
	SPALLA B	35	16	400	273	12.5

anas — *Direzione Progettazione e Realizzazione Lavori*

Variante alla S.S. 45 "Val di Trebbia"
Comuni di Torriglia e Montebruno
dal Km 31+500 (Costafontana) al Km 35+600 (Montebruno)
2° stralcio funzionale

PROGETTO DEFINITIVO

PROGETTAZIONE: ANAS - DIREZIONE PROGETTAZIONE E REALIZZAZIONE LAVORI

I PROGETTISTI:
Ing. Vincenzo Marzi
Ordine Ing. di Bari n. 3594
Ing. Giuseppe Danilo Margeri
Ordine Ing. di Roma n. A34610
Geol. Serena Majetta
Ordine Geologi del Lazio n. 928

IL COORDINATORE PER LA SICUREZZA IN FASE DI PROGETTAZIONE
Geom. Fabio Guonatam

VISTO: IL RESPONSABILE DEL PROCEDIMENTO :
Ing. Giancarlo Luongo

PROTOCOLLO | DATA

OPERE D'ARTE MAGGIORI
Viadotto VI02
Pianta, sezioni longitudinali, trasversali e dettagli di fondazioni e scavi

CODICE PROGETTO			NOME FILE	REVISIONE	SCALA:
PROGETTO	LIV. PROG.	N. PROG.	T00VI02GETDI01A		
DPGE03	D	1701	CODICE ELAB. T00VI02GETDI01	A	VARIE

REV.	DESCRIZIONE	DATA	REDATTO	VERIFICATO	APPROVATO
C					
B					
A	EMISSIONE	.....	Ing. A. Mangiglio	Ing. C. Millogo	Ing. A. Michel