PIANTA SUPERIORE
scala 1:200

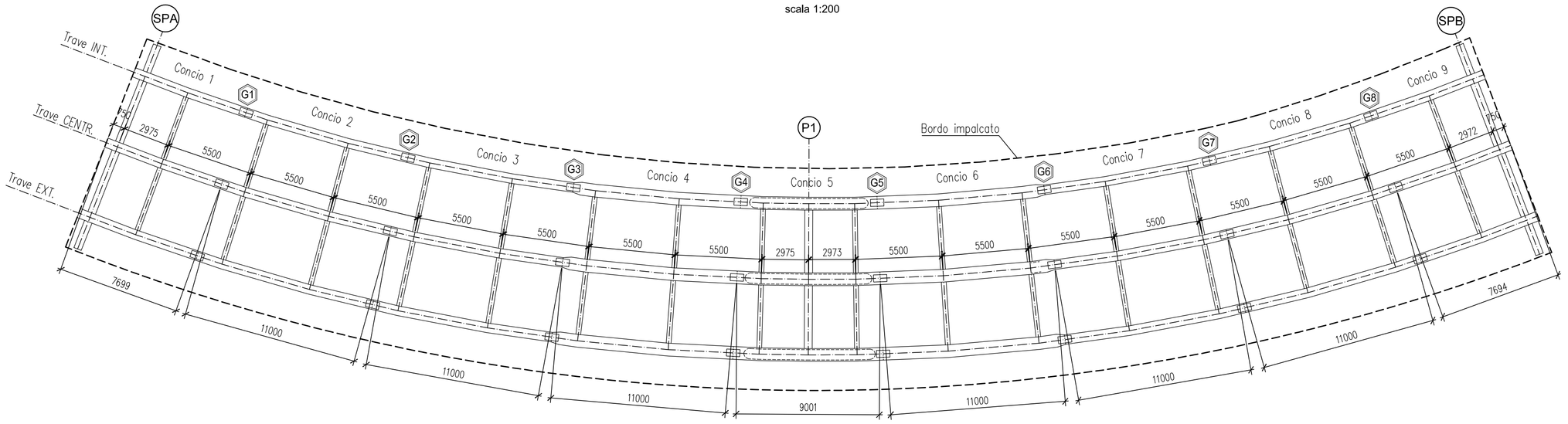

PIANTA INFERIORE
scala 1:200

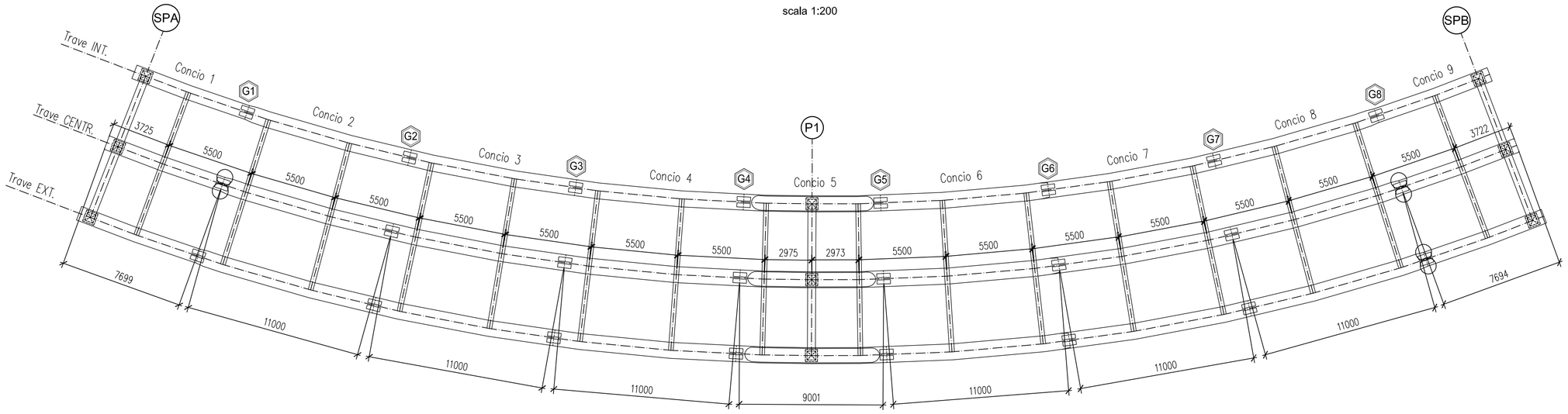

SEZIONE CORRENTE
scala 1:50

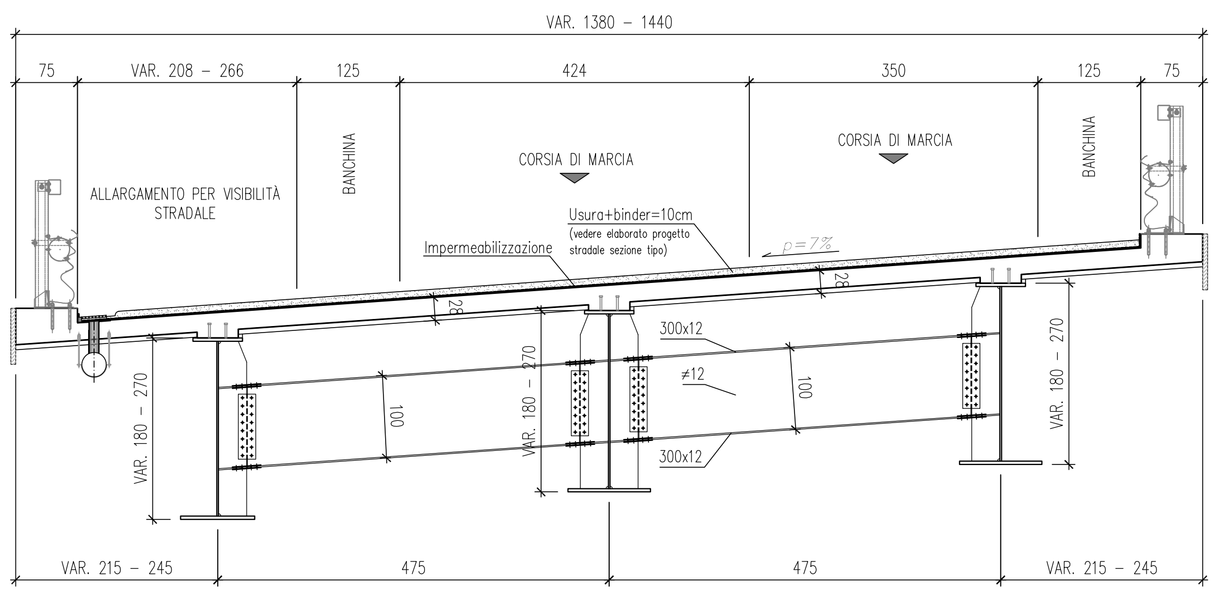

DETTAGLI PREDALLE

PARTICOLARE TRALICCIO

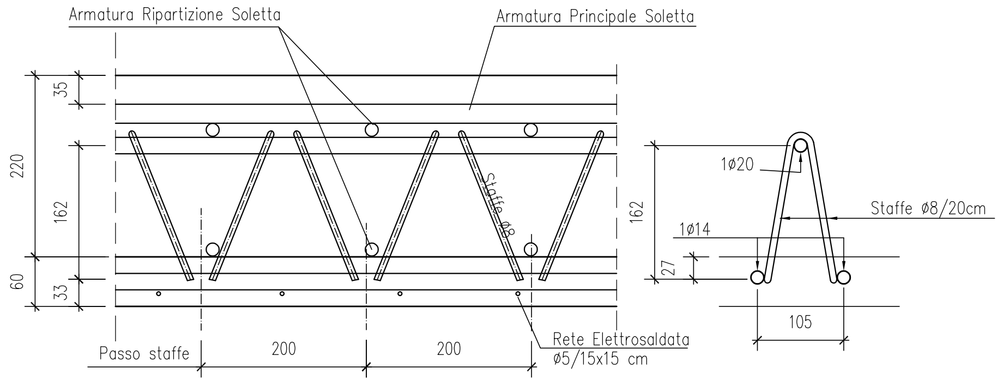

SEZIONE A SBALZO

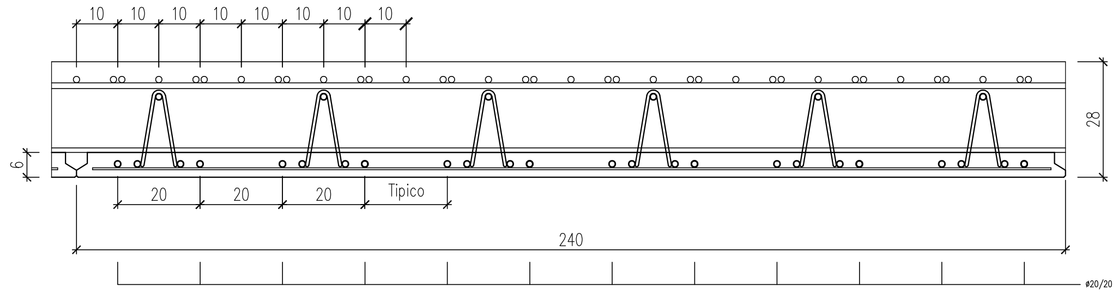

SEZIONE IN CAMPATA

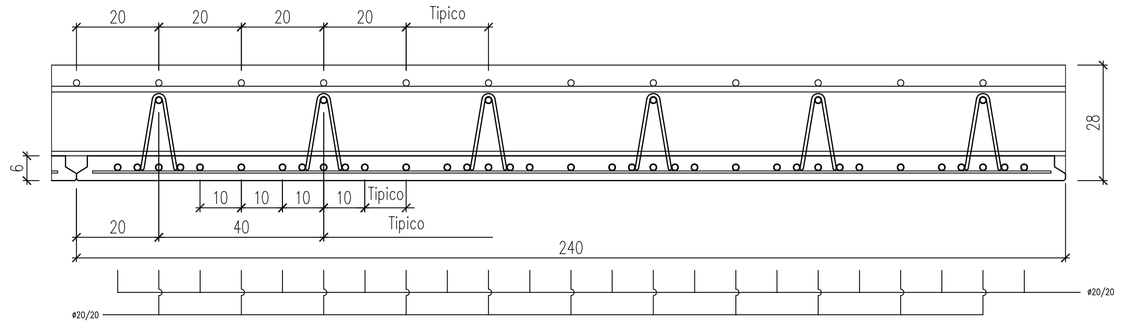

NOTE
Le unioni principali e secondarie sono tutte bullonate

anas — *Direzione Progettazione e Realizzazione Lavori*

Variante alla S.S. 45 "Val di Trebbia"

Comuni di Torriglia e Montebruno

dal Km 31+500 (Costafontana) al Km 35+600 (Montebruno)

2° stralcio funzionale

PROGETTO DEFINITIVO

PROGETTAZIONE: ANAS - DIREZIONE PROGETTAZIONE E REALIZZAZIONE LAVORI

I PROGETTISTI:
Ing. Vincenzo Marzi
Ordine Ing. di Bari n. 3594

Ing. Giuseppe Danilo Malgeri
Ordine Ing. di Roma n. A34610

Geol. Serena Majetta
Ordine Geologi del Lazio n. 928

IL COORDINATORE PER LA SICUREZZA IN FASE DI PROGETTAZIONE
Geom. Fabio Quondam

VISTO: IL RESPONSABILE DEL PROCEDIMENTO :
Ing. Giancarlo Luongo

PROTOCOLLO | DATA

OPERE D'ARTE MAGGIORI

Viadotto VI01

Carpenteria Metallica TAV.1/2

CODICE PROGETTO (PROGETTO / LIV. PROG. / N. PROG.)	NOME FILE	REVISIONE	SCALA:
DPGE03 D 1701	T00VI01STRCP01A CODICE ELAB. T00VI01STRCP01	A	VARIE

REV.	DESCRIZIONE	DATA	REDATTO	VERIFICATO	APPROVATO
C					
B					
A	EMISSIONE	OTTOBRE 2018			