MODELLO TRIDIMENSIONALE
TIPOLOGICO PILA

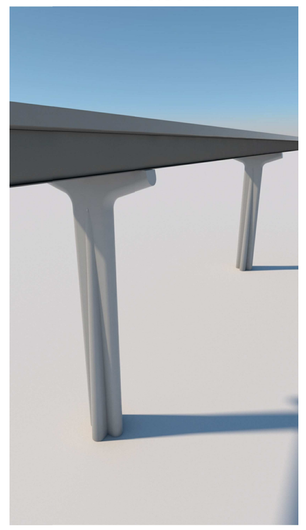

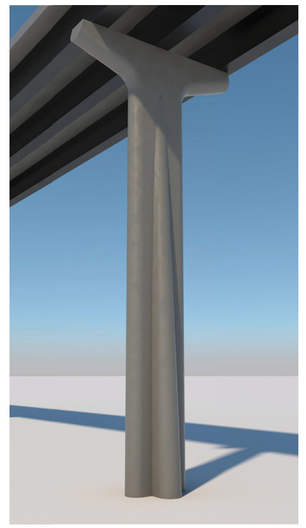

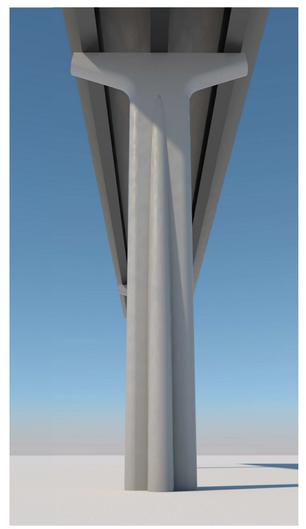

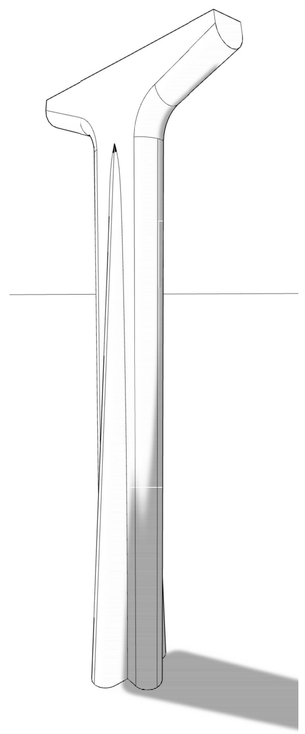

PROSPETTO P1 - V1
scala 1:50

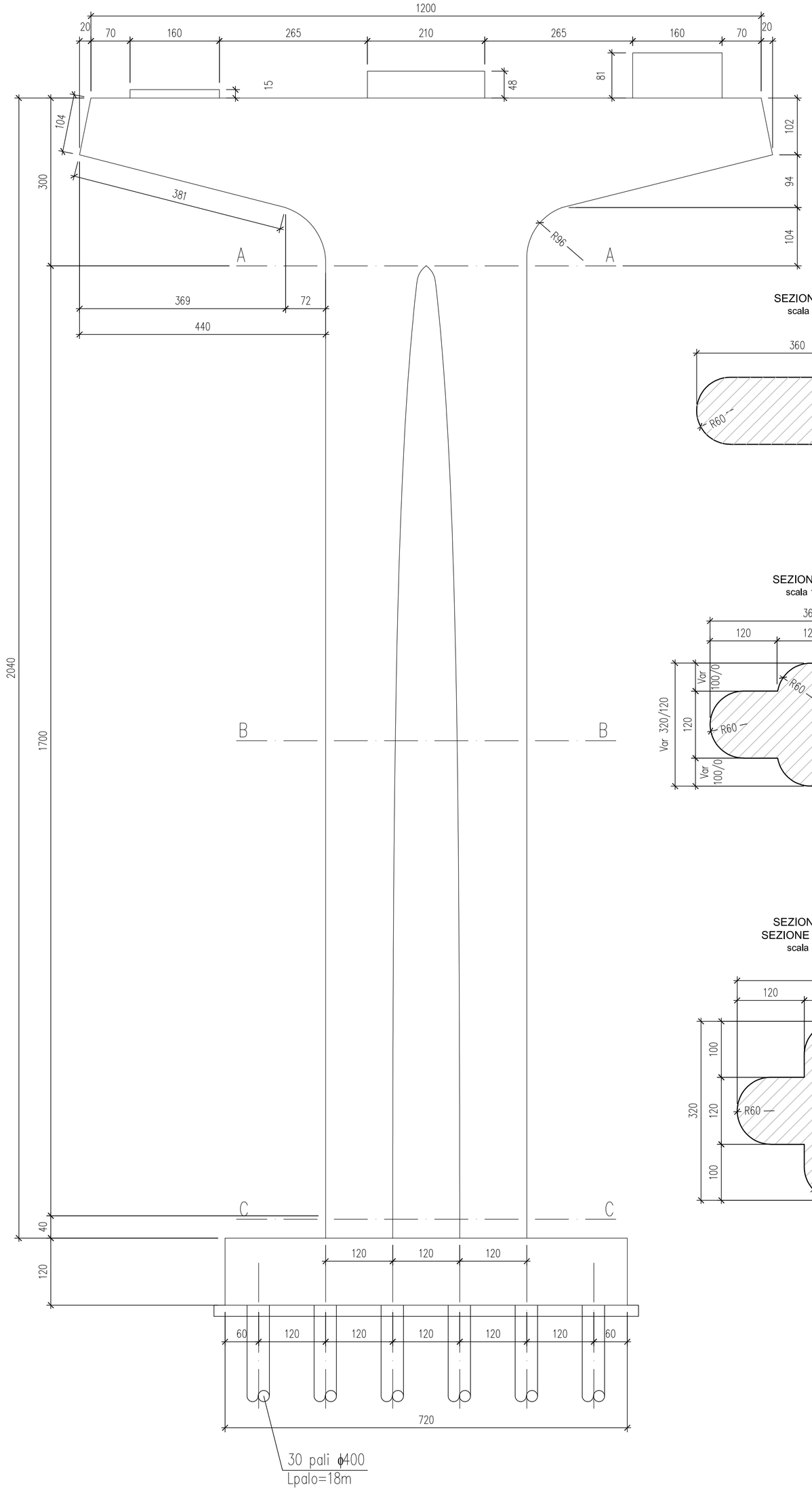

PROSPETTO P1 - V1
scala 1:50

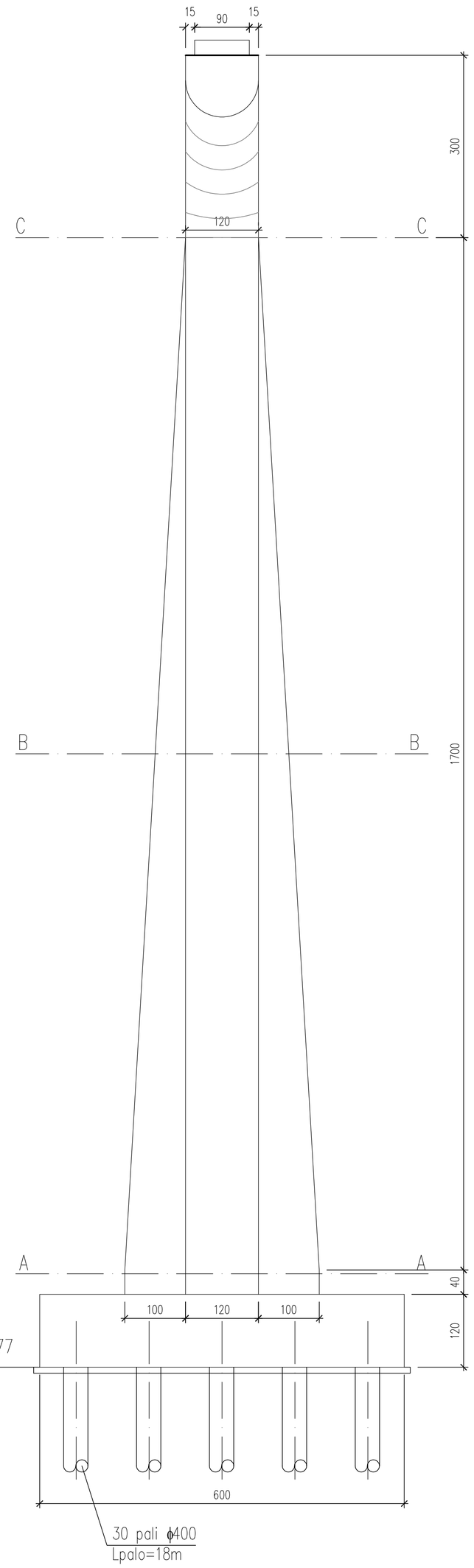

SEZIONE A-A
scala 1:50

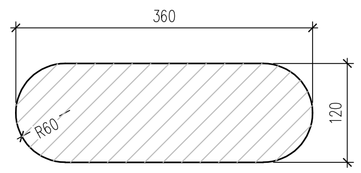

SEZIONE B-B
scala 1:50

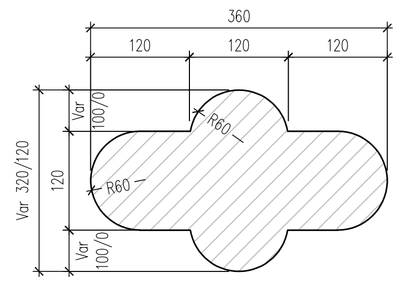

SEZIONE C-C
SEZIONE DI BASE
scala 1:50

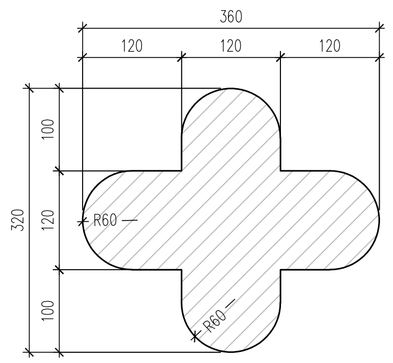

PIANTA FONDAZIONI P1 - V1
scala 1:50

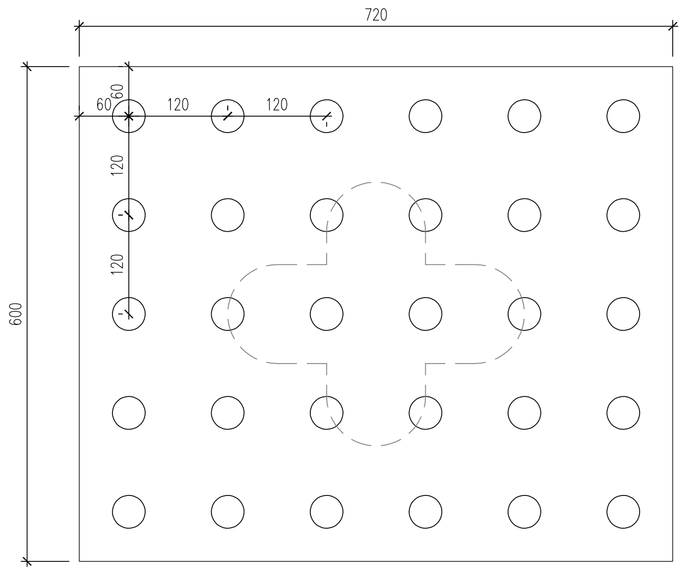

anas
Direzione Progettazione e Realizzazione Lavori

Variante alla S.S. 45 "Val di Trebbia"
Comuni di Torriglia e Montebruno
dal Km 31+500 (Costafontana) al Km 35+600 (Montebruno)
2° stralcio funzionale

PROGETTO DEFINITIVO

PROGETTAZIONE: ANAS - DIREZIONE PROGETTAZIONE E REALIZZAZIONE LAVORI

I PROGETTISTI:
Ing. Vincenzo Marzi
Ordine Ing. di Bari n. 3594

Ing. Giuseppe Danilo Malgeri
Ordine Ing. di Roma n. A34610

Geol. Serena Majetta
Ordine Geologi del Lazio n. 928

IL COORDINATORE PER LA SICUREZZA IN FASE DI PROGETTAZIONE
Geom. Fabio Quondam

VISTO: IL RESPONSABILE DEL PROCEDIMENTO :
Ing. Giancarlo Luongo

PROTOCOLLO | DATA

OPERE D'ARTE MAGGIORI

Viadotto VI01

PILA - Piante, sezioni e prospetti di carpenteria (elevazione e fondazione)

CODICE PROGETTO (PROGETTO / LIV. PROG. / N. PROG.)	NOME FILE T00VI01STRCP05A	REVISIONE	SCALA:
DPGE03 D 1701	CODICE ELAB. T00VI01STRCP05	A	1:50

REV.	DESCRIZIONE	DATA	REDATTO	VERIFICATO	APPROVATO
C					
B					
A	EMISSIONE	OTTOBRE 2018			