SEZIONE A - A
SPA V2
scala 1:50

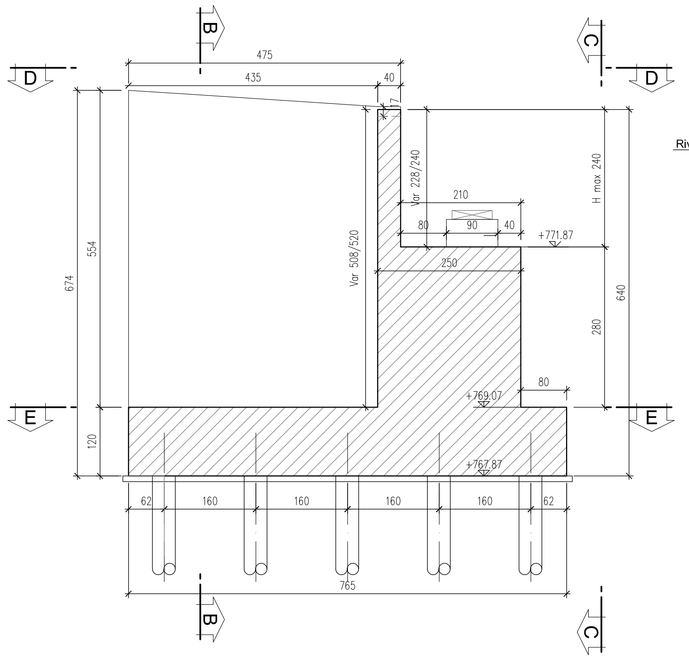

SEZIONE B - B
SPA V2
scala 1:50

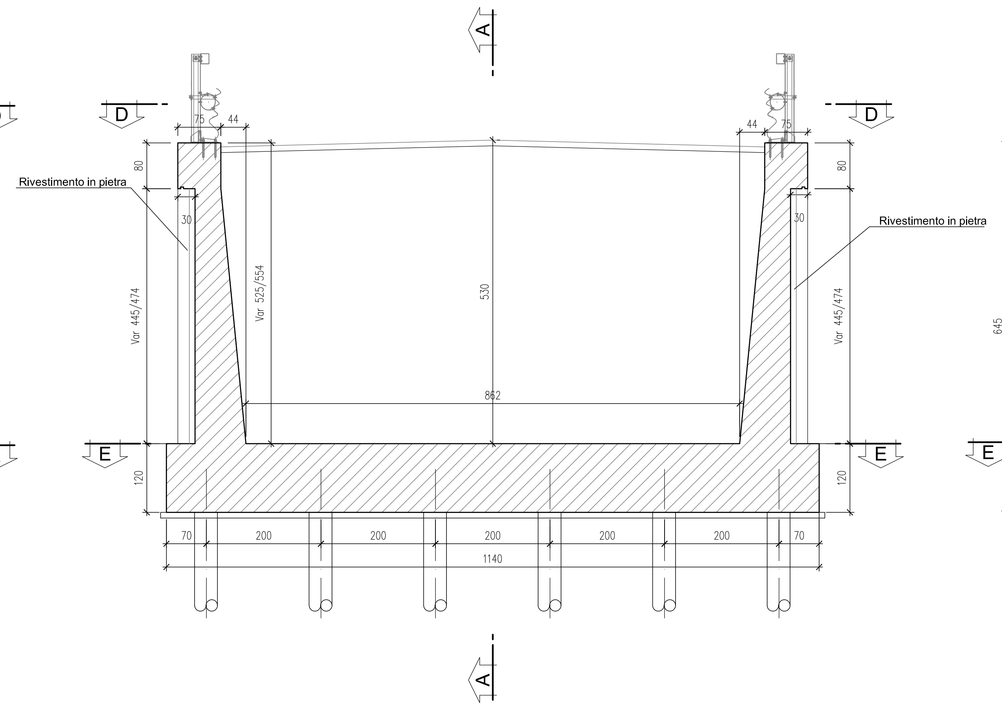

SEZIONE C - C
SPA V2
scala 1:50

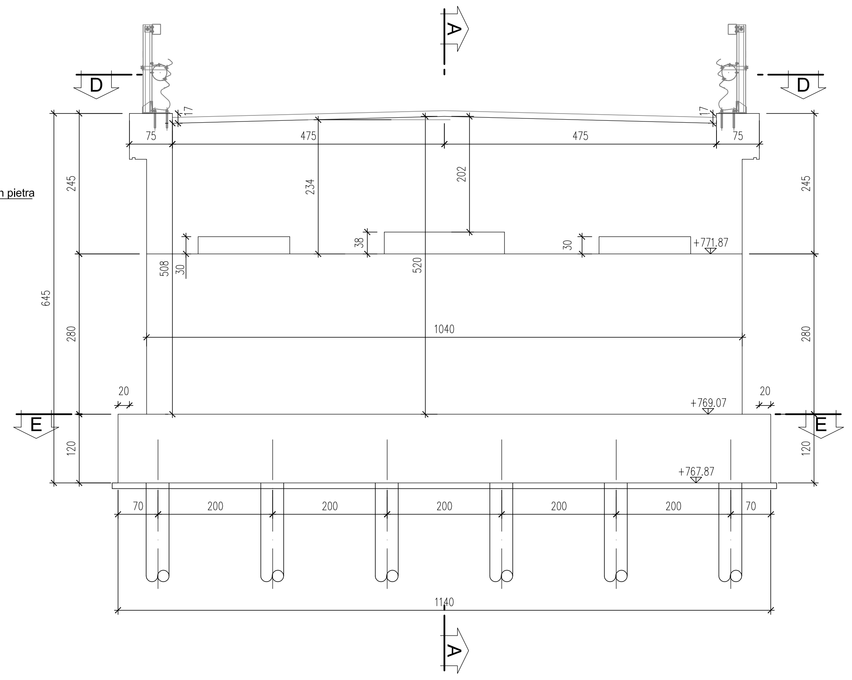

SEZIONE D - D
SPA V2
scala 1:50

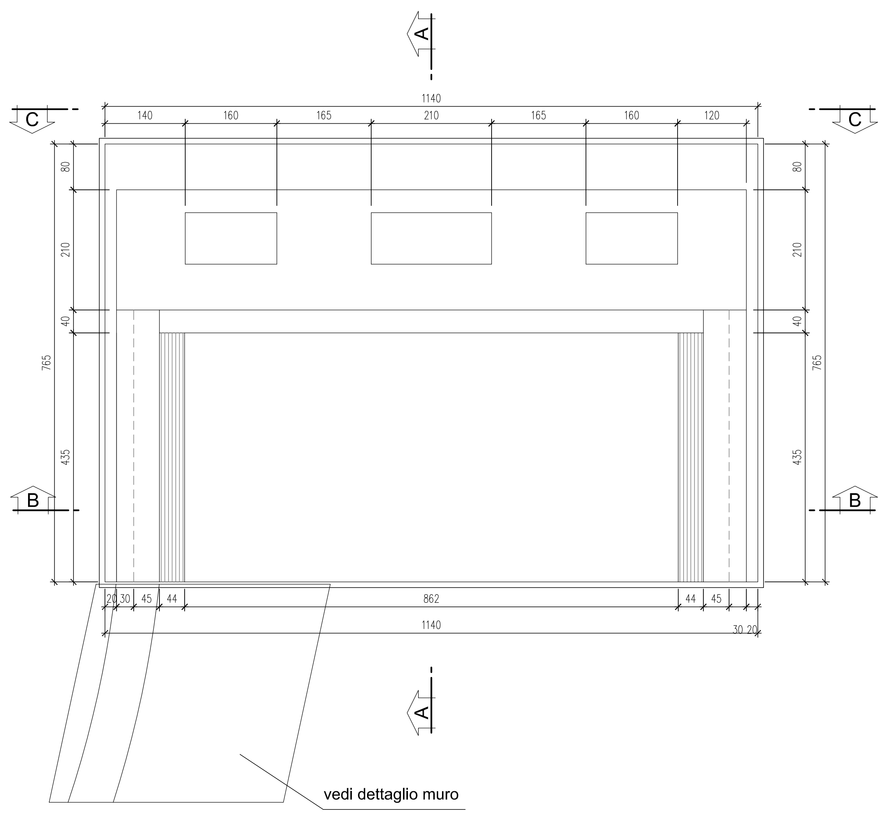

SEZIONE E - E
PIANTA FONDAZIONI
SPA V2
scala 1:50

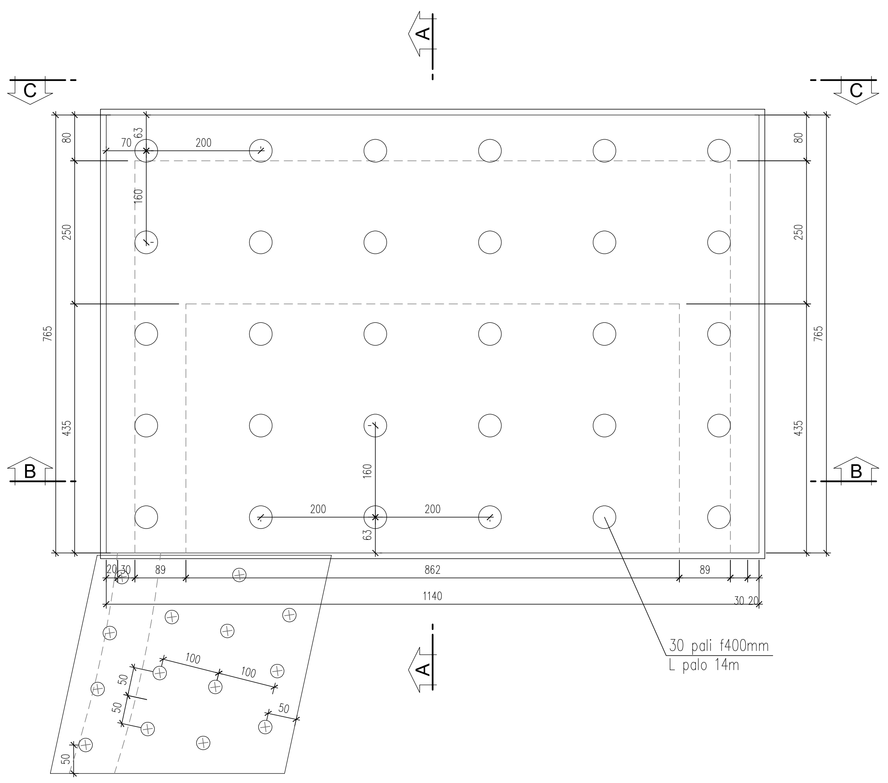

SEZIONE G - G
SPA V2
scala 1:50

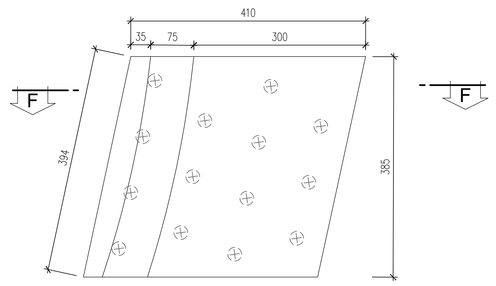

SEZIONE F-F
SPA V2
scala 1:50

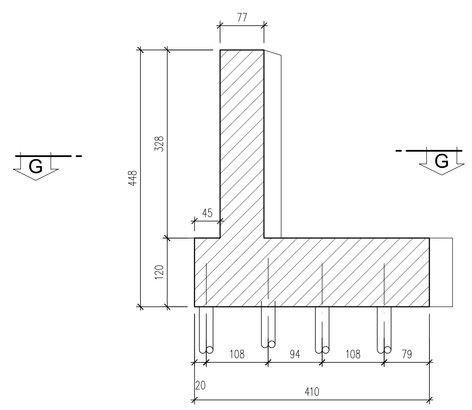

anas — Direzione Progettazione e Realizzazione Lavori

Variante alla S.S. 45 "Val di Trebbia"
Comuni di Torriglia e Montebruno
dal Km 31+500 (Costafontana) al Km 35+600 (Montebruno)
2° stralcio funzionale

PROGETTO DEFINITIVO

PROGETTAZIONE: ANAS - DIREZIONE PROGETTAZIONE E REALIZZAZIONE LAVORI

I PROGETTISTI:
Ing. Vincenzo Marzi
Ordine Ing. di Bari n. 3594

Ing. Giuseppe Danilo Malgeri
Ordine Ing. di Roma n. A34610

Geol. Serena Majkitta
Ordine Geologi del Lazio n. 928

IL COORDINATORE PER LA SICUREZZA IN FASE DI PROGETTAZIONE
Geom. Fabio Guondam

VISTO: IL RESPONSABILE DEL PROCEDIMENTO :
Ing. Giancarlo Luongo

PROTOCOLLO | DATA

OPERE D'ARTE MAGGIORI

Viadotto VI02

SPALLA A - Pianta e sezioni di carpenteria (elevazione e fondazione)

CODICE PROGETTO			NOME FILE	REVISIONE	SCALA:
PROGETTO	LIV. PROG.	N. PROG.	T00VI02STRCP03A		
DPGE03	D	1701	CODICE ELAB. T00VI02STRCP03	A	1:50

REV.	DESCRIZIONE	DATA	REDATTO	VERIFICATO	APPROVATO
C					
B					
A	EMISSIONE	OTTOBRE 2018			