SEZIONE A - A
SPA V2
scala 1:50

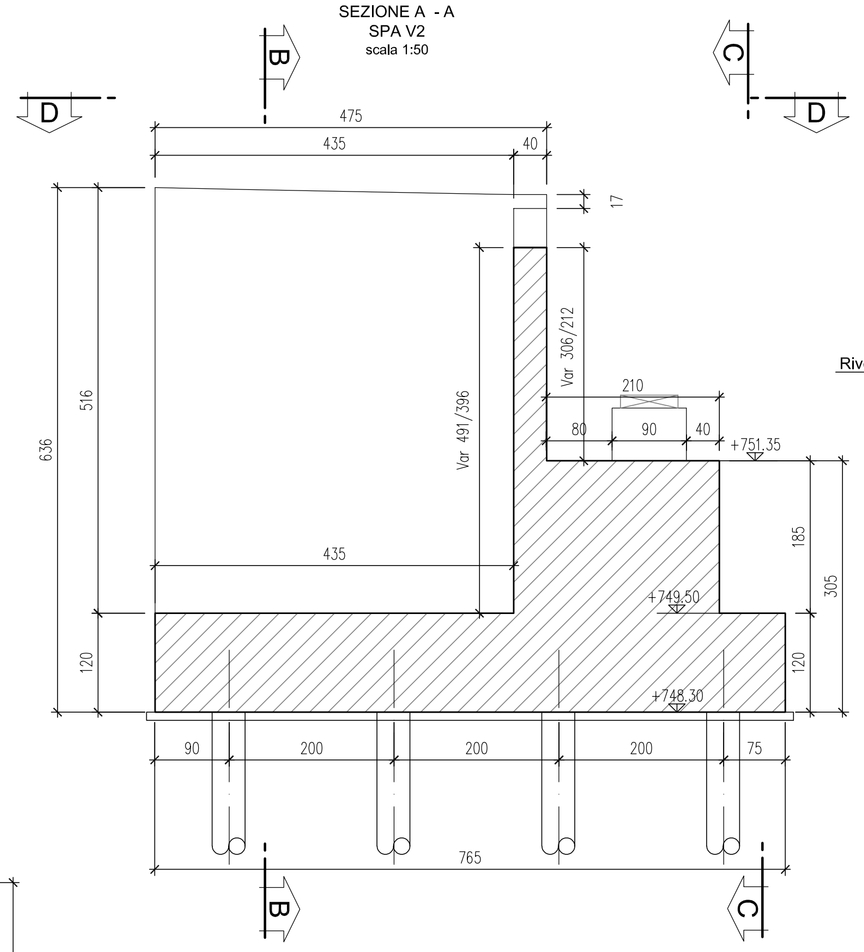

SEZIONE B - B
SPA V2
scala 1:50

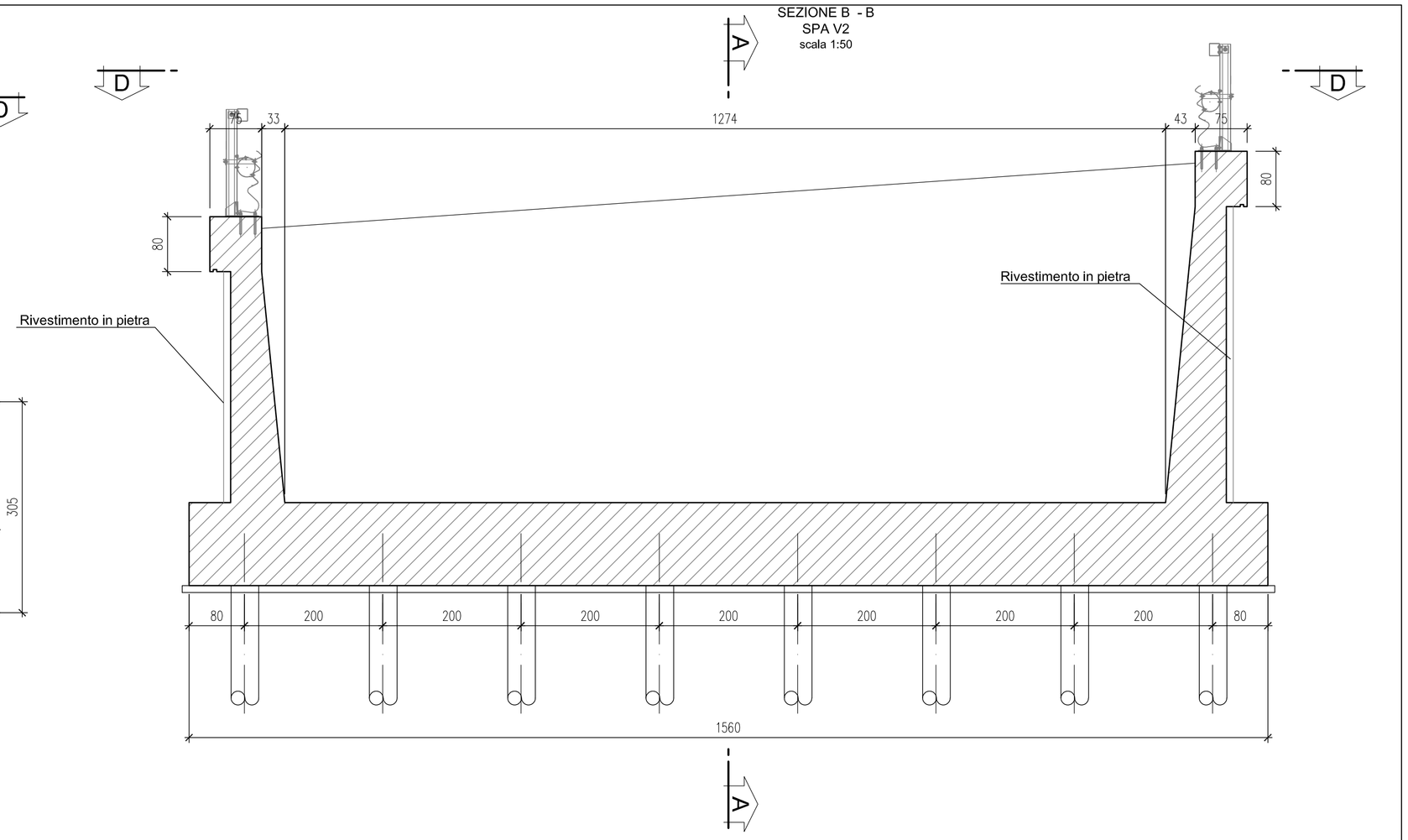

SEZIONE D - D
SPA V2
scala 1:50

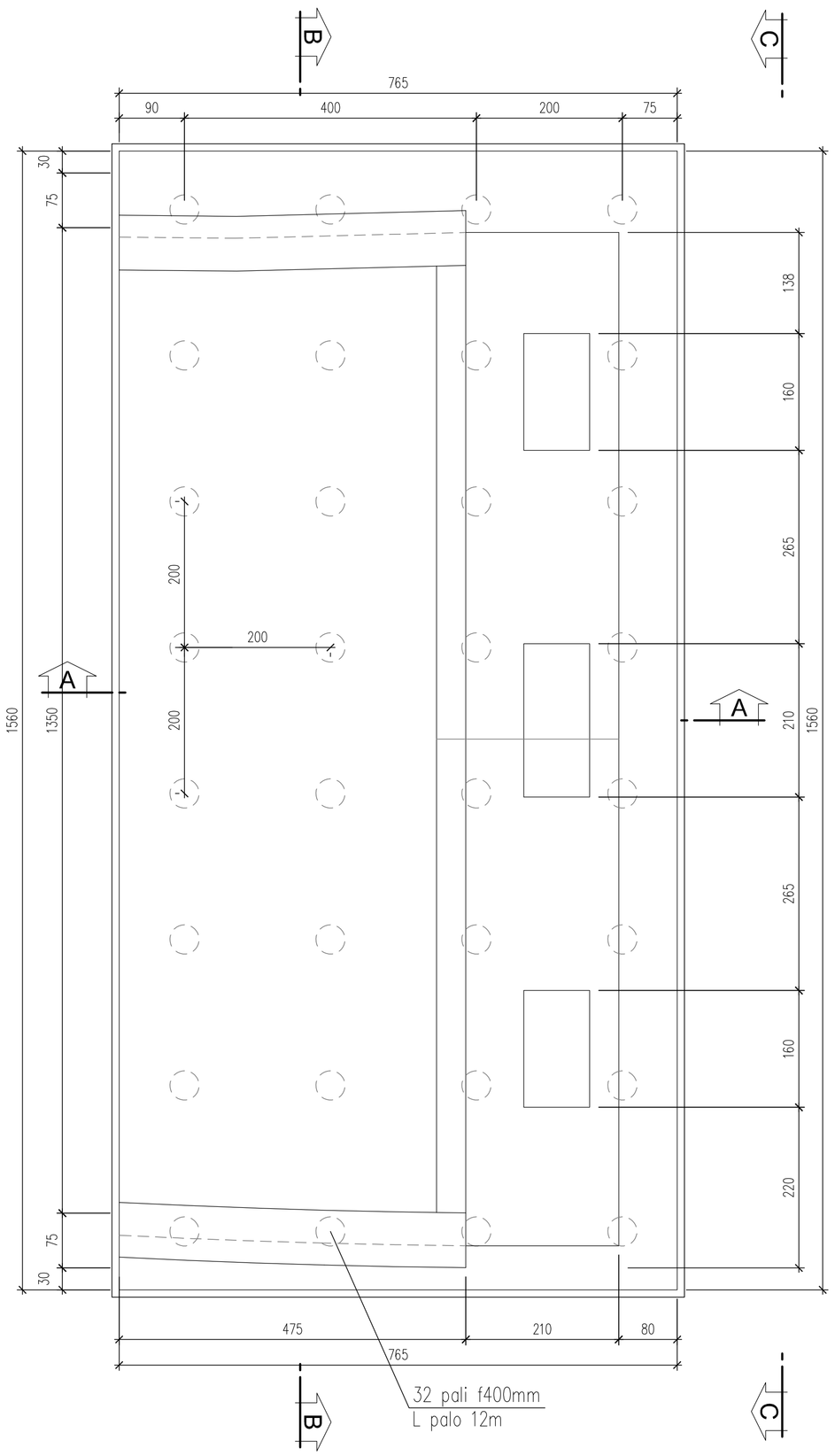

SEZIONE C - C
SPA V2
scala 1:50

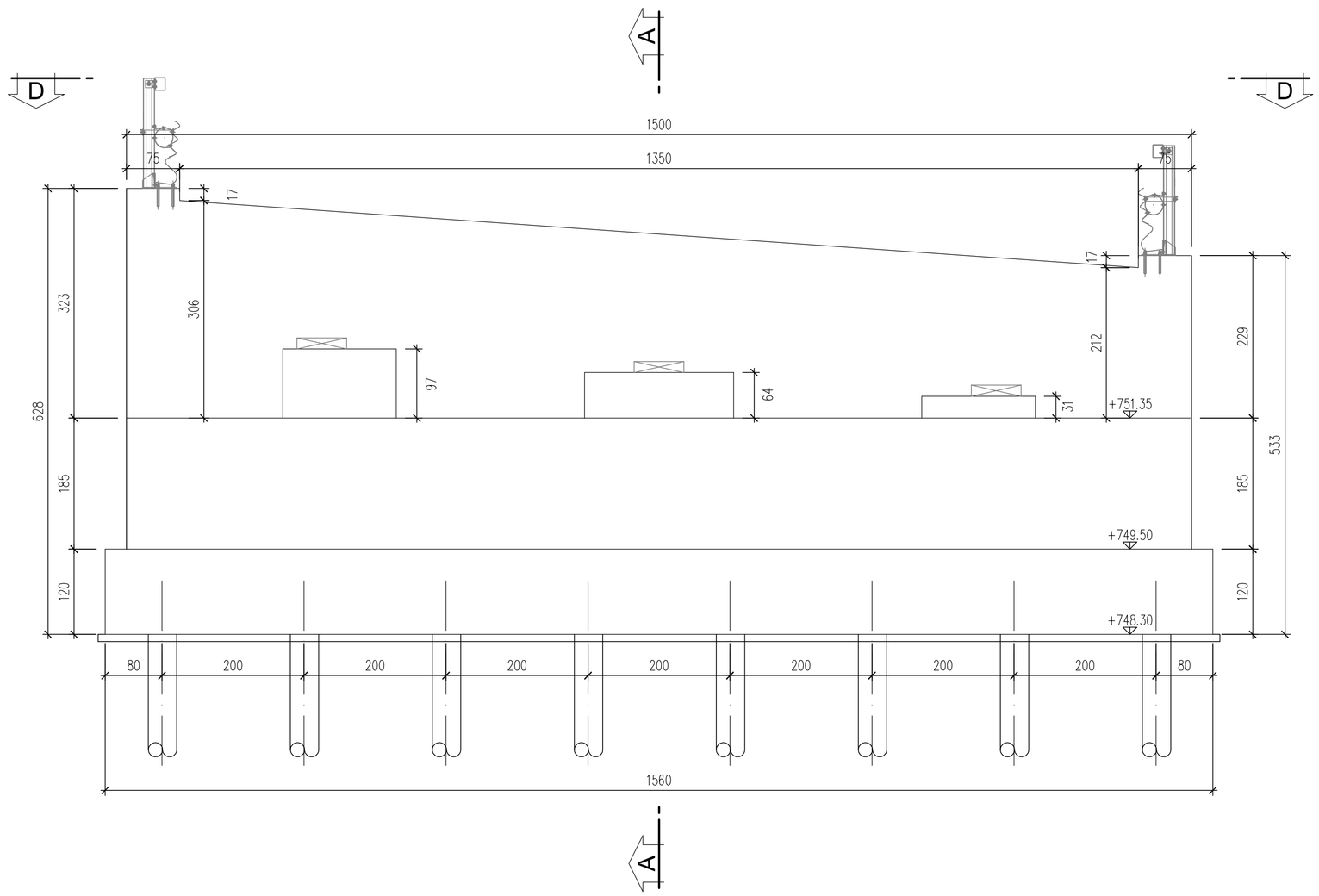

anas
Direzione Progettazione e Realizzazione Lavori

Variante alla S.S. 45 "Val di Trebbia"

Comuni di Torriglia e Montebruno

dal Km 31+500 (Costafontana) al Km 35+600 (Montebruno)

2° stralcio funzionale

PROGETTO DEFINITIVO

PROGETTAZIONE: ANAS - DIREZIONE PROGETTAZIONE E REALIZZAZIONE LAVORI

I PROGETTISTI:
Ing. Vincenzo Marzi
Ordine Ing. di Bari n. 3594

Ing. Giuseppe Danilo Malgeri
Ordine Ing. di Roma n. A34610

Geol. Serena Majetto
Ordine Geologi del Lazio n. 928

IL COORDINATORE PER LA SICUREZZA IN FASE DI PROGETTAZIONE
Geom. Fabio Quondam

VISTO: IL RESPONSABILE DEL PROCEDIMENTO :
Ing. Giancarlo Luongo

PROTOCOLLO | DATA

OPERE D'ARTE MAGGIORI

Viadotto VI03

SPALLA A - Pianta e sezioni di carpenteria (elevazione e fondazione)

CODICE PROGETTO	NOME FILE	REVISIONE	SCALA:
PROGETTO DPGE03 LIV. PROG. D N. PROG. 1701	T00VI03STRCP03A CODICE ELAB. T00VI03STRCP03	A	1:50

REV.	DESCRIZIONE	DATA	REDATTO	VERIFICATO	APPROVATO
C					
B					
A	EMISSIONE	OTTOBRE 2018			