NOTE
Le unioni principali e secondarie sono tutte bullonate

Prospetto trave centrale
1:100

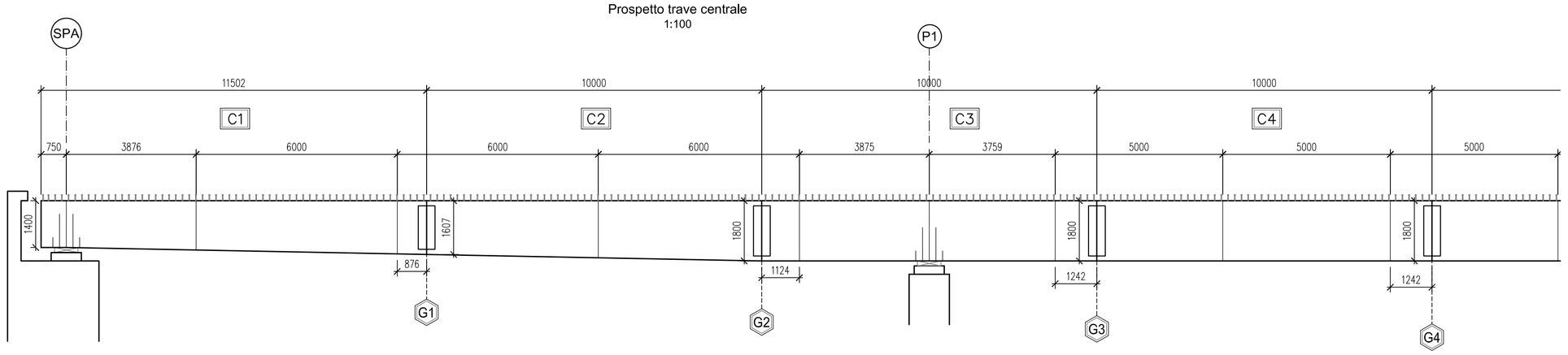

	CONCIO C1	CONCIO C2	CONCIO C3	CONCIO C4	
ALA SUPERIORE	600x24	700x30	700x35	700x30	
ANIMA	18	18	22	20	
ALA INFERIORE	900x30	900x35	900x35 + 700x20	900x35	
ALTEZZA	1400–1607	1607–1800	1800	1800	
LUNGHEZZA (mm)	11502	10000	10000	10000	
CONNETTORI A PIOLO	3ø22/200	2ø22/200	3ø22/200	3ø22/200	

TRAVI - SEZIONE TIPO

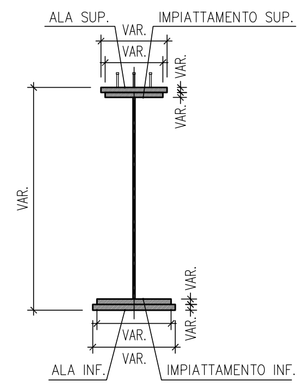

Prospetto trave centrale
1:100

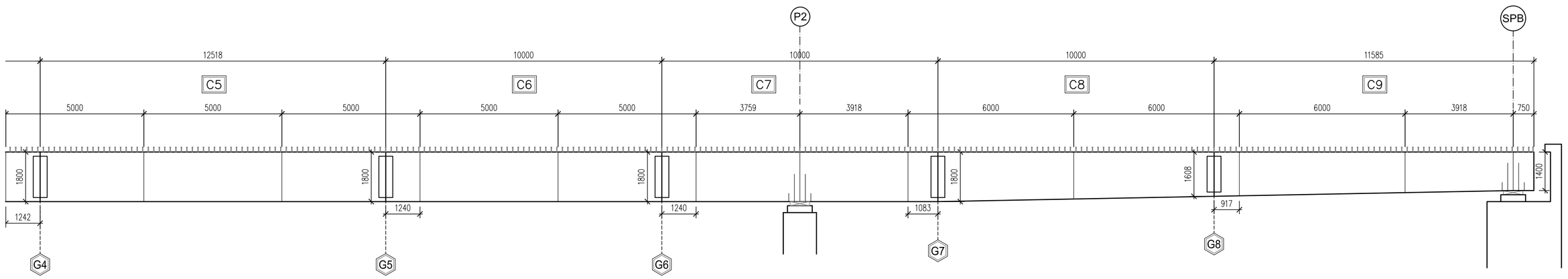

	CONCIO C5	CONCIO C6	CONCIO C7	CONCIO C8	CONCIO C9
	700x30	700x30	700x35	700x30	600x24
	18	20	22	18	18
	900x35	900x35	900x35 + 700x20	900x35	900x30
	1800	1800	1800	1800–1608	1608–1400
	12518	10000	10000	10000	11585
	2ø22/200	3ø22/200	3ø22/200	2ø22/200	3ø22/200

SEZIONE SPALLA
scala 1:50

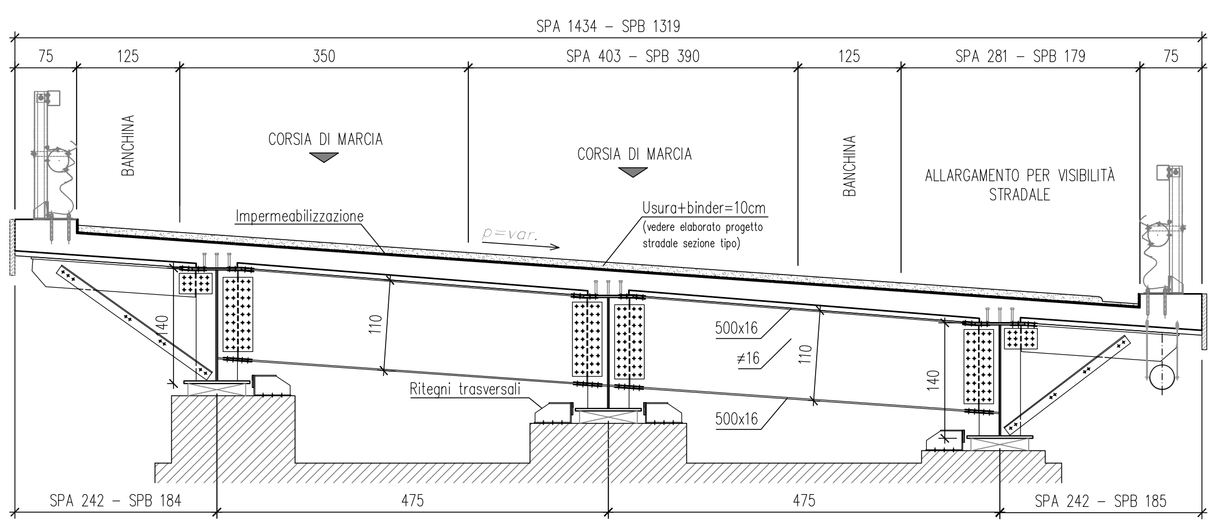

SEZIONE PILA
scala 1:50

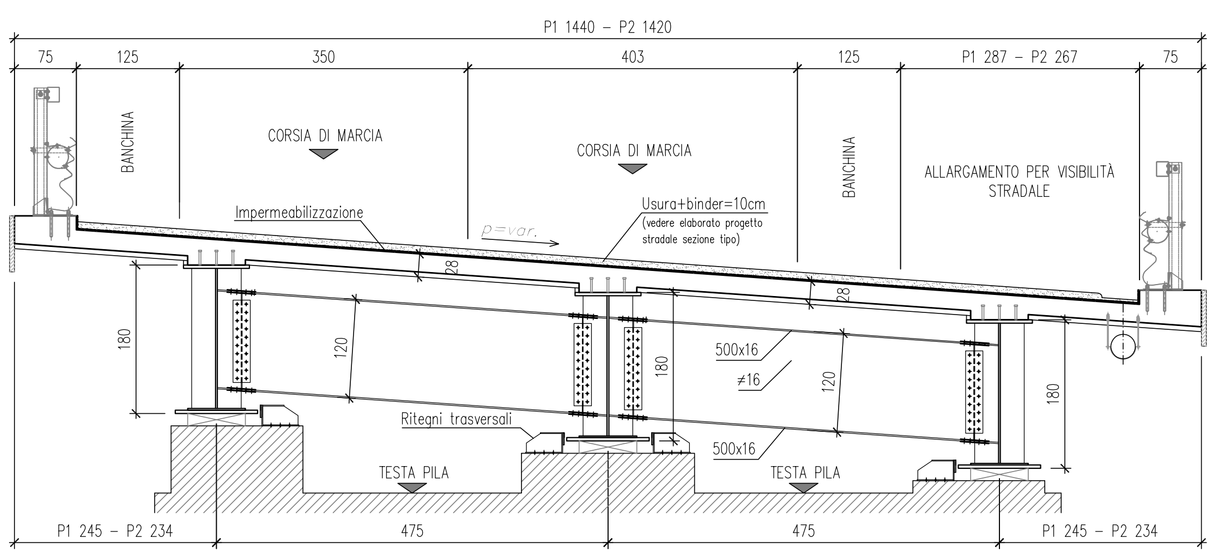

anas
Direzione Progettazione e Realizzazione Lavori

Variante alla S.S. 45 "Val di Trebbia"
Comuni di Torriglia e Montebruno
dal Km 31+500 (Costafontana) al Km 35+600 (Montebruno)
2° stralcio funzionale

PROGETTO DEFINITIVO

PROGETTAZIONE: ANAS - DIREZIONE PROGETTAZIONE E REALIZZAZIONE LAVORI

I PROGETTISTI:
Ing. Vincenzo Marzi
Ordine Ing. di Bari n. 3594

Ing. Giuseppe Danilo Malgeri
Ordine Ing. di Roma n. A34610

Geol. Serena Majetta
Ordine Geologi del Lazio n. 928

IL COORDINATORE PER LA SICUREZZA IN FASE DI PROGETTAZIONE
Geom. Fabio Quondam

VISTO: IL RESPONSABILE DEL PROCEDIMENTO :
Ing. Giancarlo Luongo

PROTOCOLLO | DATA

OPERE D'ARTE MAGGIORI
Viadotto VI04
Carpenteria Metallica TAV. 2/2

CODICE PROGETTO (PROGETTO / LIV. PROG. / N. PROG.)	NOME FILE	REVISIONE	SCALA:
DPGE03 D 1701	T00VI04STRCP02A CODICE ELAB. T00VI04STRCP02	A	1:50

REV.	DESCRIZIONE	DATA	REDATTO	VERIFICATO	APPROVATO
C					
B					
A	EMISSIONE	OTTOBRE 2018			