PLANIMETRIA GENERALE - VASCA n. 07
scala 1:500

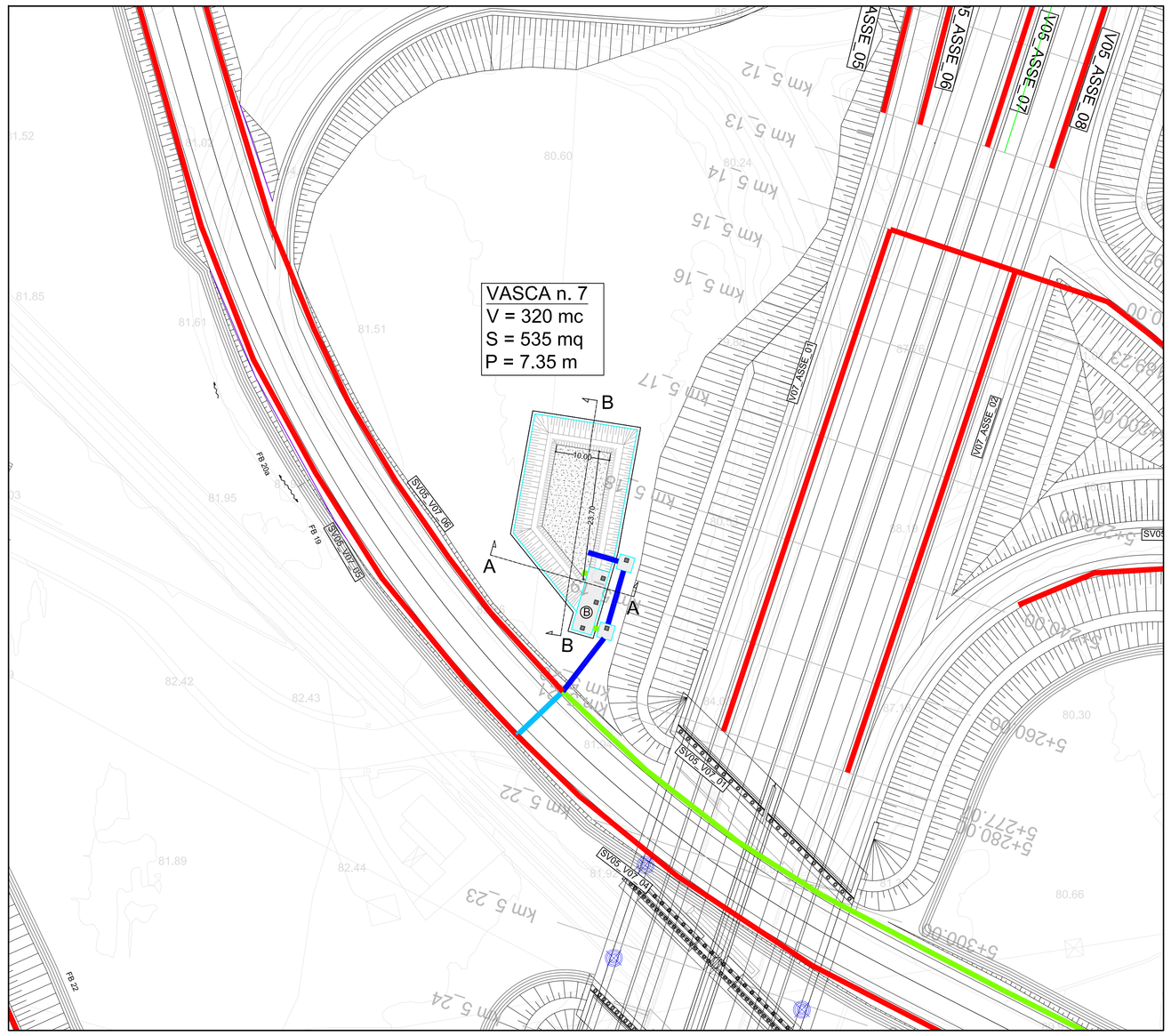

PIANTA E SEZIONI - IMPIANTO DI TRATTAMENTO
scala 1:100

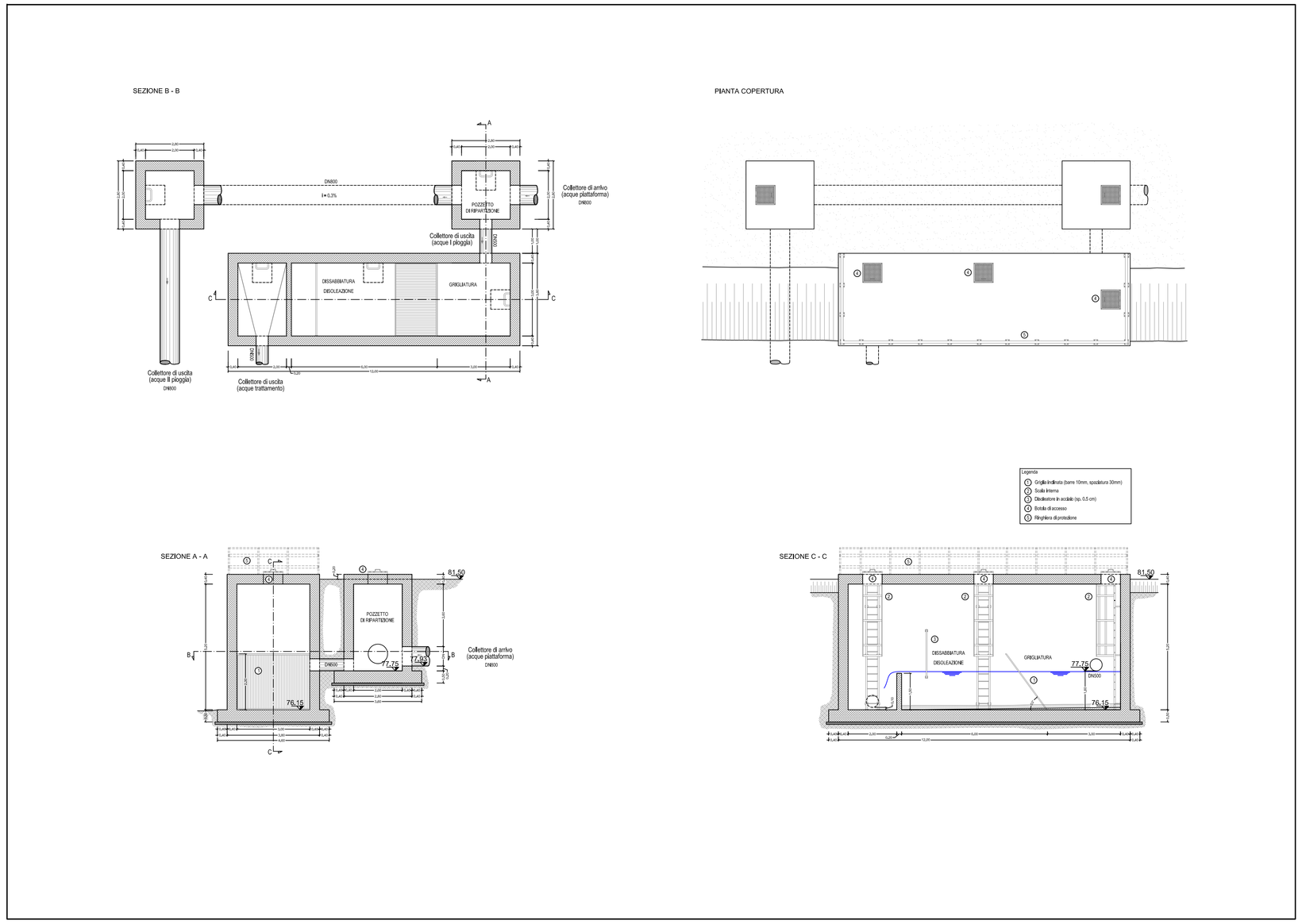

SEZIONI TRASVERSALI
scala 1:100

SEZIONE A - A

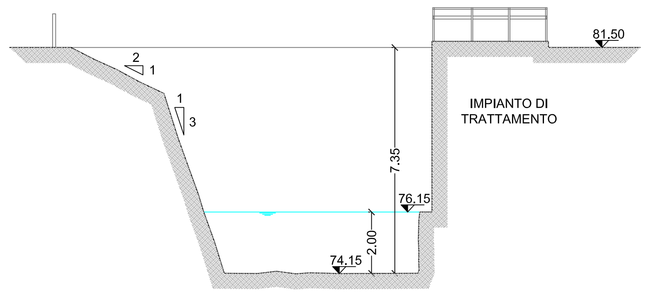

SEZIONE B - B

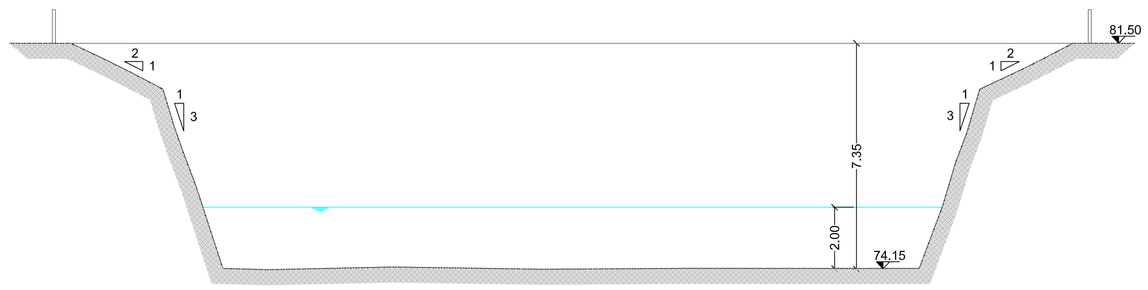

LEGENDA

Tipologia collettori

- Tubo PEAD Ø400
- Tubo PEAD Ø500
- Tubo PEAD Ø630
- Tubo PEAD Ø800
- Tubo PEAD Ø1000
- Tubo C.A. DN1200
- Tubo C.A. DN1400
- Canaletta spartitraffico centrale
- Cunetta
- Tubazioni cavalcavia
- Pozzetto cavalcavia

- Ⓐ Vasca di prima pioggia (portata 200 l/s)
- Ⓑ Vasca di prima pioggia (portata 100 l/s)

anas GRUPPO FS ITALIANE — *Direzione Progettazione e Realizzazione Lavori*

CORRIDOIO PLURIMODALE ADRIATICO
ITINERARIO MAGLIE - SANTA MARIA DI LEUCA
S.S. N° 275 "DI S. MARIA DI LEUCA"
LAVORI DI AMMODERNAMENTO E ADEGUAMENTO ALLA SEZ. B DEL D.M. 5.11.2001
S.S. 16 dal km 981+700 al km 985+386 - S.S. 275 dal Km 0+000 al km 37+000
1° Lotto: Dal Km 0+000 di prog. al Km 23+300 di prog.

PROGETTO DEFINITIVO — COD. BA283

PROGETTAZIONE: ANAS - COORDINAMENTO TERRITORIALE ADRIATICA

I PROGETTISTI
Ing. Alberto SANCHIRICO – Progettista e Coordinatore
Ing. Simone MASCULLO – Progettista

COLLABORATORI
Geom. Andrea DELL'ANNA
Geom. Massimo MARTANO
Geom. Giuseppe CALO'

IL GEOLOGO
Dott. Pasquale SCORCIA

IL COORDINATORE DELLA SICUREZZA IN FASE DI PROGETTAZIONE
Ing. Alberto SANCHIRICO

IL RESPONSABILE DEL PROCEDIMENTO
Ing. Gianfranco FAGILIALUNGA

RESPONSABILE PROJECT MANAGEMENT PUGLIA
Ing. Nicola MARZI

ATTIVITA' DI SUPPORTO – Idraulica
DE VENUTO & ASSOCIATI -
Dott. Ing. Giuseppe De Venuto - Dott. Ing. Domenico De Venuto
Dott. Ing. Giovanni De Luca - Dott. Ing. Vincenzo Fanelli
70121 Bari - Corso Cavour, 84 - Tel. e Fax 0805240337 - E-mail: devenuto@tiscali.it

IDROLOGIA E IDRAULICA

GENERALI

Vasca di trattamento n. 7 - Pianta e sezioni

CODICE PROGETTO (PROGETTO / LIV. PROG. / N. PROG.)	NOME FILE	REVISIONE	SCALA:
L0503A D 1701	P00_OI00_IDR_DI07_B.dwg CODICE ELAB. P00OI00IDRDI07	B	varie

REV.	DESCRIZIONE	DATA	REDATTO	VERIFICATO	APPROVATO
B	REVISIONE DEL PROGETTO DEFINITIVO DEL 2017	Giugno 2018			
A	REVISIONE DEL PROGETTO DEFINITIVO	Novembre 2017			