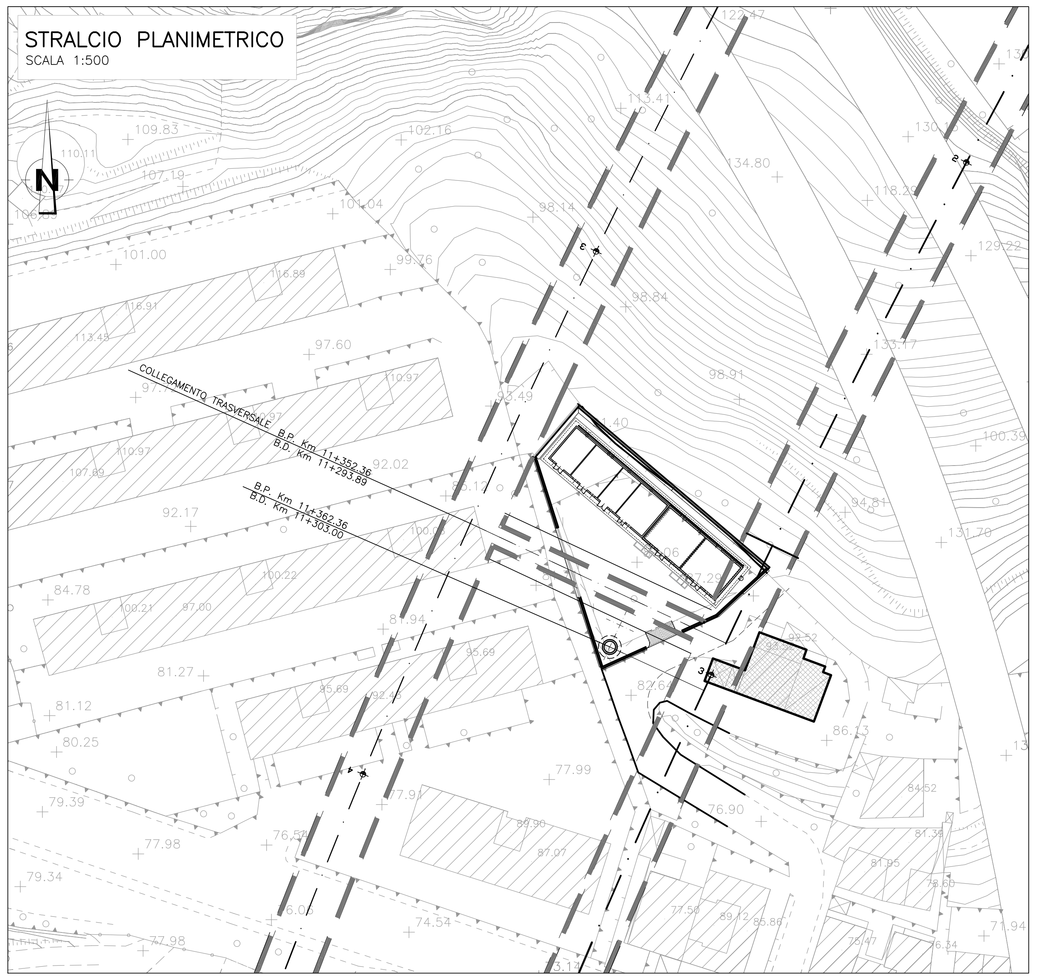

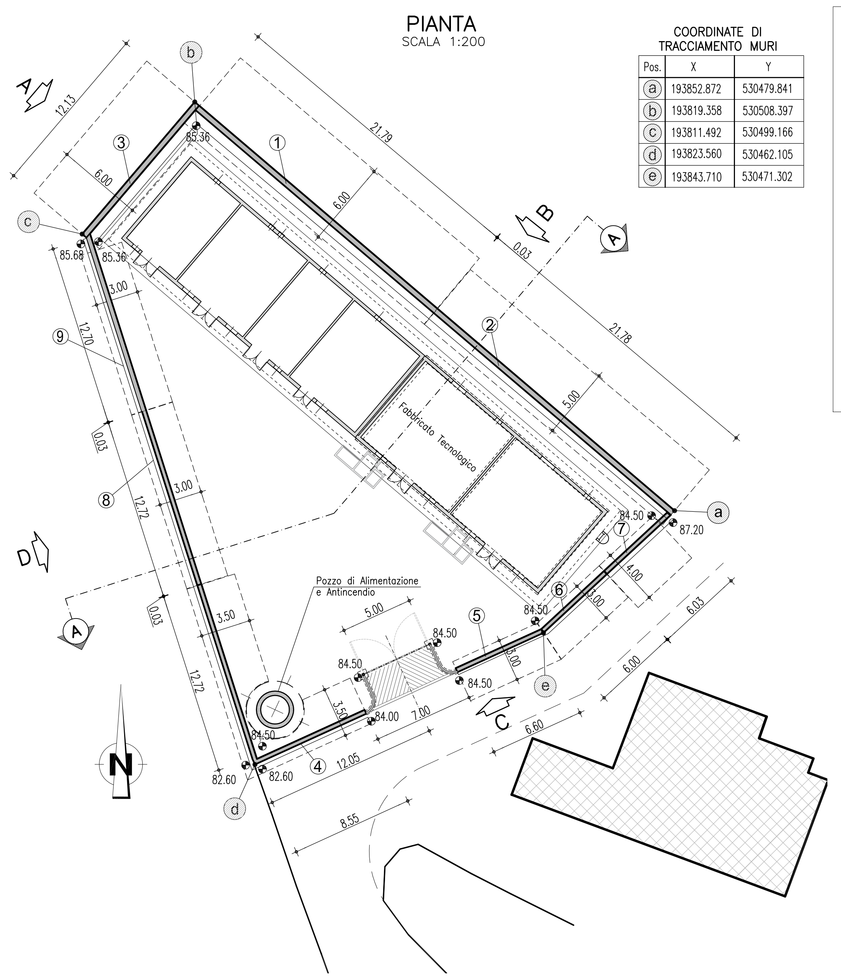

COORDINATE DI TRACCIAMENTO MURI

Pos.	X	Y
a	193852.872	530479.841
b	193819.358	530508.397
c	193811.492	530499.166
d	193823.560	530462.105
e	193843.710	530471.302

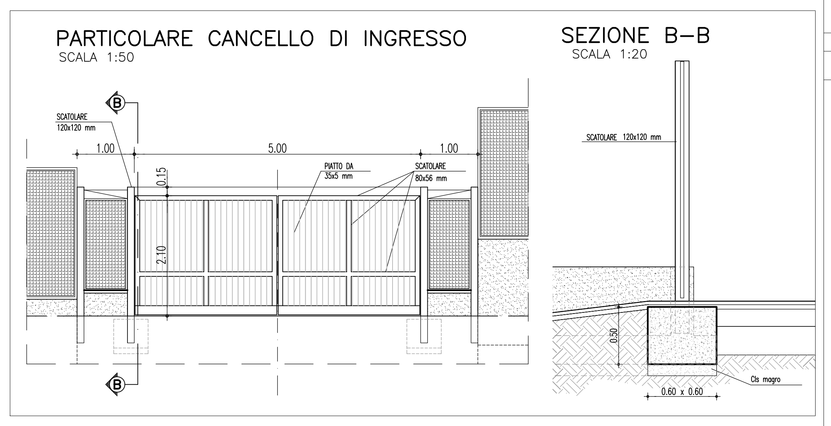

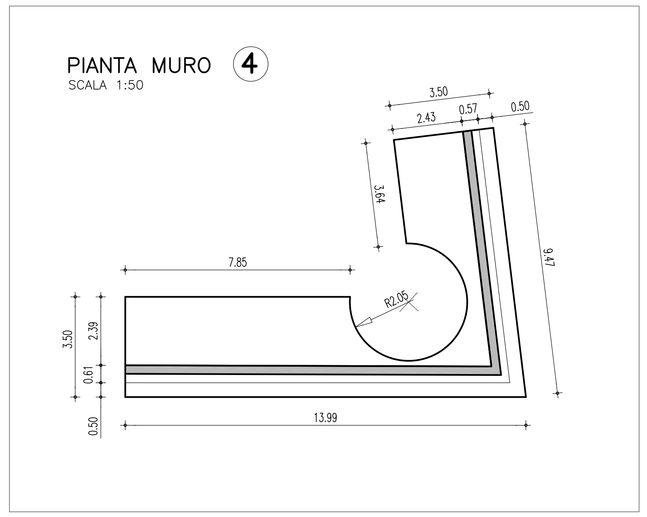

NOTE GENERALI

CARATTERISTICHE DEI MATERIALI

CALCESTRUZZO MAGRO
- Classe di esposizione ambientale: X0 (UNI 11104 e UNI EN 206–1)
- Classe di resistenza: CLASSE C12/15

CONGLOMERATO CEMENTIZIO PER ELEVAZIONI
- Classe di esposizione ambientale: XC4–XS1–XF2 (UNI 11104 e UNI EN 206–1)
- Classe di resistenza: CLASSE C32/40
- Rapporto A/C massimo: 0,45
- Classe di consistenza: S4
- Diametro massimo degli aggregati: 32 mm

CONGLOMERATO CEMENTIZIO PER FONDAZIONI OPERE D'ARTE MINORI
- Classe di esposizione ambientale: XC2 (UNI 11104 e UNI EN 206–1)
- Classe di resistenza: CLASSE C25/30
- Rapporto A/C massimo: 0,55
- Classe di consistenza: S4
- Diametro massimo degli aggregati: 32 mm

ACCIAIO

PER LE ARMATURE METALLICHE SI ADOTTANO TONDINI IN ACCIAIO DEL TIPO B450C CONTROLLATO IN STABILIMENTO

CHE PRESENTANO LE SEGUENTI CARATTERISTICHE:
- TENSIONE DI SNERVAMENTO CARATTERISTICA fyk = 450 N/mm2
- TENSIONE CARATTERISTICA A ROTTURA ftk = 540 N/mm2
- RESISTENZA DI CALCOLO fyd = fyk/γ= 450/1,15 = 391,30 N/mm2
- DEFORMAZIONE CARATTERISTICA AL CARICO MASSIMO euk = 7,5 %
- DEFORMAZIONE DI PROGETTO eud = 6,75 %

INCIDENZA DELL'ACCIAIO

Acciaio per opere di sostegno realizzate in opera :
- Muro H=6.90 m i = 115 Kg/mc
- Muro H=5.50 m i = 90 Kg/mc
- Muro H=2.70 m i = 60 Kg/mc
- Muro H=3.60 m i = 80 Kg/mc

CARPENTERIA METALLICA
- BULLONI cl 6.8
- ACCIAIO S235 JO

COPRIFERRO
- FONDAZIONI : Copriferro minimo (Cmin) = 40 mm
- ELEVAZIONI : Copriferro minimo (Cmin) = 45 mm

QUADRO D'UNIONE

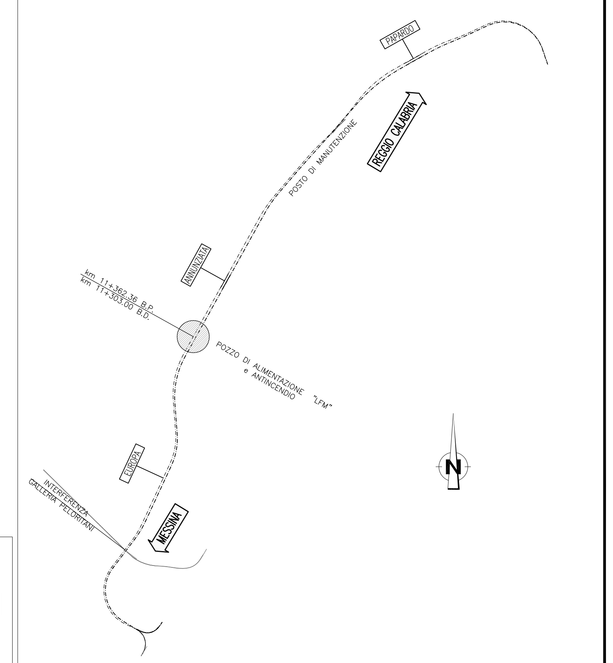

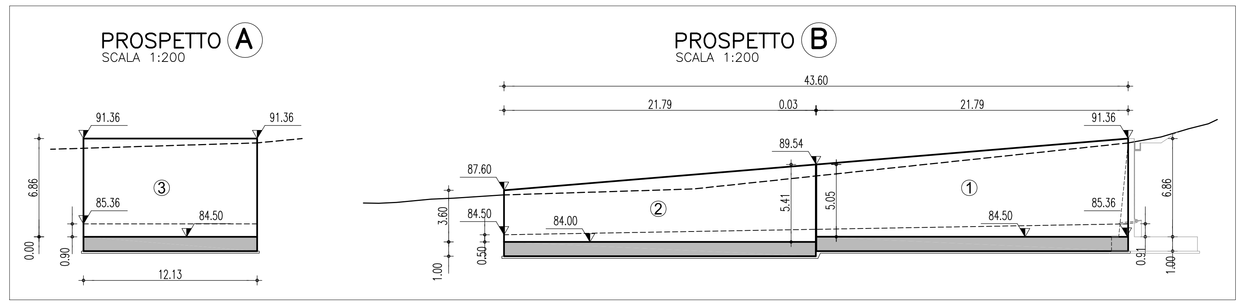

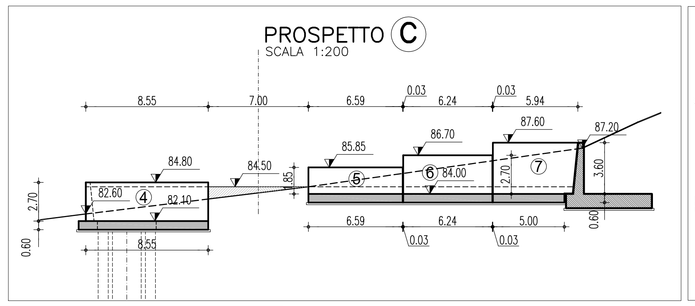

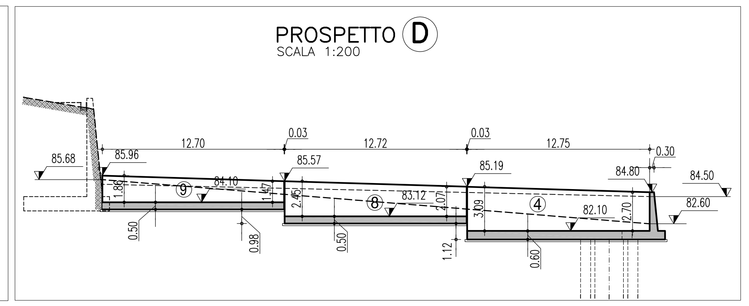

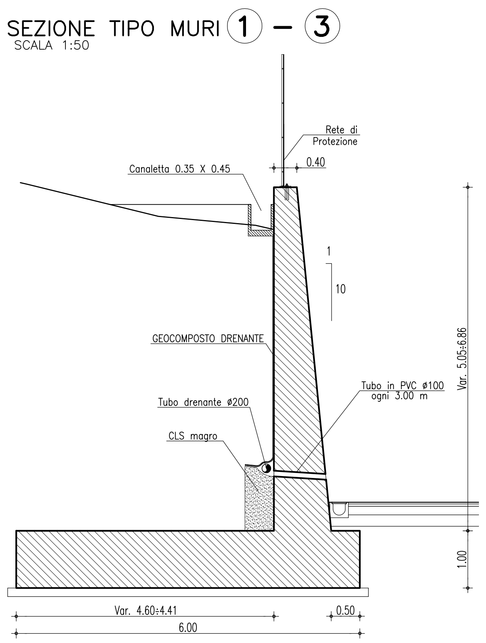

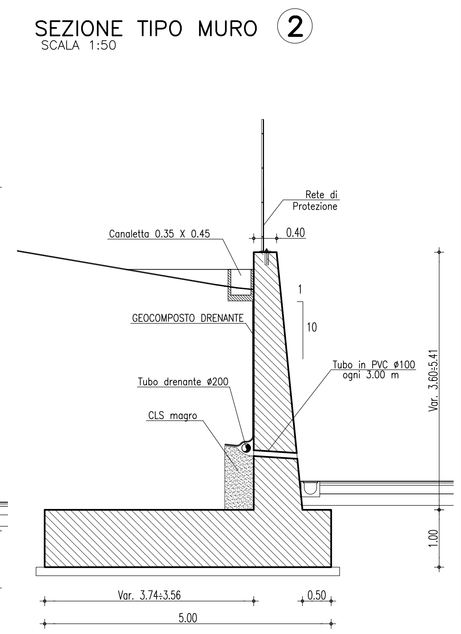

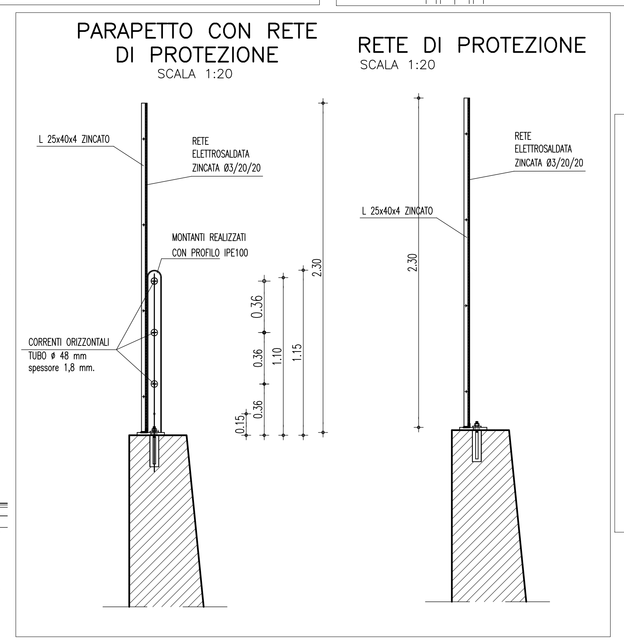

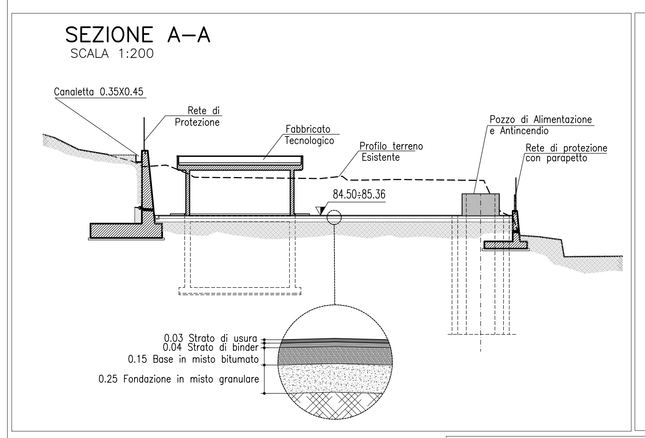

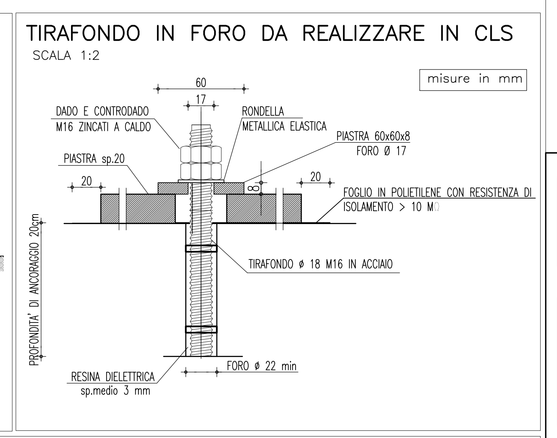

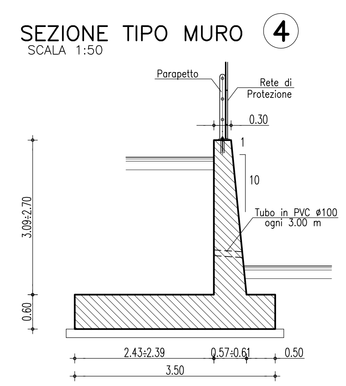

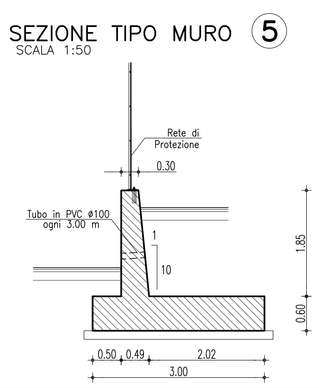

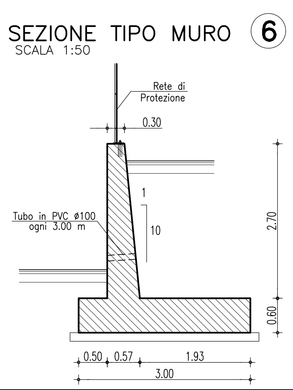

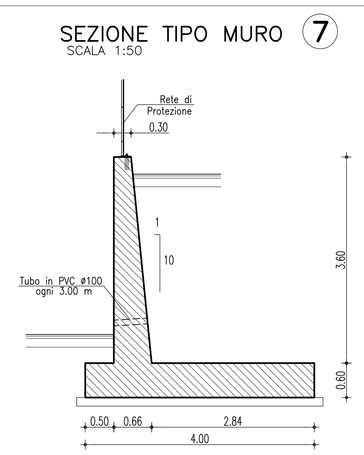

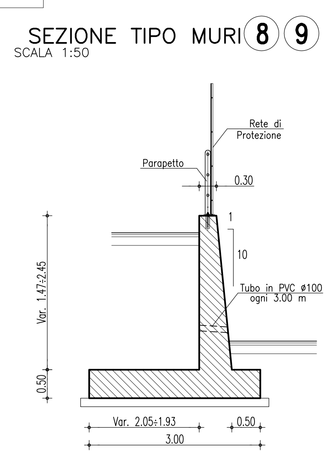

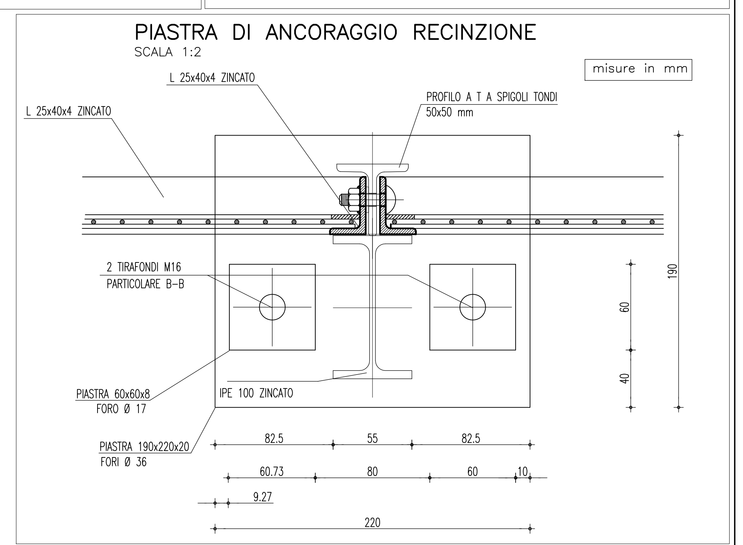

Stretto di Messina

Concessionaria per la progettazione, realizzazione e gestione del collegamento stabile tra la Sicilia e il Continente
Organismo di Diritto pubblico
(Legge n° 1158 del 17 dicembre 1971, modificata dal D.Lgs. n° 114 del 24 aprile 2003)

EurolinK

PONTE SULLO STRETTO DI MESSINA

PROGETTO DEFINITIVO

EUROLINK S.C.p.A.
IMPREGILO S.p.A. (Mandataria)
SOCIETA' ITALIANA PER CONDOTTE D'ACQUA S.p.A. (Mandante)
COOPERATIVA MURATORI E CEMENTISTI - C.M.C. di Ravenna Soc. Coop. a.r.l. (Mandante)
SACYR S.A.U. (Mandante)
ISHIKAWAJIMA - HARIMA HEAVY INDUSTRIES CO. Ltd. (Mandante)
A.C.I. S.C.P.A. - CONSORZIO STABILE (Mandante)

IL PROGETTISTA	IL CONTRAENTE GENERALE	STRETTO DI MESSINA	STRETTO DI MESSINA
SINA Dott. Ing. F. Collo Ordine Ingegneri Milano n° 20355 EUROLINK Dott. Ing. E. Pagani Ordine Ingegneri Milano n° 15408	Project Manager (Ing. P.P. Marchesetti)	Direttore Generale e RUP Validazione (Ing. G. Fiammenghi)	Amministratore Delegato (Dott. P. Ciucci)

COLLEGAMENTI SICILIA

SF0306

INFRASTRUTTURA FERROVIARIA OPERE CIVILI
LINEA FERROVIARIA DA OPERA DI ATTRAVERSAMENTO A STAZIONE DI ME
OPERE COMPLEMENTARI – POZZO DI ALIMENTAZIONE E ANTINCENDIO
PLANIMETRIA, PIANTA, PROSPETTI E PARTICOLARI COSTRUTTIVI

CODICE: C G 0 7 0 0 P P Z D S F C L 2 0 C 0 0 0 0 0 0 0 7 F0
SCALA: Varie

REV.	DATA	DESCRIZIONE	REDATTO	VERIFICATO	APPROVATO
F0	20/06/2011	EMISSIONE FINALE	DAM S.p.A.	F.BERTONI	F.COLLA

NOME DEL FILE: SF0306_F0.dwg