TIPOLOGICO VARCO SPARTITRAFFICO

(la grafica riportata nel presente elaborato costituisce uno schema esemplificativo del dispositivo)

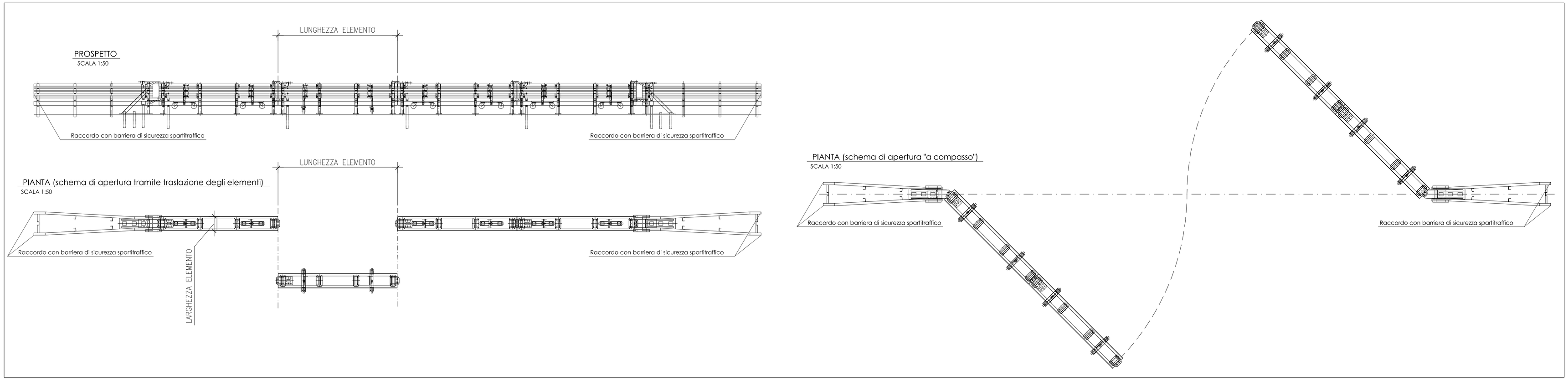

ATTENUATORE D'URTO REDIRETTIVO CLASSE 80 "tipo large"

(la grafica riportata nel presente elaborato costituisce uno schema esemplificativo del dispositivo)

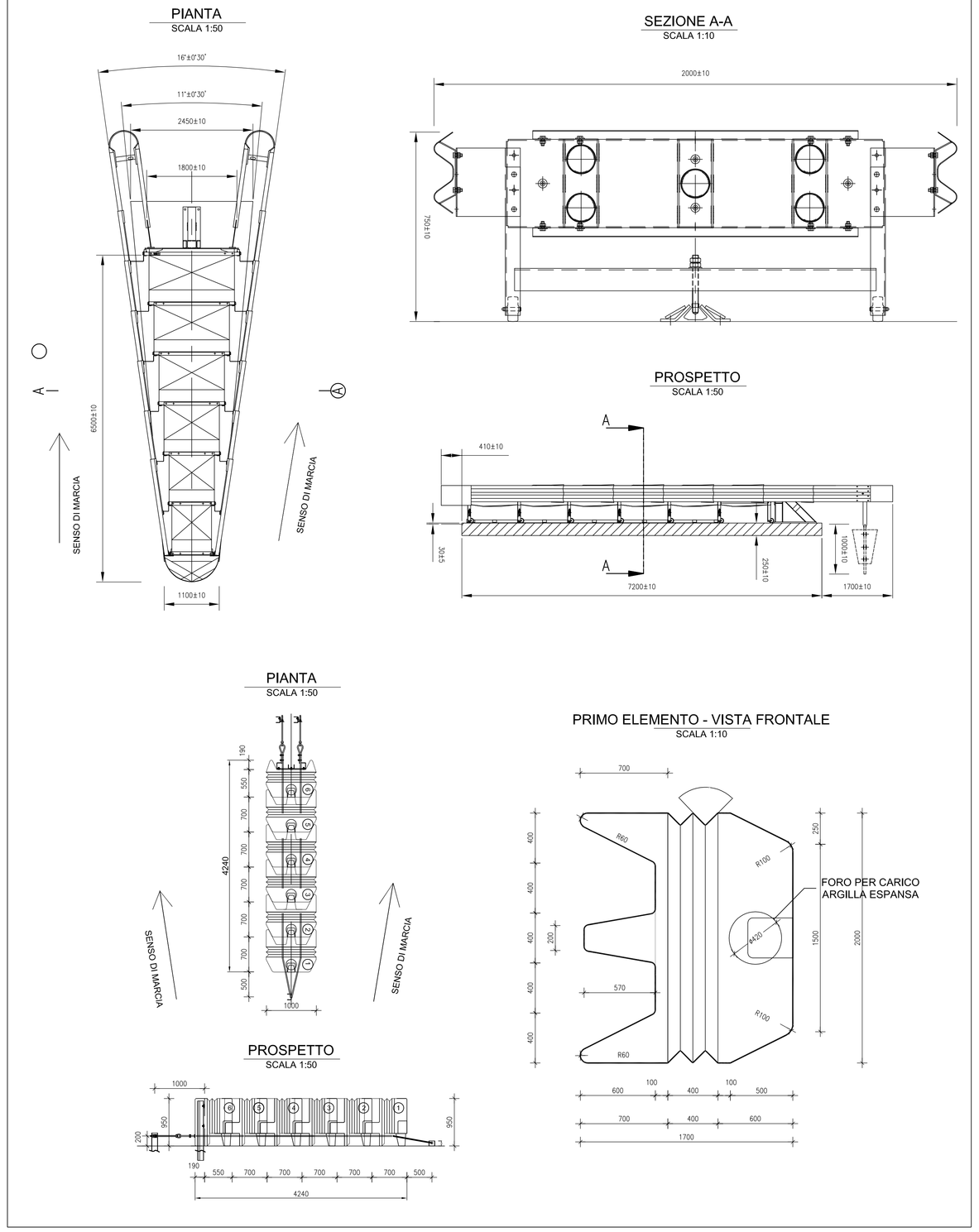

SCHEMA DI CONFORMAZIONE DELLA BARRIERA METALLICA IN CORRISPONDENZA DELLE CUSPIDI DELLE CORSIE DI DECELERAZIONE

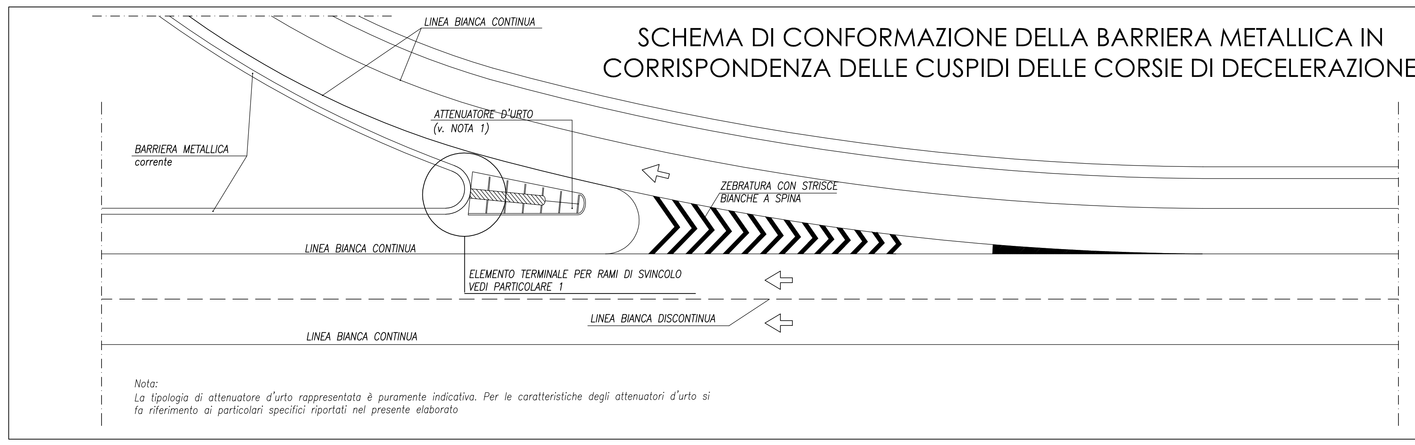

PARTICOLARE 1 - CONFORMAZIONE BARRIERA METALLICA A TERGO DELL'ATTENUATORE D'URTO

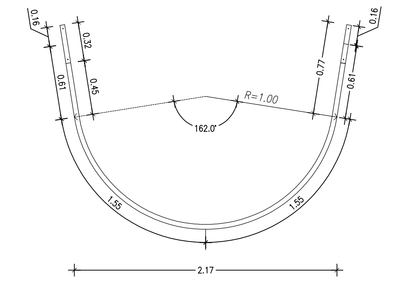

SCHEMA 1: PROTEZIONE OSTACOLI LATERALI

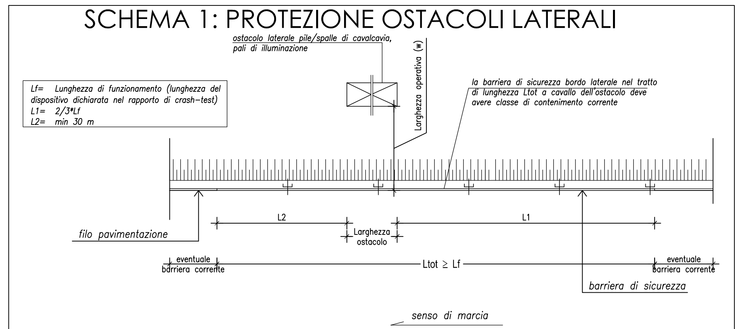

SCHEMA 2: PROTEZIONE BORDO OPERA D'ARTE CON BARRIERA METALLICA ("sistema misto")

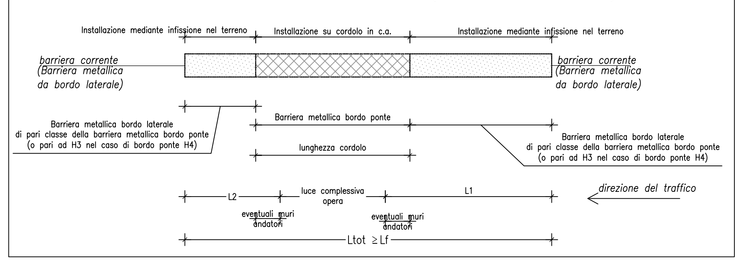

PARTICOLARE RACCORDO BARRIERA METALLICA SU MANUFATTO IN C.A.

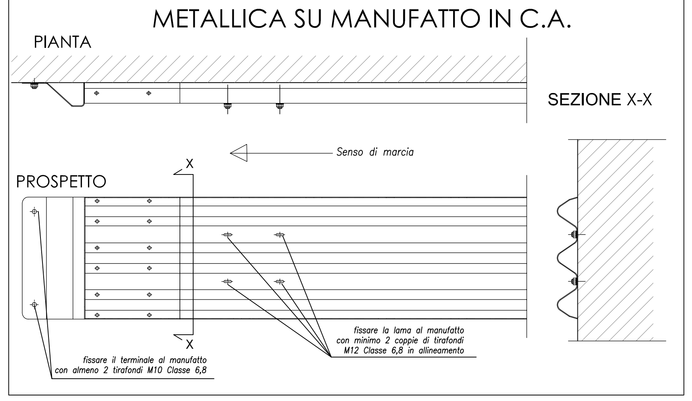

(*) NOTA 1: La rappresentazione grafica della geometria dei dispositivi di sicurezza riportata nel presente elaborato ha il solo scopo di illustrare le caratteristiche minime in termini di categoria di contenimento, larghezza operativa, lunghezza di funzionamento, modalità di impiego ed installazione dei singoli dispositivi secondo crash-test, ma non costituisce in alcun modo un riferimento di esclusività riconducibile ad uno specifico modello di barriera di sicurezza presente in commercio e quindi produttore di dispositivi di sicurezza.
Indipendentemente dal modello di barriera di sicurezza che verrà installato, dovranno essere rispettati i criteri di sagomatura dei vari elementi previsti negli schemi delle transizioni, con lo scopo di garantire la continuità strutturale del sistema di barriere senza introdurre elementi puntuali di rischio per la sicurezza stradale.

(**) NOTA 2: i dispositivi di sicurezza (o combinazioni di barriere di sicurezza costituenti un "sistema misto" secondo D.M. 21.06.2004), saranno installati per un'estensione almeno pari alla lunghezza di funzionamento dichiarata nel rapporto di crash-test.

anas GRUPPO FS ITALIANE — Direzione Progettazione e Realizzazione Lavori

CORRIDOIO PLURIMODALE ADRIATICO
ITINERARIO MAGLIE - SANTA MARIA DI LEUCA
S.S. N° 275 "DI S. MARIA DI LEUCA"
LAVORI DI AMMODERNAMENTO E ADEGUAMENTO ALLA SEZ. B DEL D.M. 5.11.2001
S.S. 16 dal km 981+700 al km 985+386 - S.S. 275 dal Km 0+000 al km 37+000
1° Lotto: Dal Km 0+000 di prog. al Km 23+300 di prog.

PROGETTO DEFINITIVO — COD. BA283

PROGETTAZIONE: ANAS - COORDINAMENTO TERRITORIALE ADRIATICA

I PROGETTISTI
Ing. Alberto SANCHIRICO – Progettista e Coordinatore
Ing. Simona MASCIULLO – Progettista

COLLABORATORI
Geom. Andrea DELL'ANNA
Geom. Massimo MARTANO
Geom. Giuseppe CALO'

IL GEOLOGO
Dott. Pasquale SCORCIA

IL COORDINATORE DELLA SICUREZZA IN FASE DI PROGETTAZIONE
Ing. Alberto SANCHIRICO

IL RESPONSABILE DEL PROCEDIMENTO
Ing. Gianfranco PAGLIALUNGA

RESPONSABILE PROJECT MANAGEMENT PUGLIA
Ing. Nicola MARZI

ATTIVITA' DI SUPPORTO
UNING — Via Amendola 172/c - BARI — Direttore Tecnico Prof.Ing. Stefano Ricciardi
– Particolari Costruttivi e Decorativi
– Computi Metrici

PROGETTO STRADALE - BARRIERE DI SICUREZZA

PARTICOLARI TIPOLOGICI BARRIERE DI SICUREZZA

Tavola 2

CODICE PROGETTO (PROGETTO / LIV. PROG. / N. PROG.)	NOME FILE	REVISIONE	SCALA:
LOS03A D 1701	P00_PS00_TRA_ST08_A.dwg CODICE ELAB.: P00PS00TRAST08	A	VARIE

REV.	DESCRIZIONE	DATA	REDATTO	VERIFICATO	APPROVATO
A	REVISIONE DEL PROGETTO DEFINITIVO	Giugno 2018			