CARPENTERIA TRAVE CENTRALE

Scala 1:100

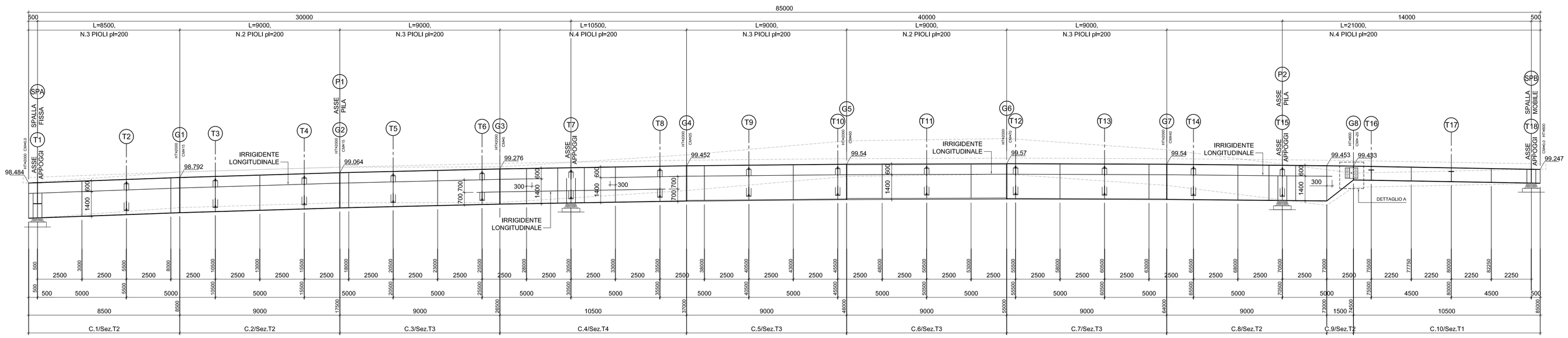

PIANTA IMPALCATO SUPERIORE

Scala 1:100

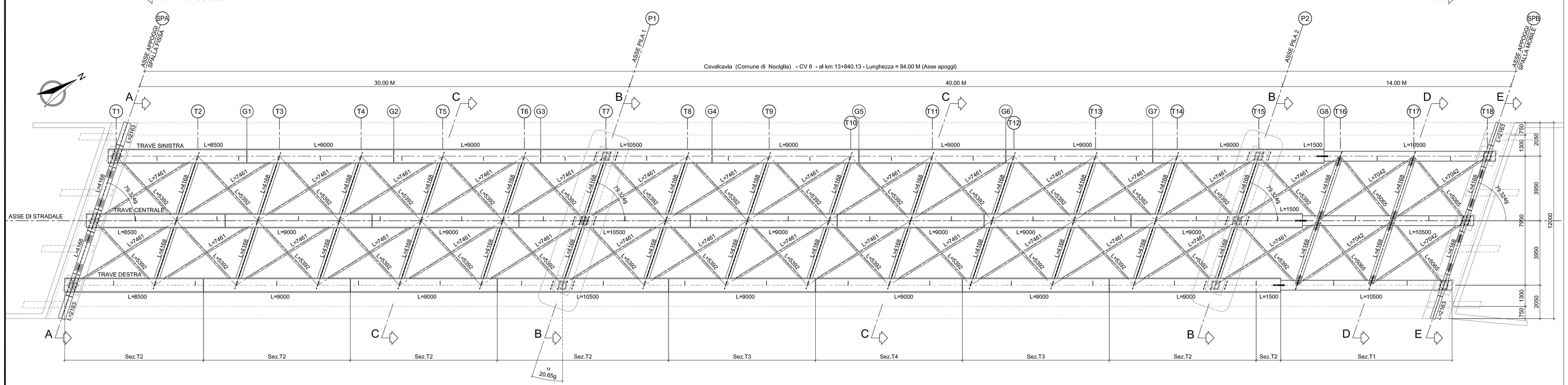

DETTAGLIO A

SEZIONE A

Scala 1:10

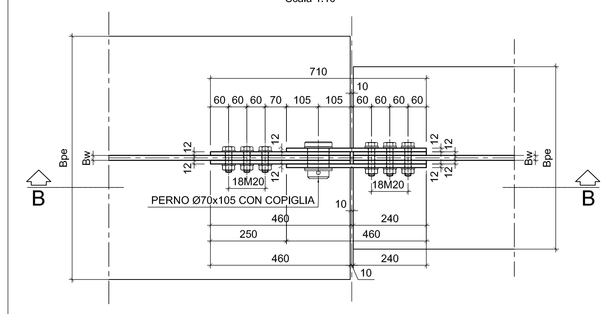

SEZIONE B

Scala 1:10

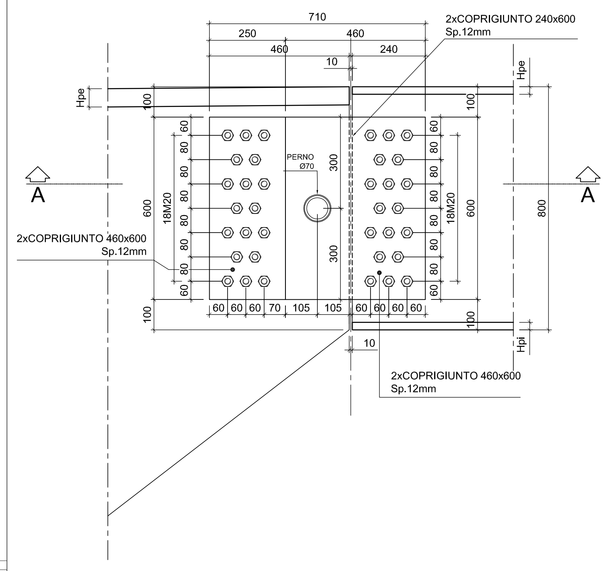

SEZIONE TRASVERSALE DI SPALLA1 A-A*

Scala 1:100

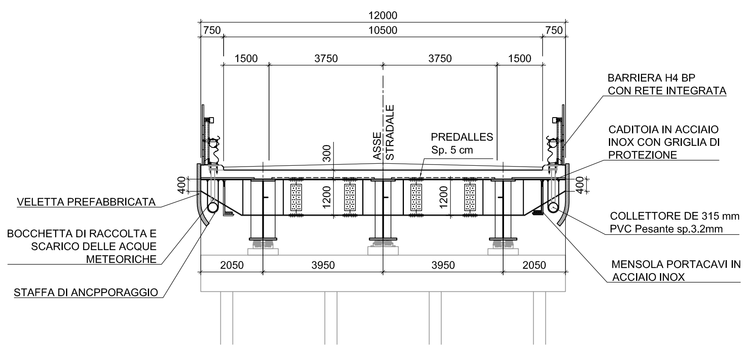

SEZIONE TRASVERSALE CORRENTE C-C*

Scala 1:100

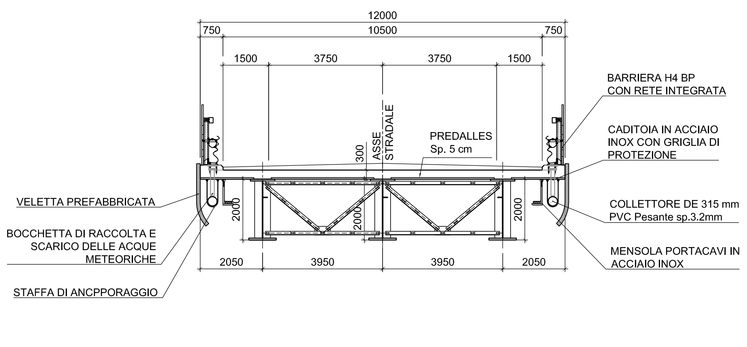

SEZIONE TRASVERSALE DI SPALLA2 E-E*

Scala 1:100

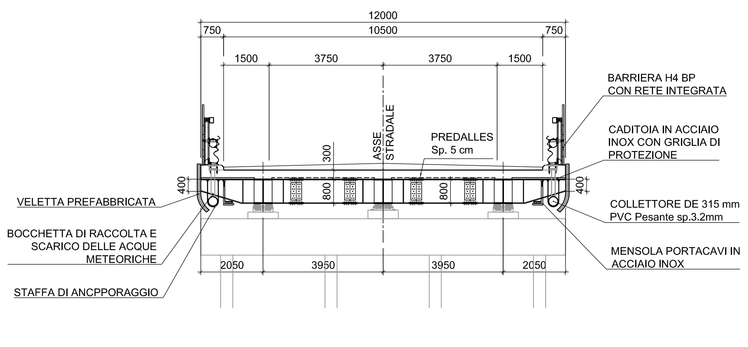

TABELLA SEZIONI TIPO

SEZIONE TIPO	Bw	Bpe	Hpe	Bpi	Hpi	Z(mm)
T1	16	600	25	600	25	6
T2	16	800	25	900	25	6
T3	16	800	25	900	40	6
T4	20	800	40	900	60	7

LEGENDA: Z=SEZIONE DI GOLA DELLA SALDATURA

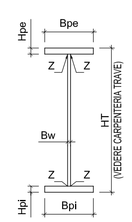

SEZIONE TRASVERSALE DI PILA B-B*

Scala 1:100

N.B.
*TUTTE LE MISURE SI INTENDONO ORTOGONALI ALL'ASSE DI STRADALE

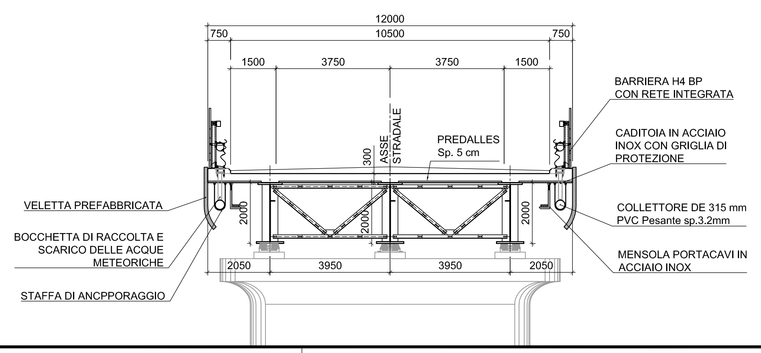

SEZIONE TRASVERSALE INTERMEDIO D-D*

Scala 1:100

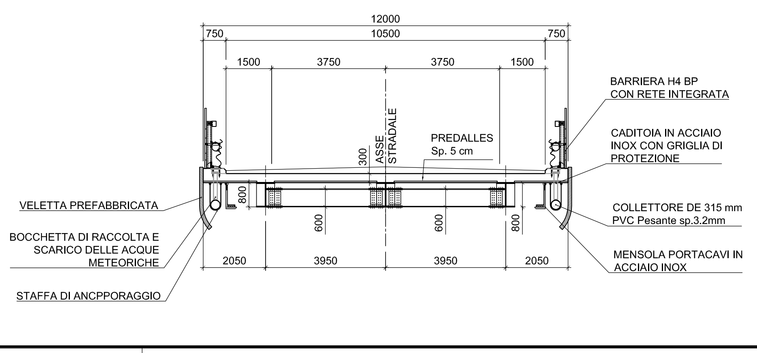

PARTICOLARI TIPICI DI SALDATURA

Scala 1:10

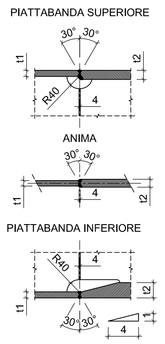

LE SALDATURE TRA LE LAMIERE DI ANIMA E PIATTABANDA DOVRANNO ESSERE ESEGUITE A PIENA PENETRAZIONE DA ENTRAMBI I LATI E SOTTOPOSTE A CONTROLLI NON DISTRUTTIVI.
IN ALTERNATIVA LE SALDATURE POSSONO ESSERE ESEGUITE IN ACCORDO CON LA TABELLA C4.2.XIV DELLA CIRCOLARE 617/2009 A CONDIZIONE CHE GARANTISCANO UNA CLASSE DI DETTAGLIO (Δσ) NON MINORE DI 80MPA.

DETTAGLIO CONTROVENTI SUPERIORI

Scala 1:25

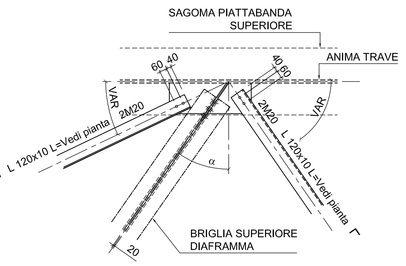

DETTAGLIO PIOLI

Scala 1:25

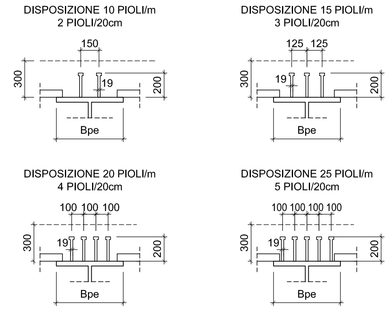

anas GRUPPO FS ITALIANE — Direzione Progettazione e Realizzazione Lavori

CORRIDOIO PLURIMODALE ADRIATICO

ITINERARIO MAGLIE - SANTA MARIA DI LEUCA

S.S. N° 275 "DI S. MARIA DI LEUCA"

LAVORI DI AMMODERNAMENTO E ADEGUAMENTO ALLA SEZ. B DEL D.M. 5.11.2001

S.S. 16 dal km 981+700 al km 985+386 - S.S. 275 dal Km 0+000 al km 37+000

1° Lotto: Dal Km 0+000 di prog. al Km 23+300 di prog.

PROGETTO DEFINITIVO

COD. BA283

PROGETTAZIONE: ANAS - COORDINAMENTO TERRITORIALE ADRIATICA

I PROGETTISTI
Ing. Alberto SANCHIRICO – Progettista e Coordinatore
Ing. Simona MASCIULLO – Progettista

COLLABORATORI:
Geom. Andrea DELL'ANNA
Geom. Massimo MARTANO
Geom. Giuseppe CALO'

IL GEOLOGO
Dott. Pasquale SCORCIA

IL COORDINATORE IN FASE DI PROGETTAZIONE
Ing. Alberto SANCHIRICO

IL RESPONSABILE DEL PROCEDIMENTO
Ing. Gianfranco PAGLIALUNGA

RESPONSABILE PROJECT MANAGEMENT PUGLIA
Ing. Nicola MARZI

ATTIVITA' DI SUPPORTO
RTP:
Lombardi Ingegneria S.r.L. – Strutture
TechProject S.r.L. – Geotecnica – Impianti

08 - OPERE D'ARTE MAGGIORI - VIADOTTI E PONTI

Cavalcavia (Comune di Nociglia)

CV 6 - al km 13+743,01

Carpenteria impalcati

CODICE PROGETTO (PROGETTO / LIV. PROG. / N. PROG.)	NOME FILE	REVISIONE	SCALA:
L 5 0 3 A D 1 7 0 1	T00_CV06_STR_CP04_A.pdf	A	1:100–1:50
	CODICE ELAB. T 0 0 C V 0 6 S T R C P 0 4		

REV.	DESCRIZIONE	DATA	REDATTO	VERIFICATO	APPROVATO
A	REVISIONE DEL PROGETTO DEFINITIVO	Giugno 2018	Ing. C. Beltrami		