anas GRUPPO FS ITALIANE — *Direzione Progettazione e Realizzazione Lavori*

CORRIDOIO PLURIMODALE ADRIATICO

ITINERARIO MAGLIE - SANTA MARIA DI LEUCA

S.S. N° 275 "DI S. MARIA DI LEUCA"

LAVORI DI AMMODERNAMENTO E ADEGUAMENTO ALLA SEZ. B DEL D.M. 5.11.2001

S.S. 16 dal km 981+700 al km 985+386 - S.S. 275 dal Km 0+000 al km 37+000

1° Lotto: Dal Km 0+000 di prog. al Km 23+300 di prog.

PROGETTO DEFINITIVO

COD. BA283

PROGETTAZIONE: ANAS - COORDINAMENTO TERRITORIALE ADRIATICA

I PROGETTISTI
Ing. Alberto SANCHIRICO – Progettista e Coordinatore
Ing. Simona MASCIULLO – Progettista

COLLABORATORI
Geom. Andrea DELL'ANNA
Geom. Massimo MARTANO
Geom. Giuseppe CALO'

IL GEOLOGO
Dott. Pasquale SCORCIA

IL COORDINATORE IN FASE DI PROGETTAZIONE
Ing. Alberto SANCHIRICO

IL RESPONSABILE DEL PROCEDIMENTO
Ing. Gianfranco PAGLIALUNGA

RESPONSABILE PROJECT MANAGEMENT PUGLIA
Ing. Nicola MARZI

ATTIVITA' DI SUPPORTO
RTP:
Lombardi Ingegneria S.r.L. – Strutture
TechProject S.r.L. – Geotecnica – Impianti

09 - OPERE D'ARTE MINORI

OPERE DI SOSTEGNO

Elaborati generali

Carpenteria muri tipologici - Tav. 1 di 2

CODICE PROGETTO (PROGETTO / LIV. PROG. / N. PROG.)	NOME FILE	REVISIONE	SCALA:
L0503A D 1701	T00_OS00_STR_CP01_A.dwg CODICE ELAB. T00OS00STRCP01	A	VARIE

REV.	DESCRIZIONE	DATA	REDATTO	VERIFICATO	APPROVATO
A	REVISIONE DEL PROGETTO DEFINITIVO	Ottobre 2018	Ing. C. Beltrami		

MATERIALI PER I MURI PREFABBRICATI

CALCESTRUZZO

ELEMENTO PREFABBRICATO
per classi di esposizione ambientali ORDINARIE e Vita nominale Vn=100 anni

Cemento Portland EN 197-1	CEM I 52.5 R
Classe di resistenza:	C35/45
Rapporto A/C:	0.45
Dimensione max inerti:	22 mm
Classe di consistenza:	S4
Copriferri:	
Lato facciata:	$c=35^{+8}_{-8}$ mm
Lato controterra:	$c=30^{+8}_{-8}$ mm

PLATEA
per classi di esposizione ambientali ORDINARIE e Vita nominale Vn=100 anni

Cemento Portland EN 197-1	CEM I 32.5 R o N
Classe di resistenza:	C25/30
Dimensione max inerti:	30 mm
Classe di consistenza:	S3
Copriferri:	
Estradosso platea:	$c=35^{+10}_{-0}$ mm
Intradosso platea:	$c=35^{+10}_{-0}$ mm

FONDAZIONI NON ARMATE

Cemento Portland EN 197-1	CEM I 32.5 R o N
Classe di resistenza:	C16/20
Dimensione max inerti:	50 mm
Classe di consistenza:	S3

ACCIAIO

B450C Controllato in stabilimento

SEZIONE A-A

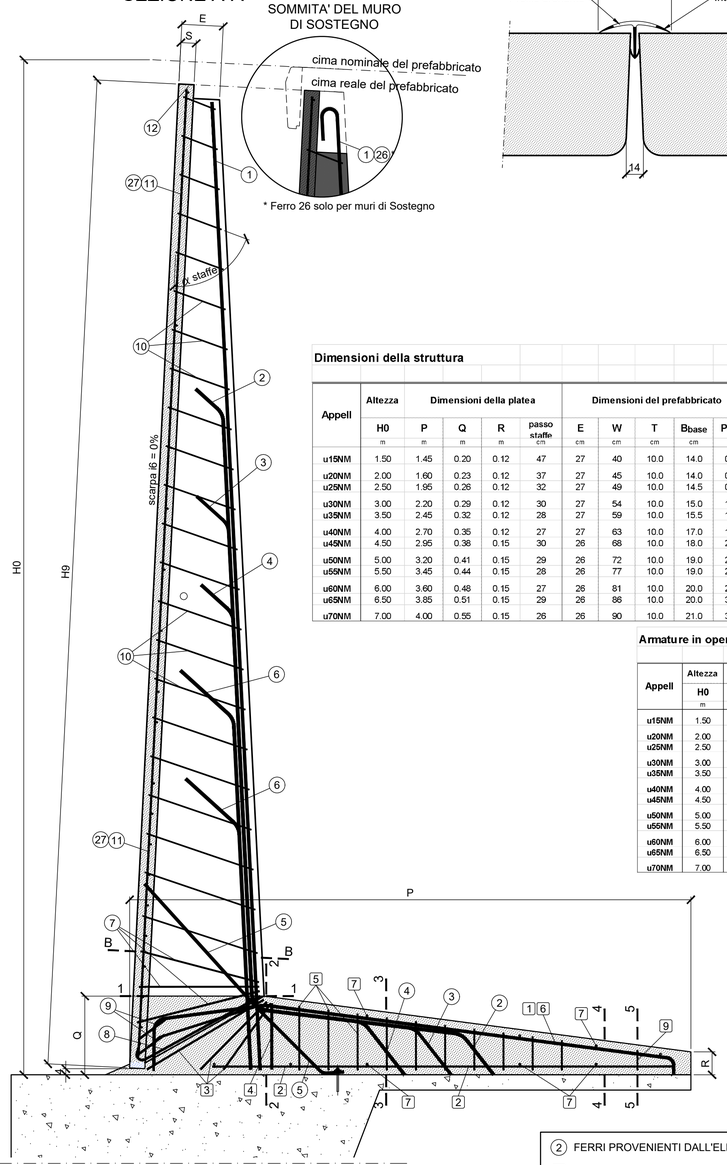

PARTICOLARE GIUNTO CON PROFILATO DRENANTE

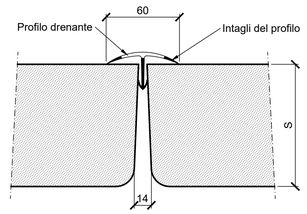

SEZIONE CARPENTERIE

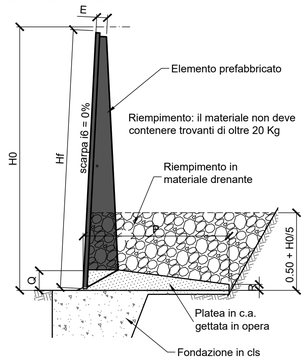

VISTA SUPERIORE

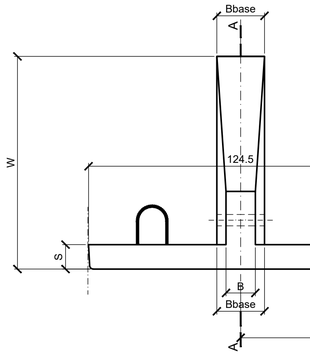

SEZIONE B-B

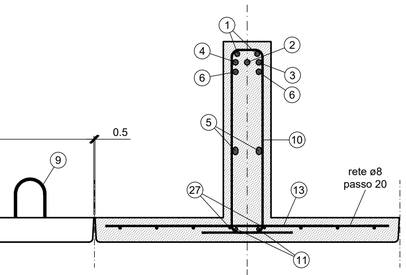

H0 = Altezza nominale del prefabbricato di serie, multipla di 25cm o 50cm, a cui fanno riferimento le dimensioni e le armature.
Hf = Altezza della facciata. Spiccato netto del muro emergente dalla fondazione.

Dimensioni della struttura — 05/10/18 — Serie uNM

Appelli	Altezza	Dimensioni della platea					Dimensioni del prefabbricato					Volumi getti
	H0	P	Q	R	passo staffe		E	W	T	Bbase	Peso	platea
	m	m	m	m	cm		cm	cm	cm	cm	t	m3/m
u15NM	1.50	1.45	0.20	0.12	47		27	40	10.0	14.0	0.56	0.228
u20NM	2.00	1.60	0.23	0.12	37		27	45	10.0	14.0	0.77	0.282
u25NM	2.50	1.95	0.26	0.12	32		27	49	10.0	14.5	0.99	0.379
u30NM	3.00	2.20	0.29	0.12	30		27	54	10.0	15.0	1.22	0.468
u35NM	3.50	2.45	0.32	0.12	28		27	59	10.0	15.5	1.47	0.566
u40NM	4.00	2.70	0.35	0.12	27		27	63	10.0	17.0	1.74	0.672
u45NM	4.50	2.95	0.38	0.15	30		26	68	10.0	18.0	2.02	0.821
u50NM	5.00	3.20	0.41	0.15	29		26	72	10.0	19.0	2.32	0.949
u55NM	5.50	3.45	0.44	0.15	28		26	77	10.0	19.0	2.60	1.095
u60NM	6.00	3.60	0.48	0.15	27		26	81	10.0	20.0	2.93	1.220
u65NM	6.50	3.85	0.51	0.15	29		26	86	10.0	20.0	3.24	1.385
u70NM	7.00	4.00	0.55	0.15	26		26	90	10.0	21.0	3.60	1.525

Armature nel prefabbricato — 05/10/18 — Serie uNM

Appelli	Altezza	Armature nell'elemento prefabbricato (n°.diametro)															Peso ferri + rete
	H0	F(1)	F(2)	F(3)	F(4)	F(5)	F(6)	F(7)	F(8)	F(9)	F(10)	F(11)	F(12)	F(13)	F(26)	Rete	
	m	n.Φ	n.Φ	n.Φ	n.Φ	n.Φ	n.Φ	n.Φ	n.Φ	n.Φ	n.Φ	n.Φ	n.Φ	n.Φ	n.Φ	n.Φ	Kg
u15NM	1.50	1.14	1.12	-	-	2.12	-	1.08	1.08	1.10	5.08	2.08	1.12	-	1.20	8x20	18.3
u20NM	2.00	1.14	1.12	1.10	-	2.12	-	1.08	1.08	1.10	7.08	2.08	1.12	1.08	1.20	8x20	25.0
u25NM	2.50	1.14	1.14	1.14	-	2.14	-	2.08	1.10	1.10	9.08	2.08	1.12	1.08	1.20	8x20	33.8
u30NM	3.00	1.16	1.14	1.14	-	2.14	-	2.08	1.10	1.12	10.08	2.08	1.12	3.08	1.20	8x20	41.2
u35NM	3.50	1.16	1.16	1.16	-	2.14	-	2.08	1.12	1.12	12.08	2.10	1.12	4.08	1.20	8x20	51.6
u40NM	4.00	1.16	1.16	1.16	1.16	2.16	-	2.08	1.14	2.10	14.08	2.10	1.12	6.08	1.20	8x20	66.1
u45NM	4.50	1.18	1.16	1.18	1.18	2.16	-	3.08	1.14	2.10	16.08	2.10	1.12	8.08	1.20	8x20	79.8
u50NM	5.00	1.20	1.18	1.18	1.20	2.18	-	3.08	1.14	2.12	18.08	2.10	1.12	19.08	1.20	8x20	98.2
u55NM	5.50	1.18	1.20	1.18	1.18	2.20	1.16	3.08	1.14	2.12	21.08	2.10	1.12	22.08	1.20	8x20	116.2
u60NM	6.00	1.20	1.20	1.20	1.20	2.20	1.18	3.10	1.14	2.14	23.08	2.10	1.12	24.08	1.20	8x20	140.8
u65NM	6.50	1.20	1.20	1.20	2.22	2.22	1.22	3.10	1.14	2.14	26.08	2.10	1.12	27.08	1.20	8x20	163.4
u70NM	7.00	1.22	1.22	1.22	1.22	2.22	1.22	4.10	1.16	2.16	28.08	2.10	1.12	29.08	1.20	8x20	194.4

Armature in opera — 05/10/18 — Serie uNM

Appelli	Altezza	Armature della platea (n°.diametro)									Peso ferri
	H0	F0(1)	F0(2)	F0(3)	F0(4)	F0(5)	F0(6)	F0(7)	F0(8)	F0(9)	
	m	n.Φ	n.Φ	n.Φ	n.Φ	n.Φ	n.Φ	n.Φ	n.Φ	n.Φ	Kg
u15NM	1.50	2.14	3.10	1.08	1.10	1.08	2.10	4.08	-	1.08	9.0
u20NM	2.00	2.14	3.11	1.10	1.10	2.08	2.12	4.08	-	1.08	12.0
u25NM	2.50	2.14	3.12	1.10	1.12	3.10	2.14	4.08	-	1.08	16.6
u30NM	3.00	2.16	4.11	1.10	1.12	4.10	4.12	6.08	-	1.08	23.0
u35NM	3.50	2.16	4.12	2.10	1.14	5.10	4.13	6.08	-	1.08	28.8
u40NM	4.00	2.16	4.12	2.12	1.14	6.10	4.14	8.08	-	1.08	35.6
u45NM	4.50	2.16	4.13	3.10	1.14	6.11	4.16	8.08	-	1.10	44.5
u50NM	5.00	2.16	4.13	3.12	1.14	7.11	6.14	8.08	-	1.10	51.7
u55NM	5.50	2.18	4.14	3.12	1.16	8.12	6.15	10.08	-	1.10	65.8
u60NM	6.00	2.20	4.14	3.12	1.16	9.12	6.17	10.08	-	1.10	79.6
u65NM	6.50	2.20	4.15	3.12	1.18	9.12	6.19	12.08	-	1.10	97.3
u70NM	7.00	2.20	4.15	3.12	1.20	11.12	6.20	12.08	-	1.10	112.0

N.B. Il diametro ed il numero dei ferri sono indicati, per ogni altezza, nelle tabelle delle armature armature.
Per ogni posizione di ferro, il primo numero indica la quantità dei ferri in quella posizione mentre il secondo numero indica il diametro in mm.

SEZIONI PLATEA

SEZIONE 2-2

SEZIONE 3-3

SEZIONE 4-4

SEZIONE 5-5

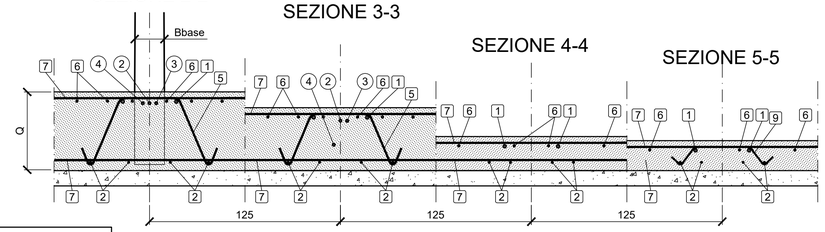

(2) FERRI PROVENIENTI DALL'ELEMENTO PREFABBRICATO

(1) FERRO AGGIUNTO IN OPERA

PIANTA E SEZIONE 1-1

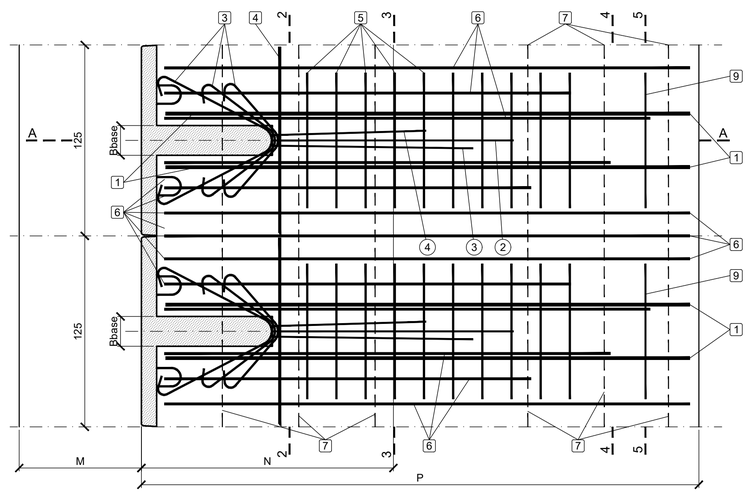

SCHEMI DISPOSIZIONE FERRI 6

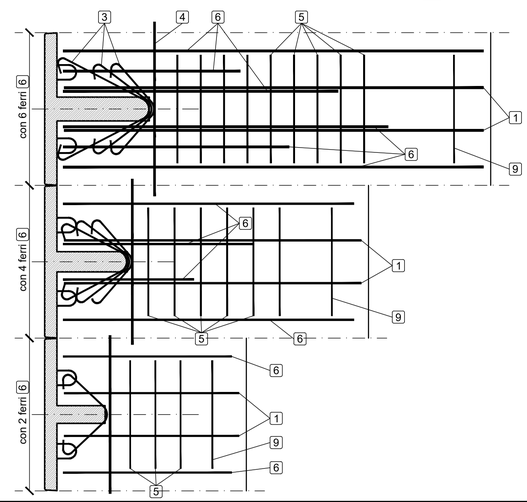

SCHEMA FERRI IN OPERA

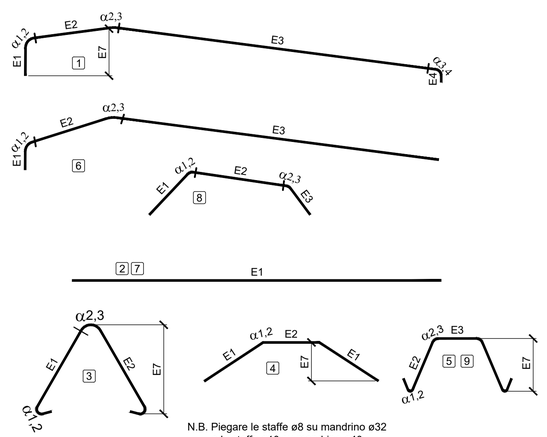

N.B. Piegare le staffe ø8 su mandrino ø32
e le staffe ø10 su mandrino ø40

Le misure E1, E2, ecc.. indicano gli sviluppi dell'asse del ferro dal segno indicato al successivo o a fine ferro.