PIANTA MURO SVINCOLO - OS01

Scala 1:100

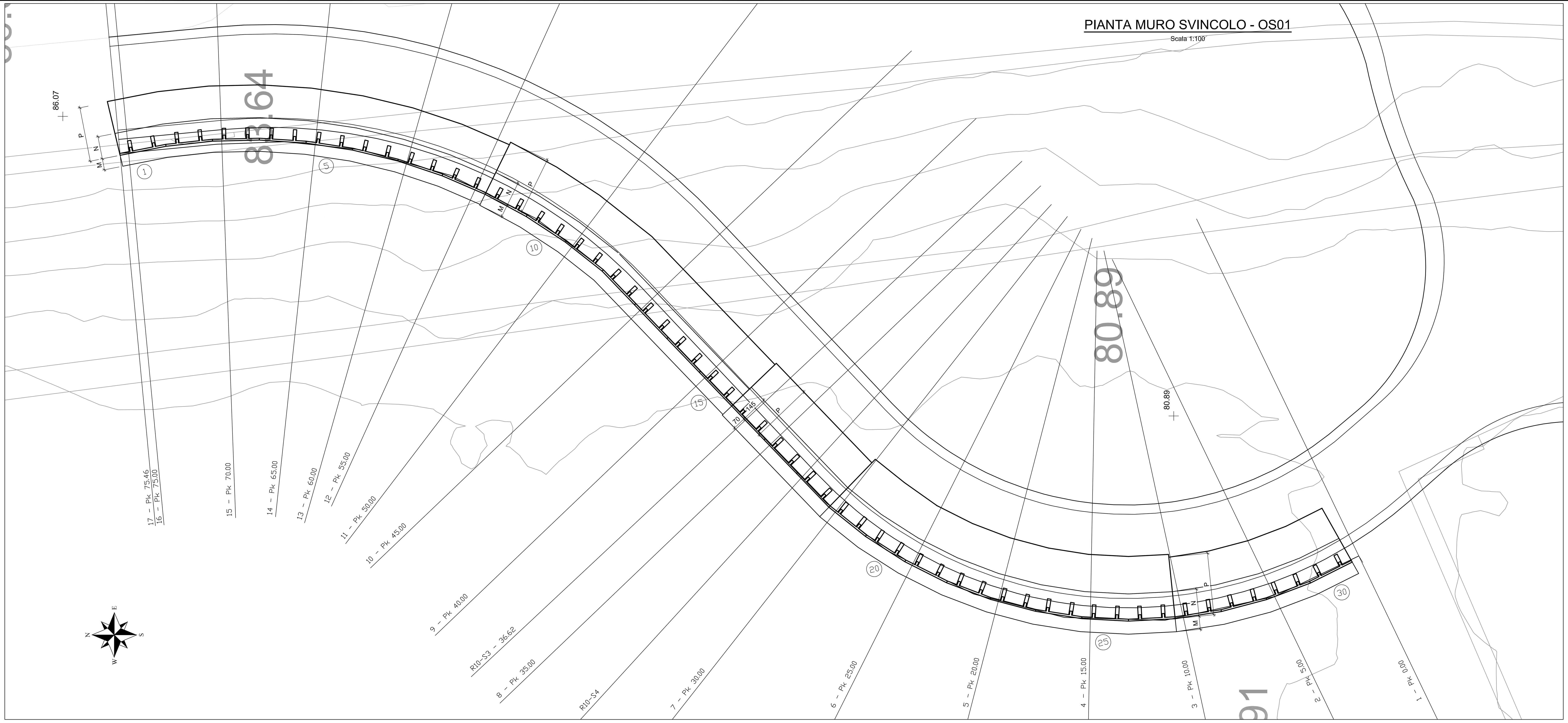

PROSPETTO MURO DI SOSTEGNO SV2 RAMPA 10 - OS04

MURO DI SOSTEGNO SV2 - RAMPA 10 - OS04

LUNGHEZZA: n°30 pannelli x 2.50m = 75.00m
FACCIATA: Normale, in CLS liscio
uNM

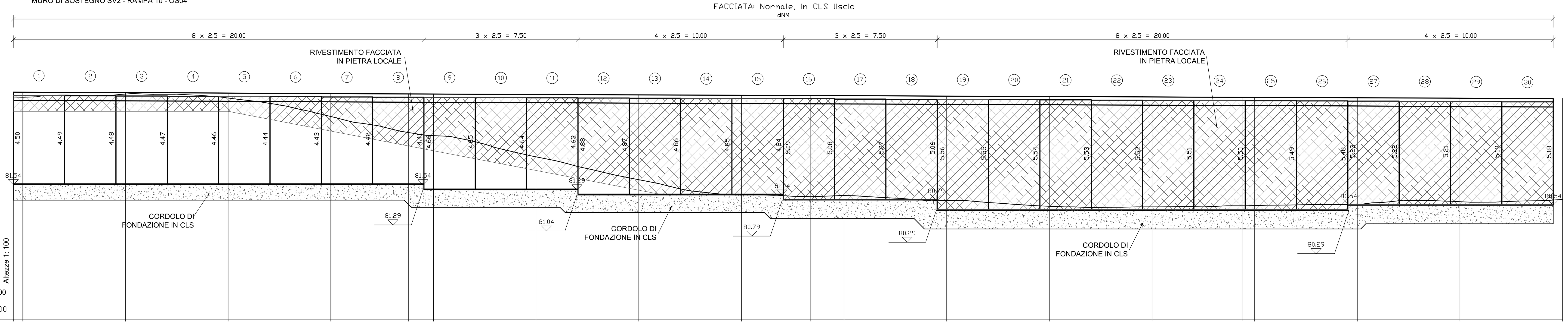

Altezze 1: 100

Lunghezze 1: 100

Q.RIF. 75.000

DISTANZE PROGRESSIVE	75.46	75.00	70.00	65.00	60.00	56.22	55.00	50.00	45.00	40.00	36.62	35.00	30.00	25.00	20.00	15.61	15.00	10.00	5.00	0.00
QUOTE TERRENO A 1.5m IN SX	85.03	85.13	85.37	85.11	84.17	83.56	83.49	82.71	81.68	81.09	81.05	81.06	80.77	80.46	80.41	80.51	80.51	80.60	80.69	80.91
QUOTE TERRENO FILO PARAMENTO INTERNO	85.81	85.79	85.95	85.76	84.86	84.08	83.93	82.90	81.78	81.07	80.96	81.01	80.77	80.49	80.46	80.51	80.53	80.57	80.72	80.82
QUOTE TERRENO A 2m IN DX	86.05	86.05	86.04	86.00	85.47	84.79	84.51	83.12	82.06	81.18	80.97	80.91	80.69	80.56	80.53	80.54	80.54	80.61	80.70	80.75
QUOTE TESTA MURO	86.04	86.04	86.01	85.99	85.97	85.95	85.95	85.92	85.90	85.88	85.87	85.86	85.84	85.83	85.81	85.79	85.79	85.76	85.74	85.72
QUOTA CIGLIO STRADA	85.99	85.99	85.96	85.94	85.92	85.90	85.90	85.87	85.85	85.83	85.82	85.81	85.79	85.78	85.76	85.74	85.74	85.71	85.69	85.67

SEZIONE R10 S1
progr. 0.00

SEZIONE R10 S2
progr. 20.00

SEZIONE R10 S3
progr. 40.00

SEZIONE R10 S4
progr. 60.00

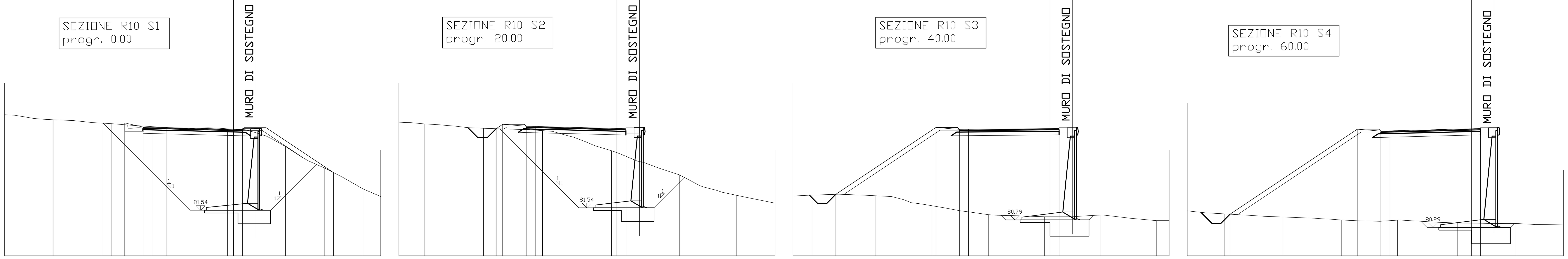

KEYPLAN

SVINCOLO 2 - CURSI

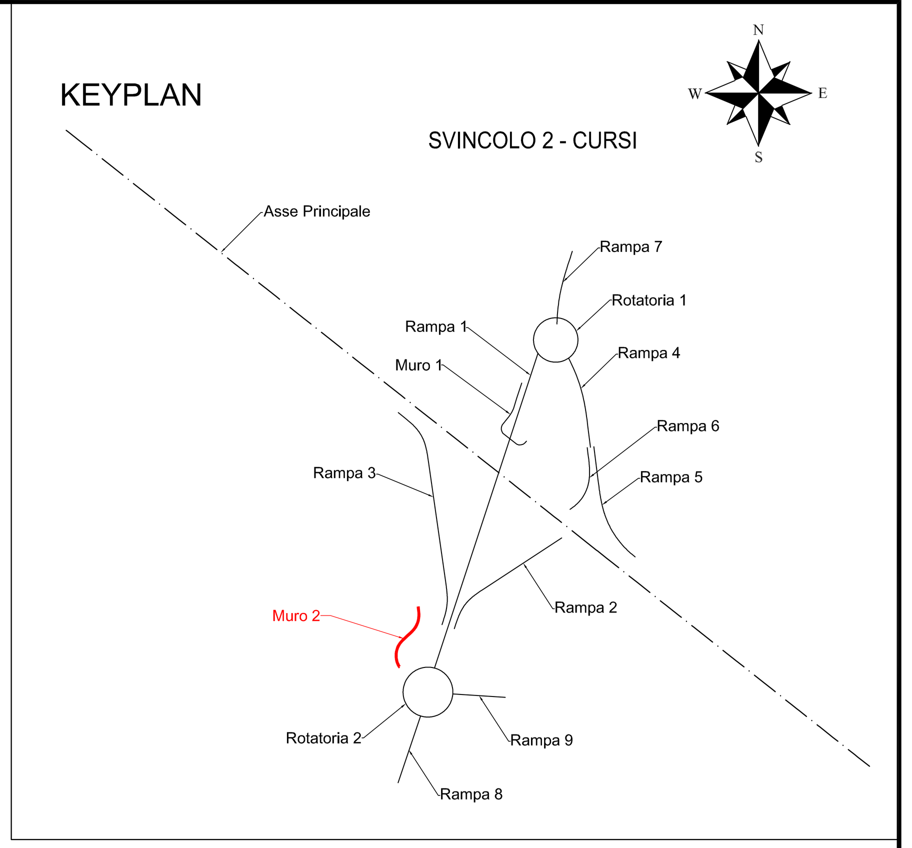

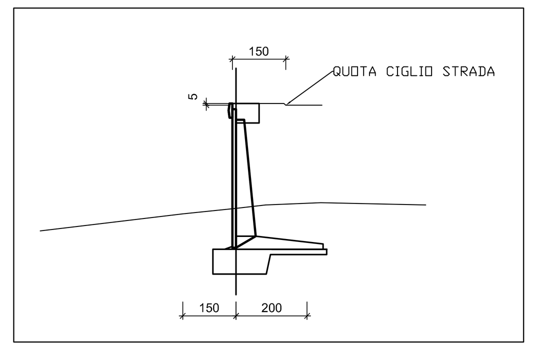

SEZIONE TIPO MURI

Scala 1:100

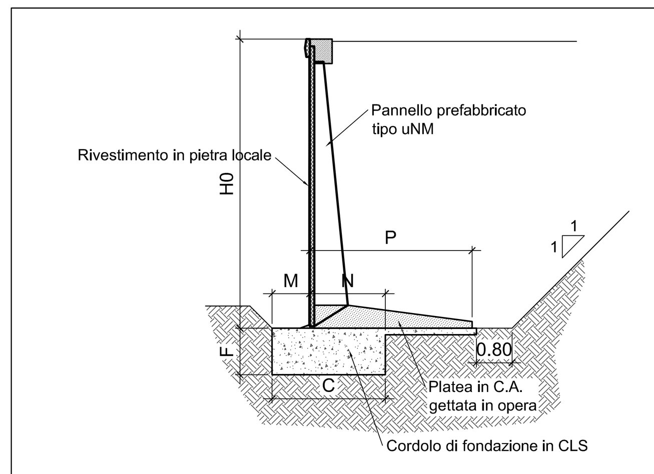

Dimensioni della struttura

Serie uNM

Appell	Altezza H0	Platea P	Fondazione C	Fondazione F	Fondazione M	Fondazione N	Pref. Peso	Volumi getti fond.	Volumi getti platea	Incidenza acciaio
	m	m	m	m	m	m	t	m3/m	m3/m	kg/m3
u40NM	4.00	2.70	1.65	0.70	0.55	1.10	1.74	1.155	0.672	68.14
u45NM	4.50	2.95	1.80	0.75	0.60	1.20	2.02	1.350	0.821	69.73
u50NM	5.00	3.20	1.95	0.85	0.65	1.30	2.32	1.658	0.949	72.88

anas GRUPPO FS ITALIANE — Direzione Progettazione e Realizzazione Lavori

CORRIDOIO PLURIMODALE ADRIATICO
ITINERARIO MAGLIE - SANTA MARIA DI LEUCA
S.S. N° 275 "DI S. MARIA DI LEUCA"
LAVORI DI AMMODERNAMENTO E ADEGUAMENTO ALLA SEZ. B DEL D.M. 5.11.2001
S.S. 16 dal km 981+700 al km 985+386 - S.S. 275 dal Km 0+000 al km 37+000
1° Lotto: Dal Km 0+000 di prog. al Km 23+300 di prog.

PROGETTO DEFINITIVO — COD. BA283

PROGETTAZIONE: ANAS - COORDINAMENTO TERRITORIALE ADRIATICA

I PROGETTISTI
Ing. Alberto SANCHIRICO – Progettista e Coordinatore
Ing. Simona MASCIULLO – Progettista

COLLABORATORI
Geom. Andrea DELL'ANNA
Geom. Massimo MARTANO
Geom. Giuseppe CALO'

IL GEOLOGO
Dott. Pasquale SCORCIA

IL COORDINATORE IN FASE DI PROGETTAZIONE
Ing. Alberto SANCHIRICO

IL RESPONSABILE DEL PROCEDIMENTO
Ing. Gianfranco PAGLIALUNGA

RESPONSABILE PROJECT MANAGEMENT PUGLIA
Ing. Nicola MARZI

ATTIVITA' DI SUPPORTO
RTP:
Lombardi Ingegneria S.r.L. – Strutture
TechProject S.r.L. – Geotecnica – Impianti

09 - OPERE D'ARTE MINORI
OPERE DI SOSTEGNO - MURI SVINCOLO 2 - OS04
Muro di sostegno SV2 rampa 10
Pianta, Prospetto e sezioni

CODICE PROGETTO (PROGETTO / LIV. PROG. / N. PROG.)	NOME FILE / CODICE ELAB.	REVISIONE	SCALA:
LO503A D 1701	T00_OS04_STR_CP02_B.dwg / T00OS04STRCP02	B	1:100

REV.	DESCRIZIONE	DATA	REDATTO	VERIFICATO	APPROVATO
B	REVISIONE DEL PROGETTO DEFINITIVO	Gennaio 2019	Ing. C. Beltrami		
A	REVISIONE DEL PROGETTO DEFINITIVO	Giugno 2018	Ing. C. Beltrami		