MURO 1 -
MURO SV 5 RAMPE 5 ED 8 - DI IMMISSIONE DIR. S.M. LEUCA - OS12

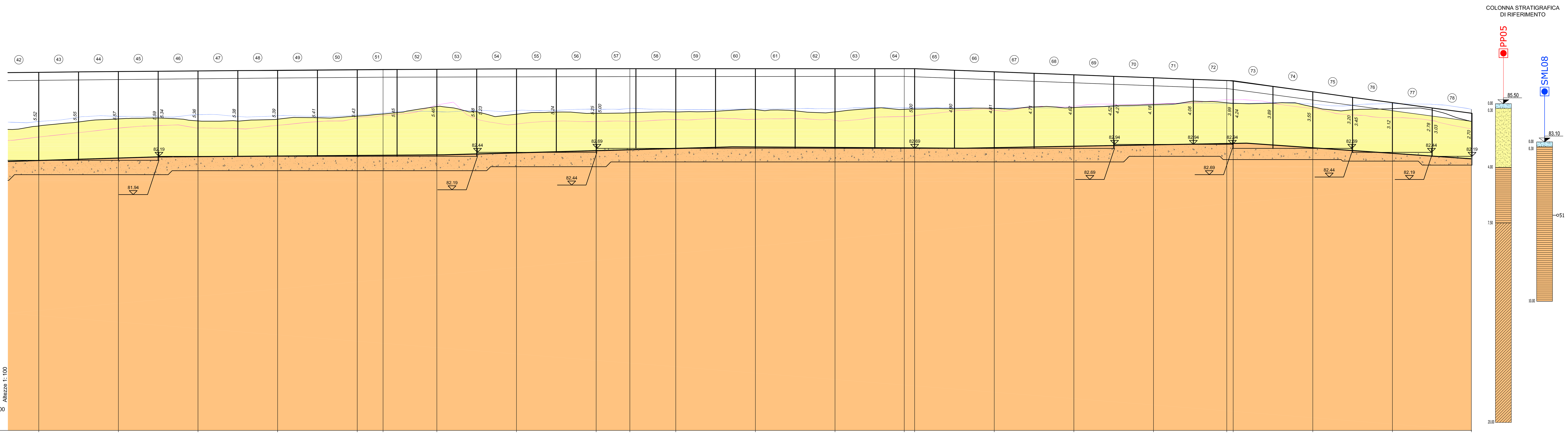

DISTANZE PROGRESSIVE	105.00	110.00	115.00	120.00	125.00	126.62	130.00	135.00	140.00	142.12	145.00	150.00	155.00	159.35	160.00	165.00	170.00	175.00	179.60	180.00	185.00	190.00	194.96
QUOTE TERRENO A 1.5m IN SX	84.38	84.70	84.81	84.74	84.79	84.92	85.00	85.06	85.14	85.20	85.14	85.16	85.17	85.24	85.24	85.22	85.26	85.38	85.50	85.50	85.47	85.49	85.15
QUOTE TERRENO FILO PARAMENTO INTERNO	84.10	84.54	84.42	84.53	84.72	84.85	85.32	84.84	84.90	84.92	84.98	85.13	84.98	85.15	85.16	85.20	85.26	85.44	85.56	85.53	85.30	85.19	84.39
QUOTE TERRENO A 2m IN DX	83.40	83.96	83.97	84.14	84.60	84.76	85.42	84.22	84.37	84.39	84.50	84.52	84.45	84.69	84.74	85.09	85.34	85.50	85.75	85.74	85.20	84.62	83.92
QUOTE TESTA MURO	87.47	87.51	87.56	87.61	87.65	87.66	87.67	87.68	87.69	87.70	87.70	87.70	87.71	87.71	87.69	87.50	87.31	87.12	86.95	86.90	86.23	85.56	84.90
QUOTA PIEDE RILEVATO STRADALE	86.97	87.01	87.06	87.11	87.15	87.16	87.17	87.18	87.19	87.20	87.20	87.20	87.21	87.21	87.19	87.00	86.81	86.62	86.45	86.40	85.73	85.06	84.39

SCHEMA TIPO QUOTE MURO SOTTOSCARPA

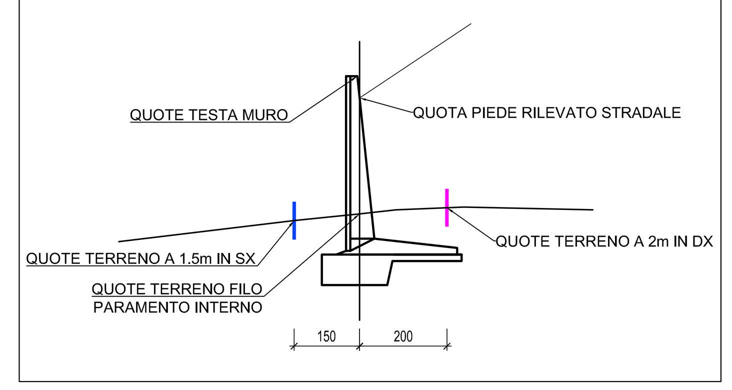

Legenda:

Unità geotecniche

Unità geotecnica T1a
R/Ls = Terreno di riporto / deposito antropico / Limi sabbiosi

Unità geotecnica T1b
Cop = Coperture eluviali e colluviali

Unità geotecnica T2a
S/Sl = Sabbie e sabbie limose con frammenti calcarenitici

Unità geotecnica T2b
Las = Limi argilloso sabbiosi con frammenti lapidei

Unità geotecnica R1
SAL = Calcareniti del Salento
ANR = Calcareniti di Andrano
PLE = Pietra Leccese

Grado di alterazione delle calcareniti

Calcareniti molto alterate / cementazione scarsa o nulla [A]
Calcareniti mediamente alterate / cementazione discontinua [MA]
Calcareniti da poco a non alterate / cementazione buona [NA]

RIEPILOGO PARAMETRI GEOTECNICI

			PARAMETRI DI RESISTENZA		PARAMETRI DI DEFORMABILITA'
UNITA' GEOTECNICA	PESO DI VOLUME γ [KN/m3]	RESISTENZA A COMPRESSIONE qc [Mpa]	COESIONE c' [Kpa]	ANGOLO DI ATTRITO φ [°]	MODULO DI DEFORMABILITA' E (Mpa)
T1a	19 - 20	-	10	20	10 - 20
T1b	19	-	1 - 10	28 - 32	10 - 20
T2a	19 - 20	-	1 - 10	28 - 32	10 - 20
T2b	19	-	5 - 15	25 - 28	10
R1 [A]	20	-	1 - 10	29 - 33	10 - 20
R1 [MA]	20	3,5 - 9,5	160 - 475	29 - 31	150 - 600
R1 [NA]	22	23	1350	34	2500

KEYPLAN

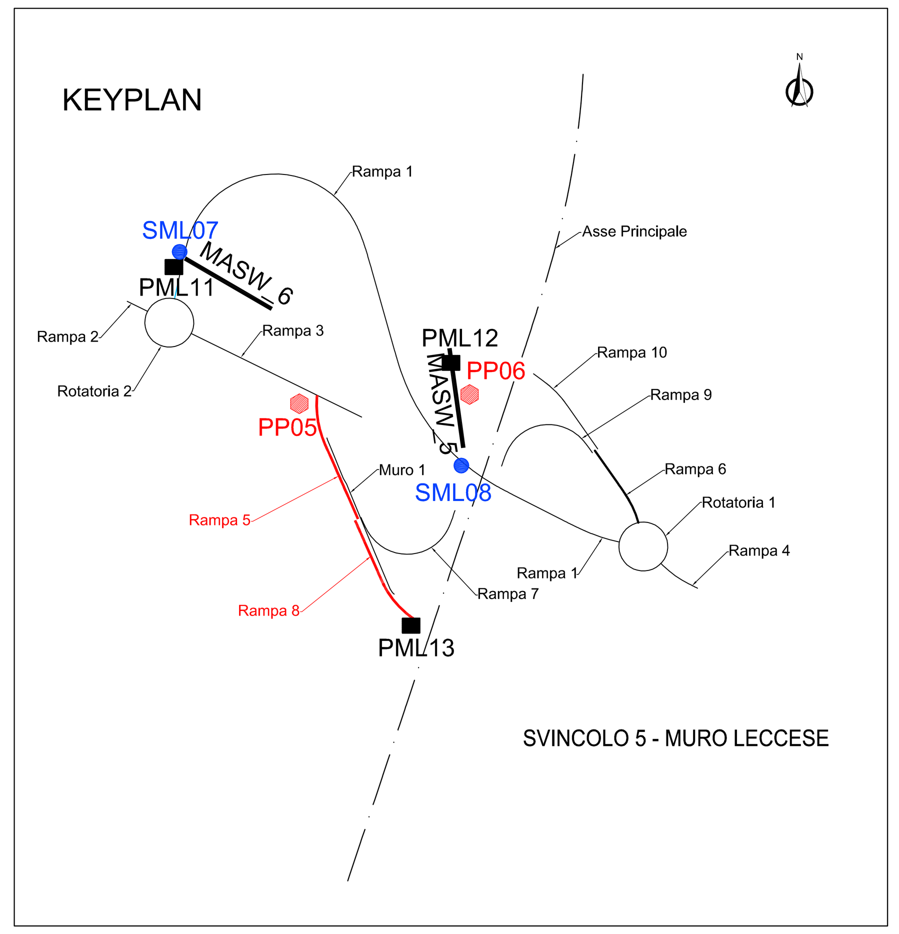

SVINCOLO 5 - MURO LECCESE

anas GRUPPO FS ITALIANE *Direzione Progettazione e Realizzazione Lavori*

CORRIDOIO PLURIMODALE ADRIATICO
ITINERARIO MAGLIE - SANTA MARIA DI LEUCA
S.S. N° 275 "DI S. MARIA DI LEUCA"
LAVORI DI AMMODERNAMENTO E ADEGUAMENTO ALLA SEZ. B DEL D.M. 5.11.2001
S.S. 16 dal km 981+700 al km 985+386 - S.S. 275 dal Km 0+000 al km 37+000
1° Lotto: Dal Km 0+000 di prog. al Km 23+300 di prog.

PROGETTO DEFINITIVO — COD. BA283

PROGETTAZIONE: ANAS - COORDINAMENTO TERRITORIALE ADRIATICA

I PROGETTISTI
Ing. Alberto SANCHIRICO – Progettista e Coordinatore
Ing. Simone MASCIULLO – Progettista

COLLABORATORI
Geom. Andrea DELL'ANNA
Geom. Massimo MARTANO
Geom. Giuseppe CALO'

IL GEOLOGO
Dott. Pasquale SCORCIA

IL COORDINATORE IN FASE DI PROGETTAZIONE
Ing. Alberto SANCHIRICO

IL RESPONSABILE DEL PROCEDIMENTO
Ing. Gianfranco PAGLIALUNGA

RESPONSABILE PROJECT MANAGEMENT PUGLIA
Ing. Nicola MARZI

ATTIVITA' DI SUPPORTO
RTP:
Lombardi Ingegneria S.r.L. – Strutture – Geotecnica – Impianti
TechProject S.r.L.

09 - OPERE D'ARTE MINORI
OPERE DI SOSTEGNO - MURI SVINCOLO 5 - OS12
Muro SV5 rampa 5 e rampa 8 di immissione dir. S. M. Leuca
Profilo geotecnico opera - Tav. 2 di 2

CODICE PROGETTO			NOME FILE	REVISIONE	SCALA:
PROGETTO LO503A	LIV. PROG. D	N. PROG. 1701	T00_OS12_GET_FG02_B.dwg CODICE ELAB. T00OS12GETFG02	B	1:100

REV.	DESCRIZIONE	DATA	REDATTO	VERIFICATO	APPROVATO
B	REVISIONE DEL PROGETTO DEFINITIVO	Gennaio 2019	Ing. C. Beltrami		
A	REVISIONE DEL PROGETTO DEFINITIVO	Giugno 2018	Ing. C. Beltrami		