PLANIMETRIA
Scala 1:50

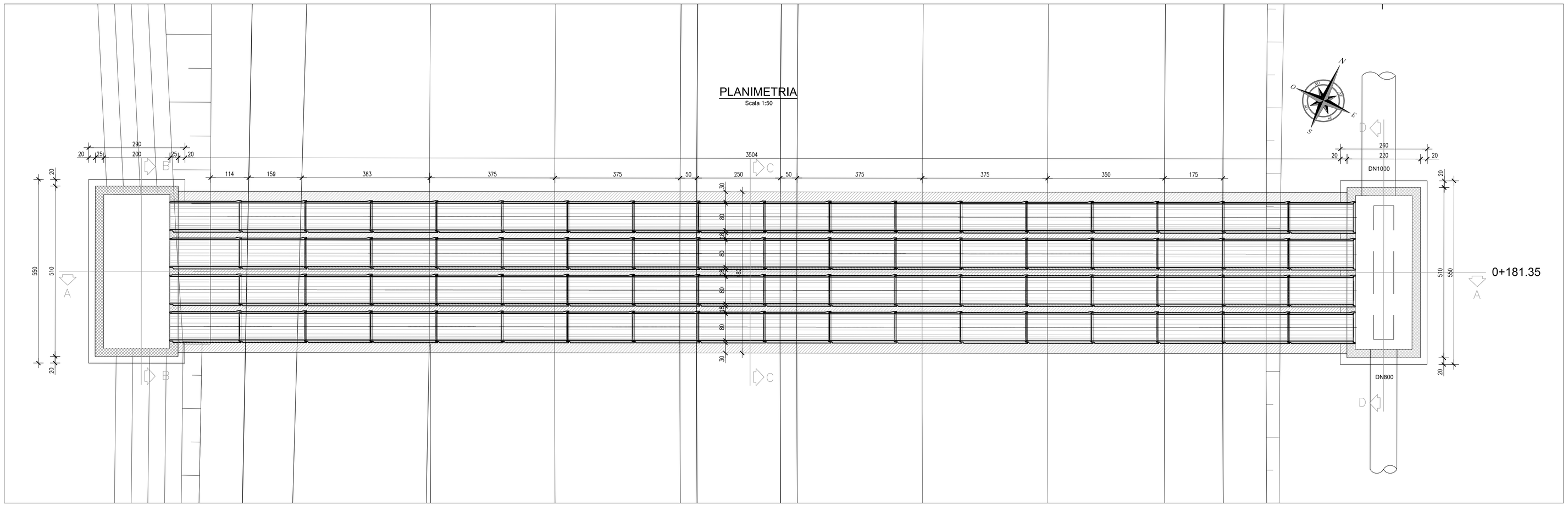

MATERIALI		Acciai da C.A.	
Calcestruzzi			
MAGRONE	C12/15 Rck >=15 MPa	TIPO B450C saldabile (ex FeB44k saldabile) (6<Ø≤40)	fynom=450 N/mmq ftnom=540 N/mmq fyk≥fynom frattile 5% ftk≥ftnom frattile 5% 1.15≤(ft/fy)k<1.35 frattile 10% (fy/fynom)k≤1.25 frattile 10% Allungamento (Agt)k≥7.5% frattile 10%
FONDAZIONE ELEVAZIONE	CLASSE D'ESPOSIZIONE: XC3 C28/35 Rck >=35MPa classe minima di consistenza S4 rapporto A/C <=0.55 Dosaggio minimo cemento 320Kg/mc Diametro massimo inerti: 32mm	Reti e tralicci elettrosaldati TIPO B450A	fyk> 450 N/mmq ftk ≤ 540 N/mmq (ftk/fyk) ≥ 1.05

Elemento	Copriferro (cm)
STRUTTURE CONTROTERRA	4.0

INCIDENZA ARMATURA	
	POZZETTI: 120 Kg/mc TOMBINO CIRCOLARE: 18 Kg/mc ARMATURA DI BLINDAGGIO: 130 Kg/mc

SCHEMA TUBO

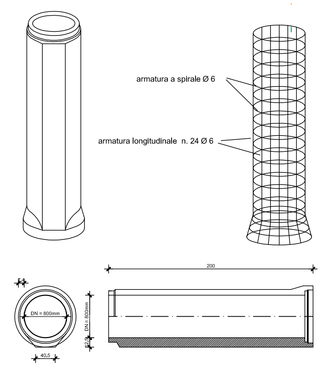

SEZIONE LONGITUDINALE A-A
Scala 1:50

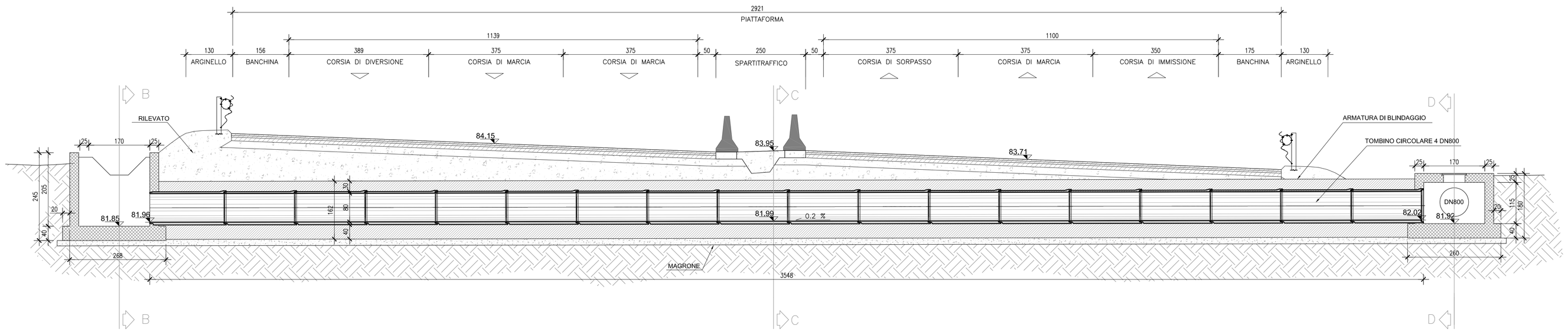

TOMBINO	**1**
TIPOLOGIA	**4 DN800**
PK	**0+181,35**
MISTO CEMENTATO [m³]	**175,27**
CLS BLINDATURA [m³]	**180,95**

SEZIONE B-B
Scala 1:50

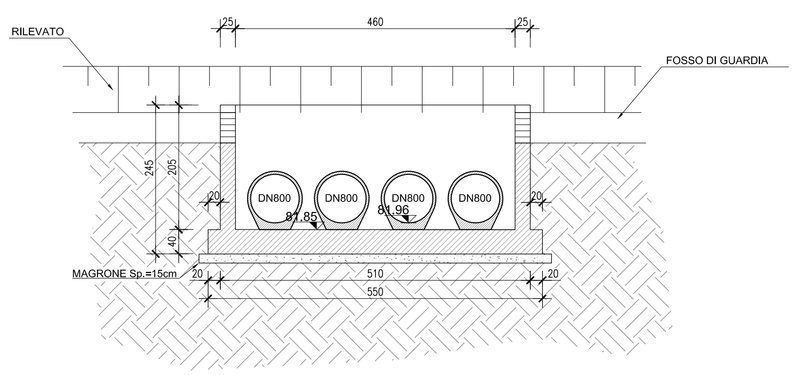

SEZIONE C-C
Scala 1:50

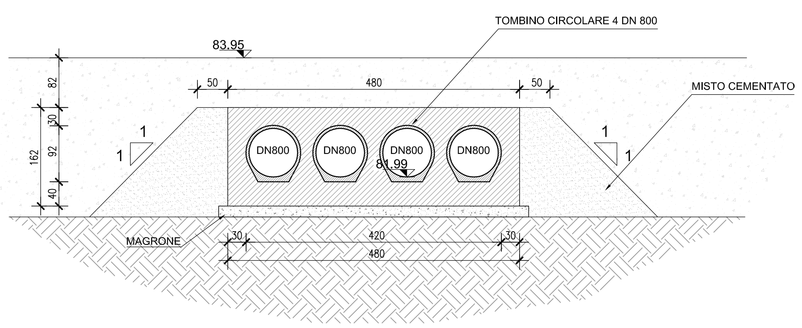

SEZIONE D-D
Scala 1:50

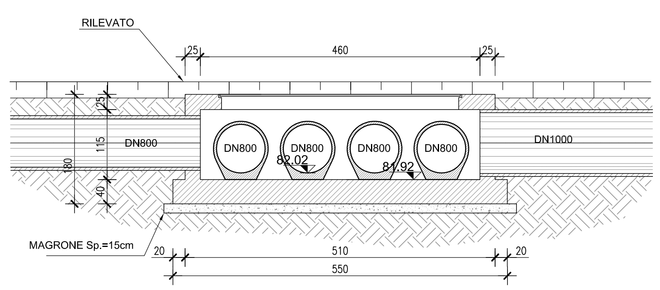

anas GRUPPO FS ITALIANE — Direzione Progettazione e Realizzazione Lavori

CORRIDOIO PLURIMODALE ADRIATICO
ITINERARIO MAGLIE - SANTA MARIA DI LEUCA
S.S. N° 275 "DI S. MARIA DI LEUCA"
LAVORI DI AMMODERNAMENTO E ADEGUAMENTO ALLA SEZ. B DEL D.M. 5.11.2001
S.S. 16 dal km 981+700 al km 985+386 - S.S. 275 dal Km 0+000 al km 37+000
1° Lotto: Dal Km 0+000 di prog. al Km 23+300 di prog.

PROGETTO DEFINITIVO — COD. BA283

PROGETTAZIONE: ANAS - COORDINAMENTO TERRITORIALE ADRIATICA

I PROGETTISTI
Ing. Alberto SANCHIRICO – Progettista e Coordinatore
Ing. Simone MASCULLO – Progettista

COLLABORATORI
Geom. Andrea DELL'ANNA
Geom. Massimo MARTANO
Geom. Giuseppe CALO'

IL GEOLOGO
Dott. Pasquale SCORCIA

IL COORDINATORE IN FASE DI PROGETTAZIONE
Ing. Alberto SANCHIRICO

IL RESPONSABILE DEL PROCEDIMENTO
Ing. Gianfranco PAGLIARULONGA

RESPONSABILE PROJECT MANAGEMENT PUGLIA
Ing. Nicola MARZI

ATTIVITA' DI SUPPORTO
RTP:
Lombardi Ingegneria S.r.L. – Strutture
TechProject S.r.L. – Geotecnico – Impianti

09-OPERE D'ARTE MINORI
5-Attraversamenti idraulici
Tombino 1
Carpenteria

CODICE PROGETTO (PROGETTO / LIV. PROG. / N. PROG.)	NOME FILE	REVISIONE	SCALA:
LO503A D 1701	T00_TM01_STR_CP02_B.pdf CODICE ELAB. T00TM01STRCP02	B	1:50

REV.	DESCRIZIONE	DATA	REDATTO	VERIFICATO	APPROVATO
B	REVISIONE DEL PROGETTO DEFINITIVO	Gennaio 2019			
A	REVISIONE DEL PROGETTO DEFINITIVO	Giugno 2018			