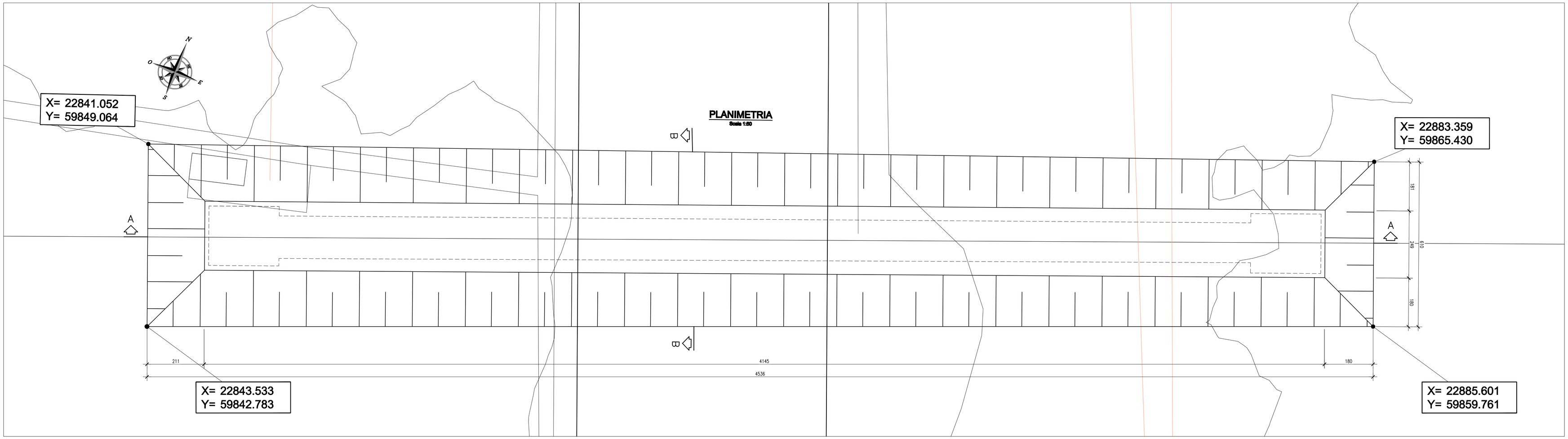

SEZIONE A-A
Scala 1:50

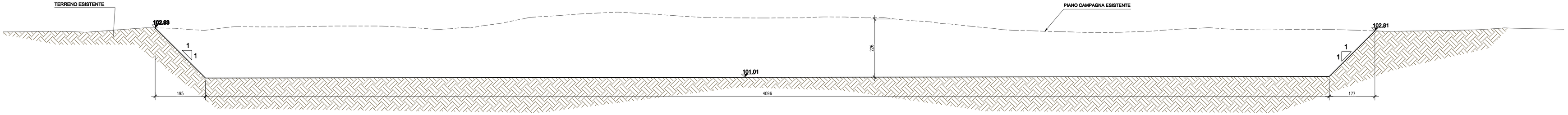

SEZIONE B-B
Scala 1:50

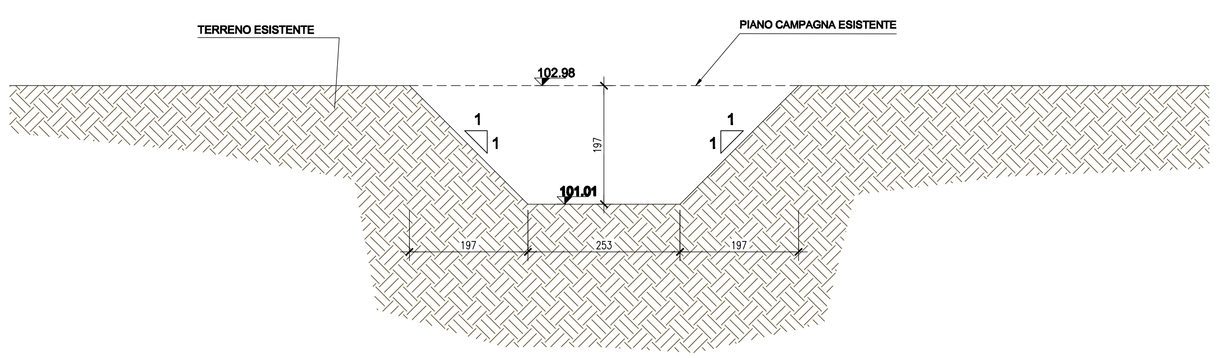

TOMBINO	10
TIPOLOGIA	DN800
PK	9+640,00
VOLUME SCAVO [m^3]	363,50

anas GRUPPO FS ITALIANE — *Direzione Progettazione e Realizzazione Lavori*

CORRIDOIO PLURIMODALE ADRIATICO
ITINERARIO MAGLIE - SANTA MARIA DI LEUCA
S.S. N° 275 "DI S. MARIA DI LEUCA"
LAVORI DI AMMODERNAMENTO E ADEGUAMENTO ALLA SEZ. B DEL D.M. 5.11.2001
S.S. 16 dal km 981+700 al km 985+386 - S.S. 275 dal Km 0+000 al km 37+000
1° Lotto: Dal Km 0+000 di prog. al Km 23+300 di prog.

PROGETTO DEFINITIVO — COD. BA283

PROGETTAZIONE: ANAS - COORDINAMENTO TERRITORIALE ADRIATICA

I PROGETTISTI
Ing. Alberto SANCHIRICO – Progettista e Coordinatore
Ing. Simona MASCIULLO – Progettista

COLLABORATORI
Geom. Andrea DELL'ANNA
Geom. Massimo MARTANO
Geom. Giuseppe CALO'

IL GEOLOGO
Dott. Pasquale SCORCIA

IL COORDINATORE IN FASE DI PROGETTAZIONE
Ing. Alberto SANCHIRICO

IL RESPONSABILE DEL PROCEDIMENTO
Ing. Gianfranco PAGLIALUNGA

RESPONSABILE PROJECT MANAGEMENT PUGLIA
Ing. Nicola MARZI

ATTIVITA' DI SUPPORTO
RTP:
Lombardi Ingegneria S.r.L. – Strutture
TechProject S.r.L. – Geotecnico
– Impianti

09-OPERE D'ARTE MINORI
5-Attraversamenti idraulici
Tombino 10
Planta scavi

CODICE PROGETTO (PROGETTO / LIV. PROG. / N. PROG.)	NOME FILE	REVISIONE	SCALA:
LOS03A D 1701	CODICE ELAB. T00TM10STRCP01 — T00_TM10_STR_CP01_A.pdf	A	1:50

REV.	DESCRIZIONE	DATA	REDATTO	VERIFICATO	APPROVATO
A	REVISIONE DEL PROGETTO DEFINITIVO	Ottobre 2018			