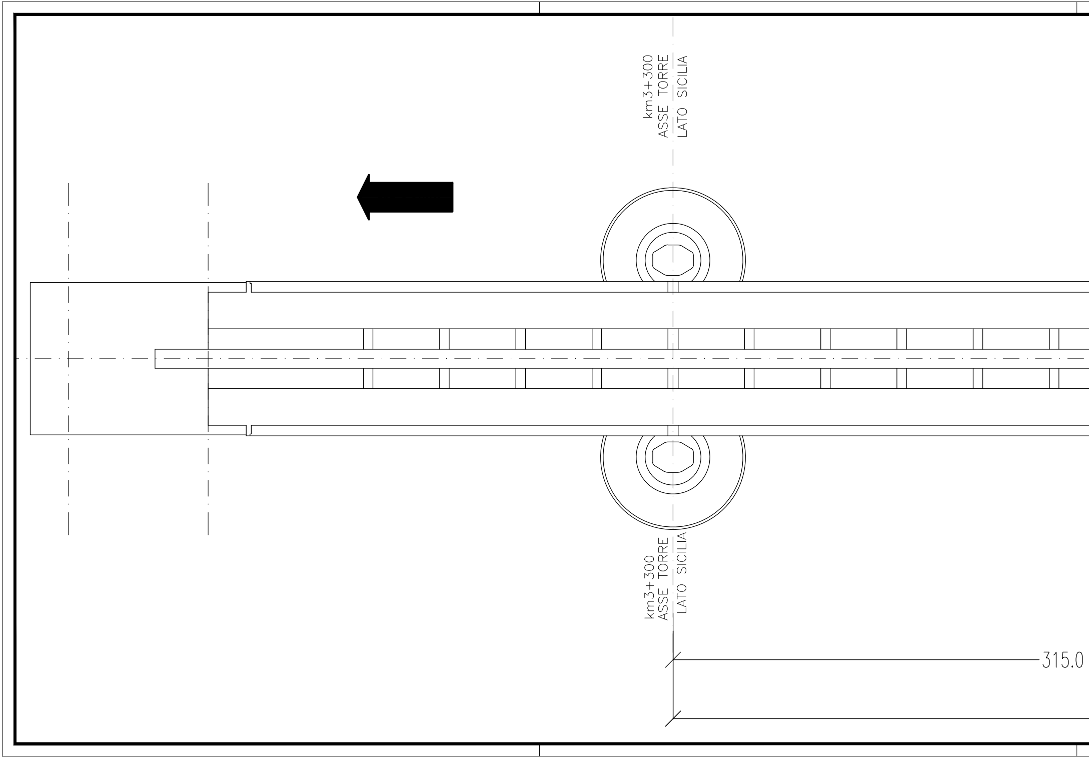
km3+300
ASSE TORRE
LATO SICILIA
km3+300
ASSE TORRE
LATO SICILIA
315.0

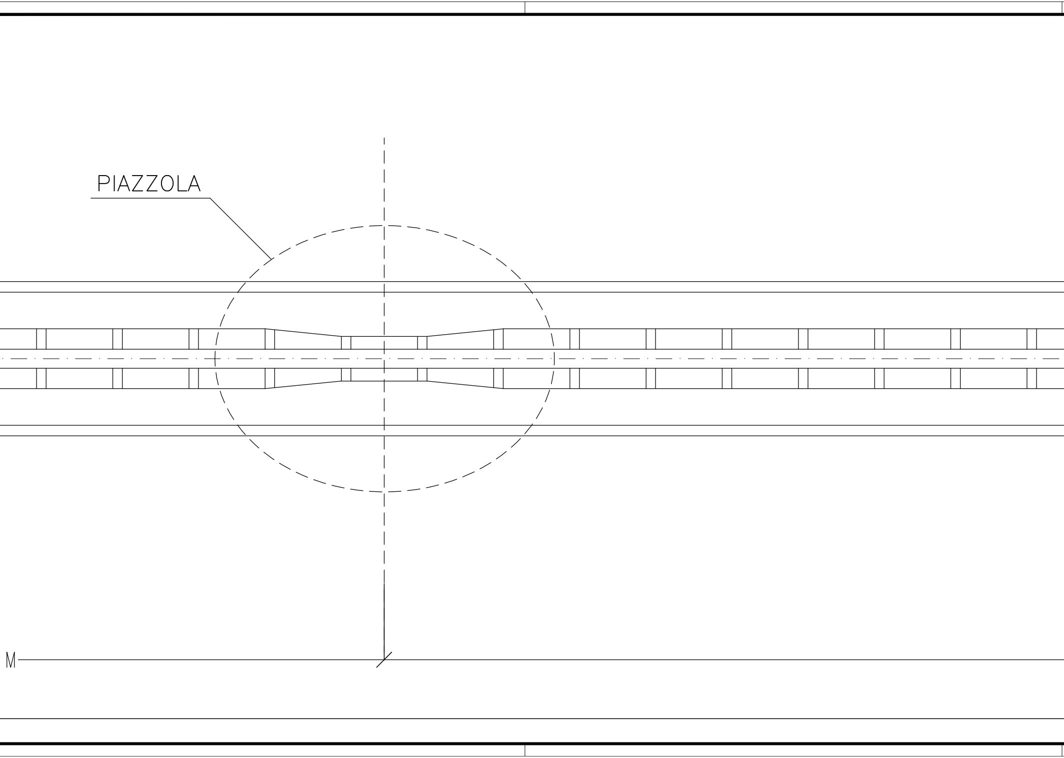

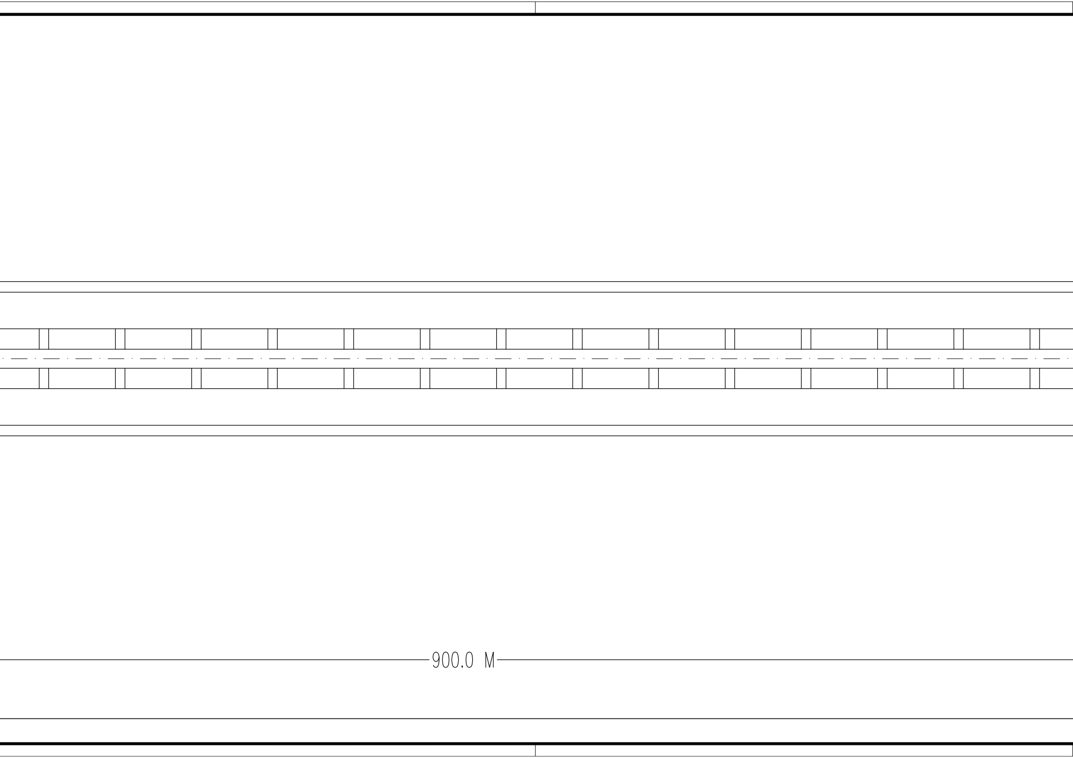

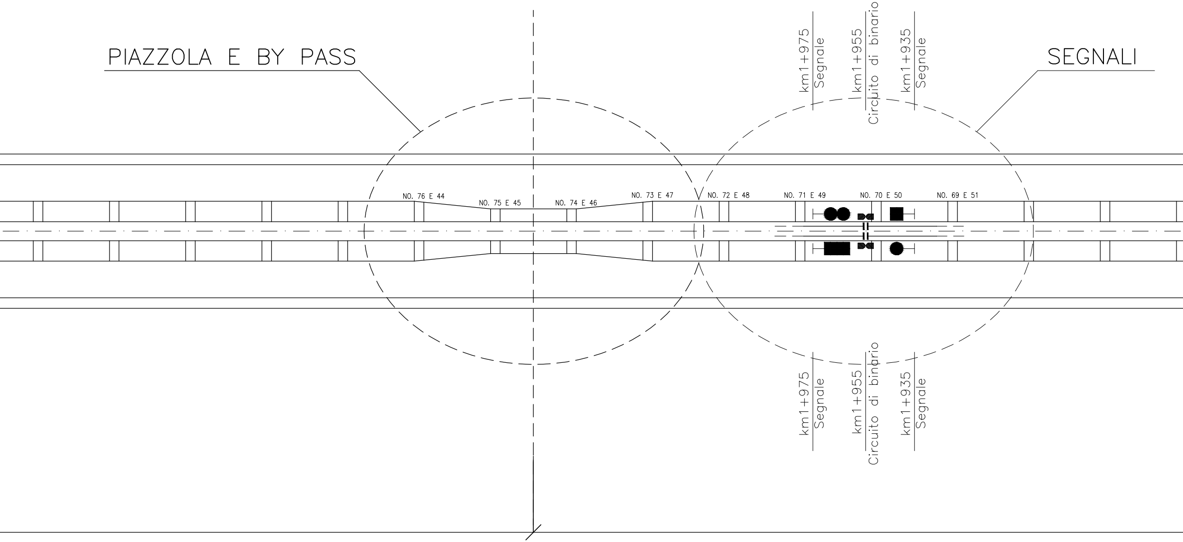
PIAZZOLA E BY PASS
SEGNALI
km1+975
Segnale
km1+955
Circuito di binario
km1+935
Segnale
NO. 76 E 44
NO. 75 E 45
NO. 74 E 46
NO. 73 E 47
NO. 72 E 48
NO. 71 E 49
NO. 70 E 50
NO. 69 E 51
km1+975
Segnale
km1+955
Circuito di binario
km1+935
Segnale

PIANTA CHIAVE DEL PONTE SULLO STRETTO DI MESSINA

SCALA 1:100

POSA DEI SEGNALI E DEI CIRCUITI DI BINARIO

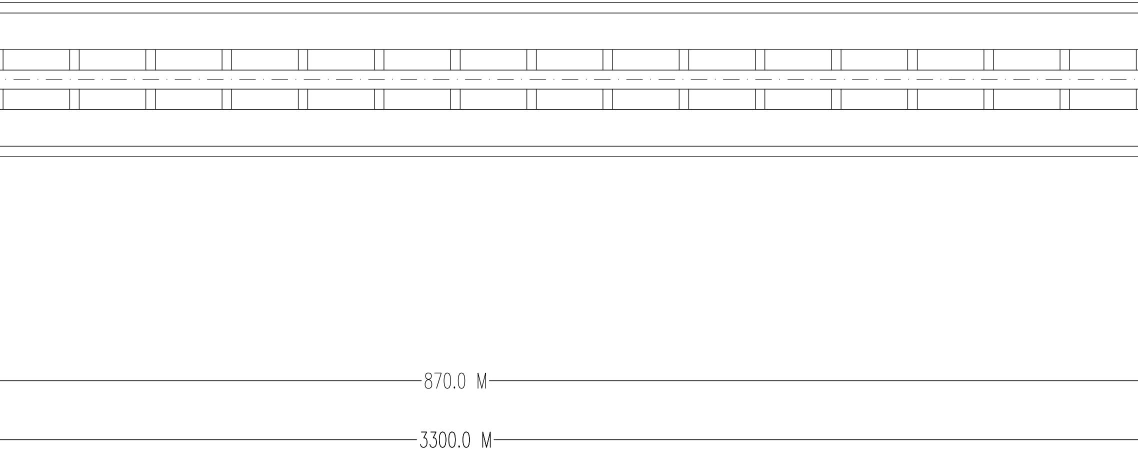
870.0 M
3300.0 M

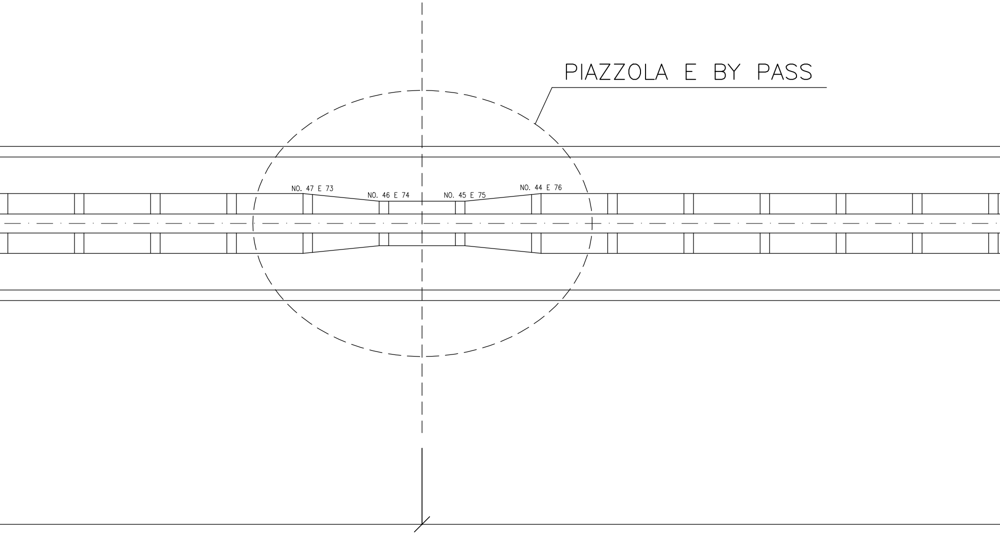
PIAZZOLA E BY PASS
NO. 47 E 73
NO. 46 E 74
NO. 45 E 75
NO. 44 E 76

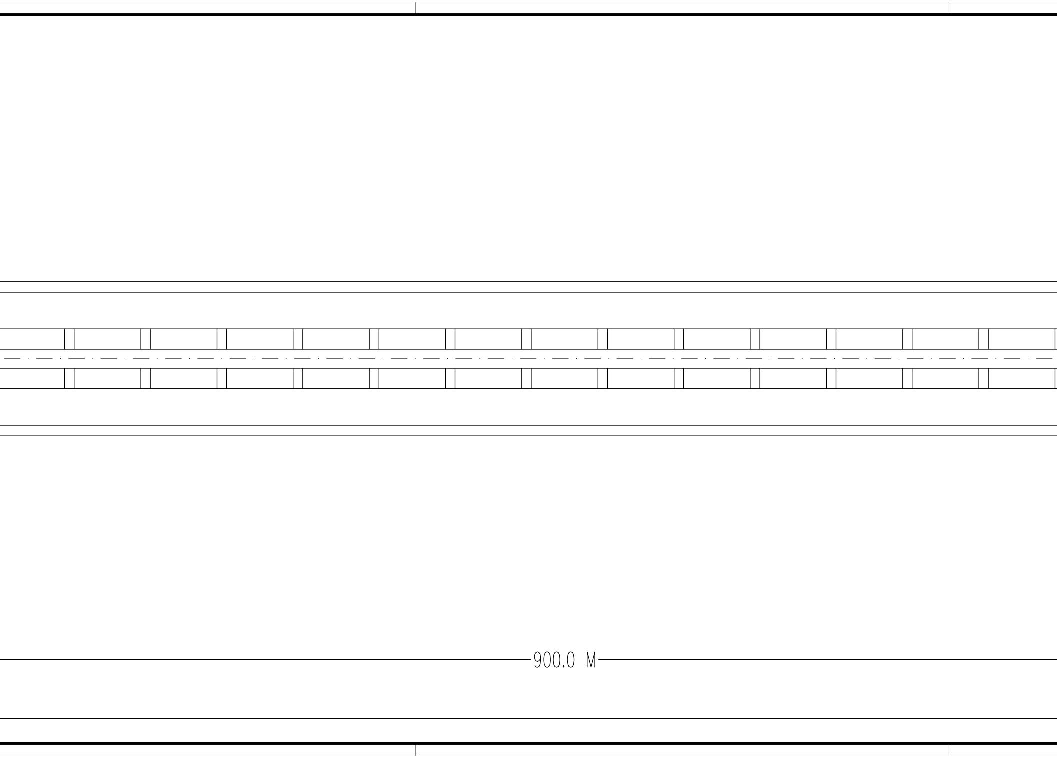

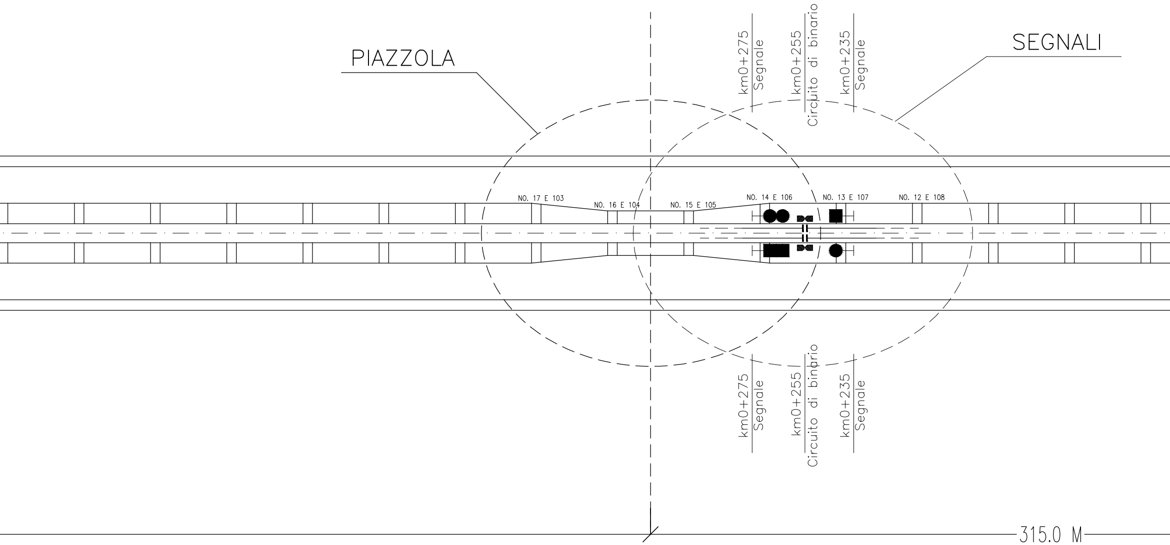
PIAZZOLA
SEGNALI
km0+275
Segnale
km0+255
Circuito di binario
km0+235
Segnale
NO. 17 E 103
NO. 16 E 104
NO. 15 E 105
NO. 14 E 106
NO. 13 E 107
NO. 12 E 108
km0+275
Segnale
km0+255
Circuito di binario
km0+235
Segnale
315.0 M

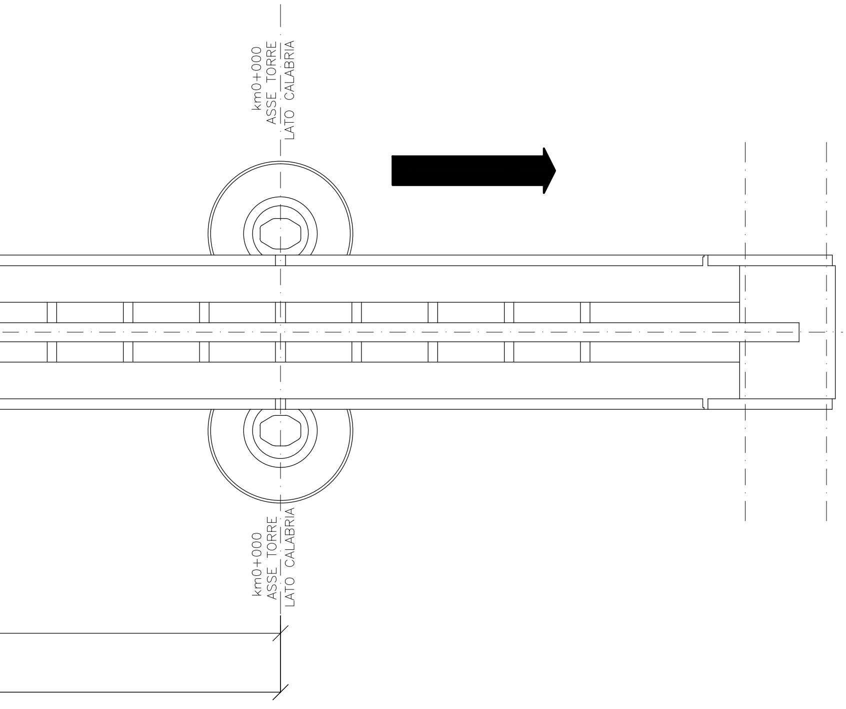
km0+000
ASSE TORRE
LATO CALABRIA
km0+000
ASSE TORRE
LATO CALABRIA

Stretto di Messina

Concessionaria per la progettazione, realizzazione e gestione del collegamento stabile tra la Sicilia e il Continente
Organismo di Diritto pubblico
(Legge n° 1158 del 17 dicembre 1971, modificata dal D.Lgs. n° 114 del 24 aprile 2003)

EurolinK

PONTE SULLO STRETTO DI MESSINA

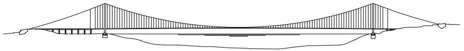

PROGETTO DEFINITIVO

EUROLINK S.C.p.A.
IMPREGILO S.p.A. (Mandataria)
SOCIETA' ITALIANA PER CONDOTTE D'ACQUA S.p.A. (Mandante)
COOPERATIVA MURATORI E CEMENTISTI - C.M.C. di Ravenna Soc. Coop. a.r.l. (Mandante)
SACYR S.A.U. (Mandante)
ISHIKAWAJIMA - HARIMA HEAVY INDUSTRIES CO. Ltd. (Mandante)
A.C.I. S.C.P.A. - CONSORZIO STABILE (Mandante)

IL PROGETTISTA	IL CONTRAENTE GENERALE	STRETTO DI MESSINA	STRETTO DI MESSINA
SINA Dott. Ing. I. Barilli Ordine Ingegneri V.C.O. n° 122 EurolinK Dott. Ing. E. Pagani Ordine Ingegneri Milano n° 15408	Project Manager (Ing. P.P. Marcheselli)	Direttore Generale e RUP Validazione (Ing. G. Fiammenghi)	Amministratore Delegato (Dott. P. Ciucci)

COLLEGAMENTI SICILIA

SF0402_F0

IMPIANTI TECNOLOGICI ELETTROFERROVIARI DI LINEA
IMPIANTO SEGNALAMENTO E SICUREZZA
GENERALE
TIPICI DI INSTALLAZIONE–SCHEMATICO UBICAZIONE SEGNALI E CDB SULL'IMPALCATO SOSPESO

CODICE
C G 0 7 0 0 P T X D S F I I S G 0 0 0 0 0 0 0 7 F0

SCALA:
1:100

REV.	DATA	DESCRIZIONE	REDATTO	VERIFICATO	APPROVATO
F0	20/06/2011	EMISSIONE FINALE	D.RE	M.TACCA	I. BARILLI

NOME DEL FILE: SF0402_F0.dwg