PALO DA 10 M E LAMPADA DA 130 W

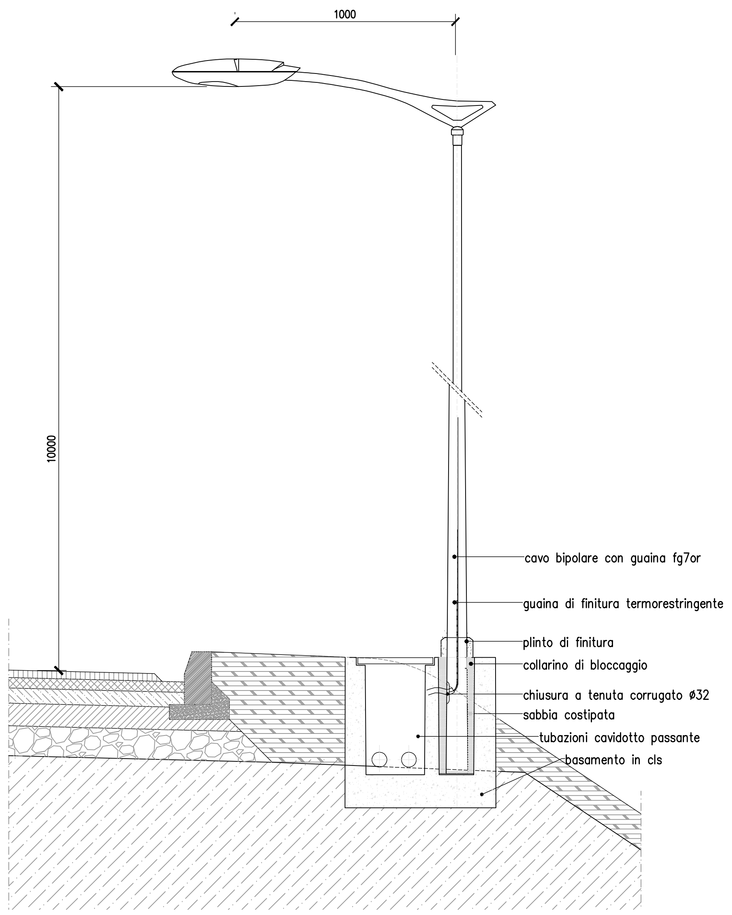

PLINTO PREFABBRICATO

Pianta e Sezioni

Scala: 1:10

Sezione A–A

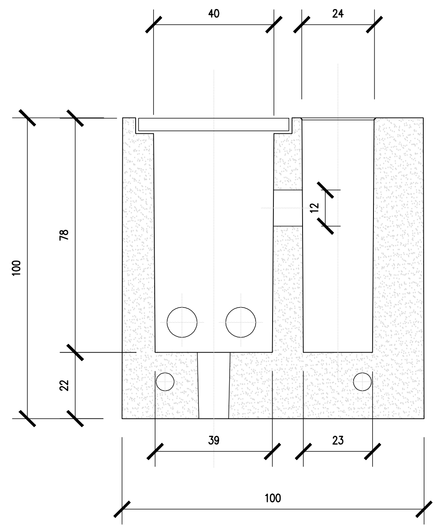

Sezione B–B

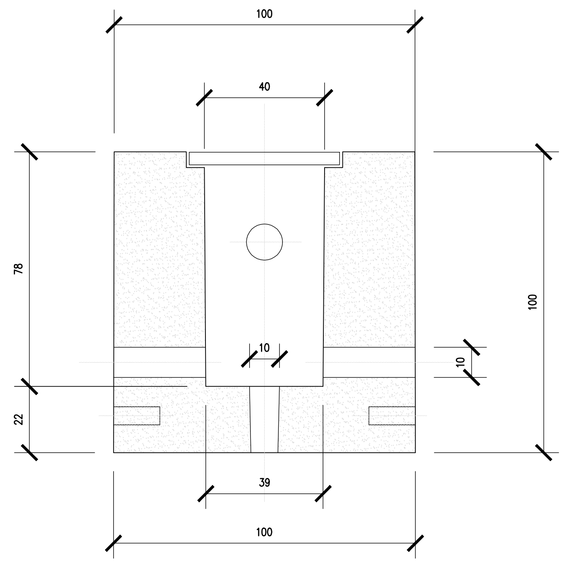

Pianta

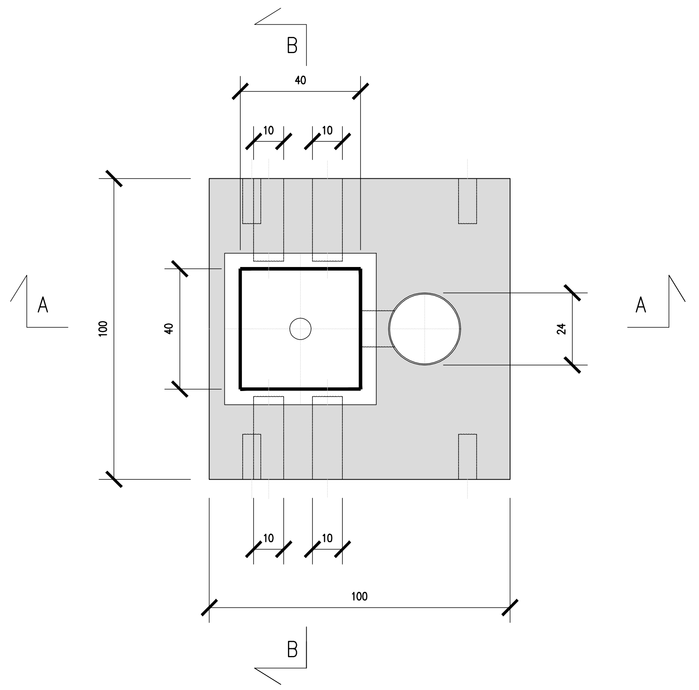

DETTAGLIO LAMPADA

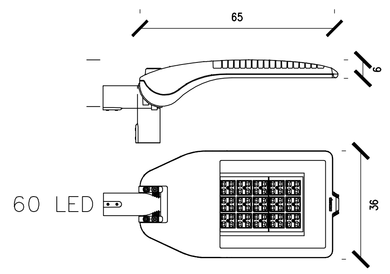

PLINTO PREFABBRICATO CON ZOCCOLO GETTATO IN OPERA

Carpenteria ed Armatura

Scala: 1:10

Sezione A–A

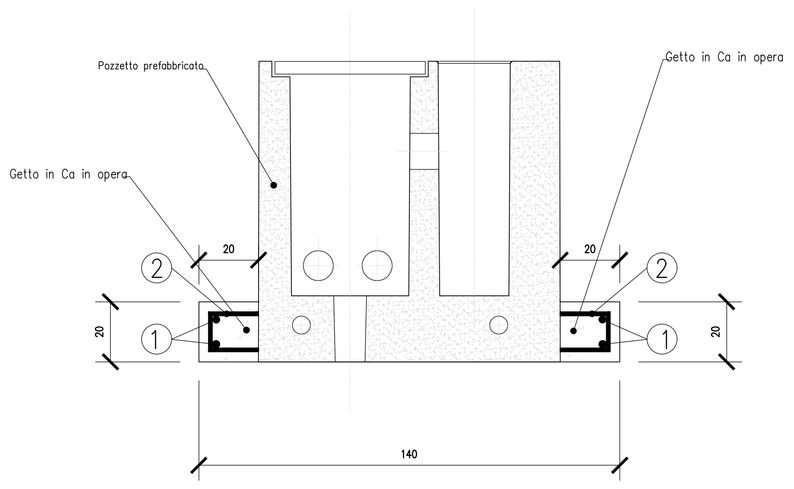

Sezione B–B

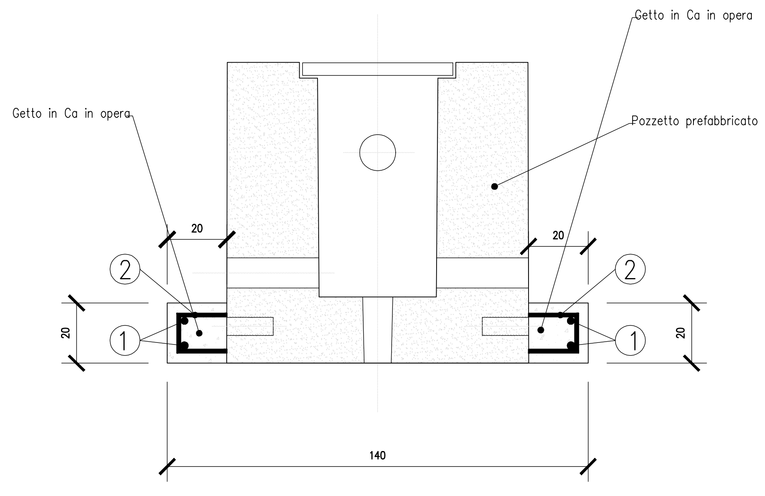

Pianta

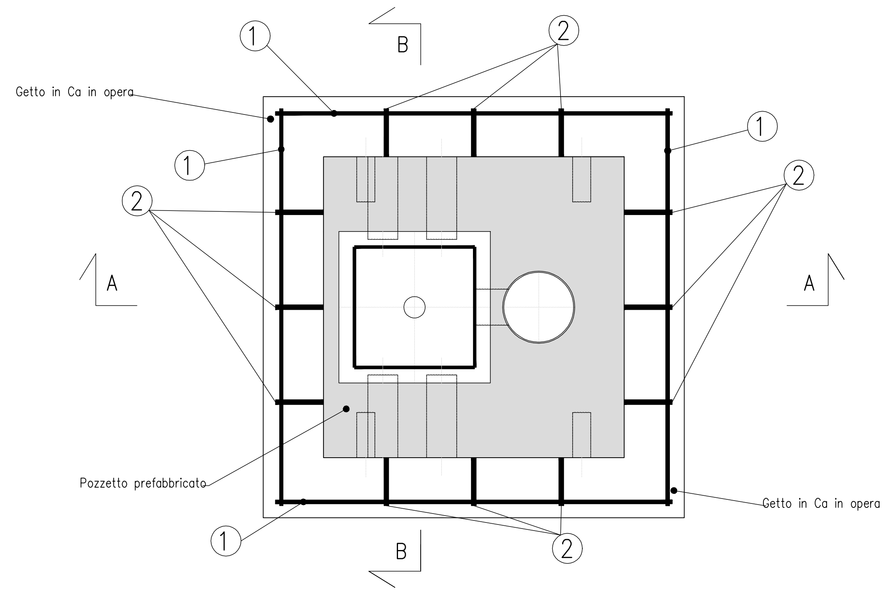

Armatura Sottofondazione

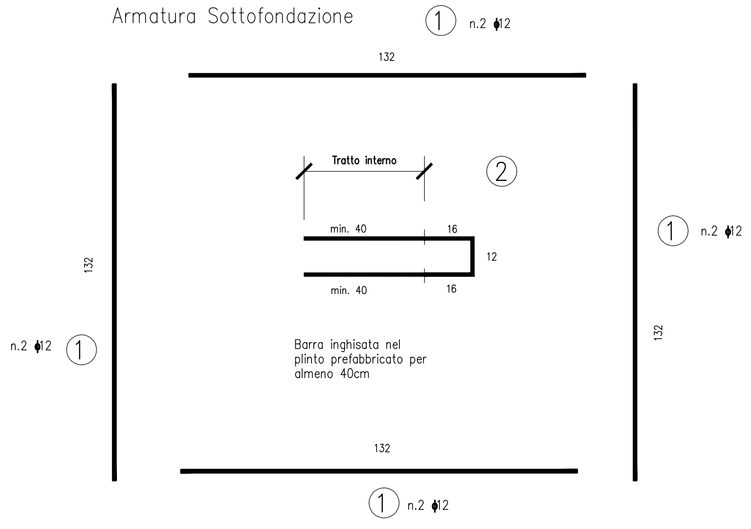

Acciaio da carpenteria: B450C

Cls prefabbricato: C32/40

Cls gettato in opera: C25/30

Classe di esposizione: XC2

Copriferro minimo: 4 cm

anas GRUPPO FS ITALIANE — Direzione Progettazione e Realizzazione Lavori

CORRIDOIO PLURIMODALE ADRIATICO
ITINERARIO MAGLIE - SANTA MARIA DI LEUCA
S.S. N° 275 "DI S. MARIA DI LEUCA"
LAVORI DI AMMODERNAMENTO E ADEGUAMENTO ALLA SEZ. B DEL D.M. 5.11.2001
S.S. 16 dal km 981+700 al km 985+386 - S.S. 275 dal Km 0+000 al km 37+000
1° Lotto: Dal Km 0+000 di prog. al Km 23+300 di prog.

PROGETTO DEFINITIVO — COD. **BA283**

PROGETTAZIONE: ANAS - COORDINAMENTO TERRITORIALE ADRIATICA

I PROGETTISTI
Ing. Alberto SANCHIRICO – Progettista e Coordinatore
Ing. Simona MASCIULLO – Progettista

COLLABORATORI
Geom. Andrea DELL'ANNA
Geom. Massimo MARTANO
Geom. Giuseppe CALO'

IL GEOLOGO
Dott. Pasquale SCORCIA

IL COORDINATORE IN FASE DI PROGETTAZIONE
Ing. Alberto SANCHIRICO

IL RESPONSABILE DEL PROCEDIMENTO
Ing. Gianfranco PAGLIALUNGA

RESPONSABILE PROJECT MANAGEMENT PUGLIA
Ing. Nicola MARZI

ATTIVITA' DI SUPPORTO

RTP:
Lombardi Ingegneria S.r.L. – Strutture
TechProject S.r.L. – Geotecnico – Impianti

13-IMPIANTI

SV8 - SVINCOLO BOTRUGNO SAN CASSIANO

Dettaglio palo e plinto di fondazione palo: carpenteria ed armatura

CODICE PROGETTO	NOME FILE	REVISIONE	SCALA:
PROGETTO L0503A LV. PROG. D N. PROG. 1701	T00_IM09_IMP_DT03_A.pdf CODICE ELAB. T00IM09IMPDT03	A	Varie

REV.	DESCRIZIONE	DATA	REDATTO	VERIFICATO	APPROVATO
A	REVISIONE DEL PROGETTO DEFINITIVO	Gennaio 2019			