PLANIMETRIA scala 1:100

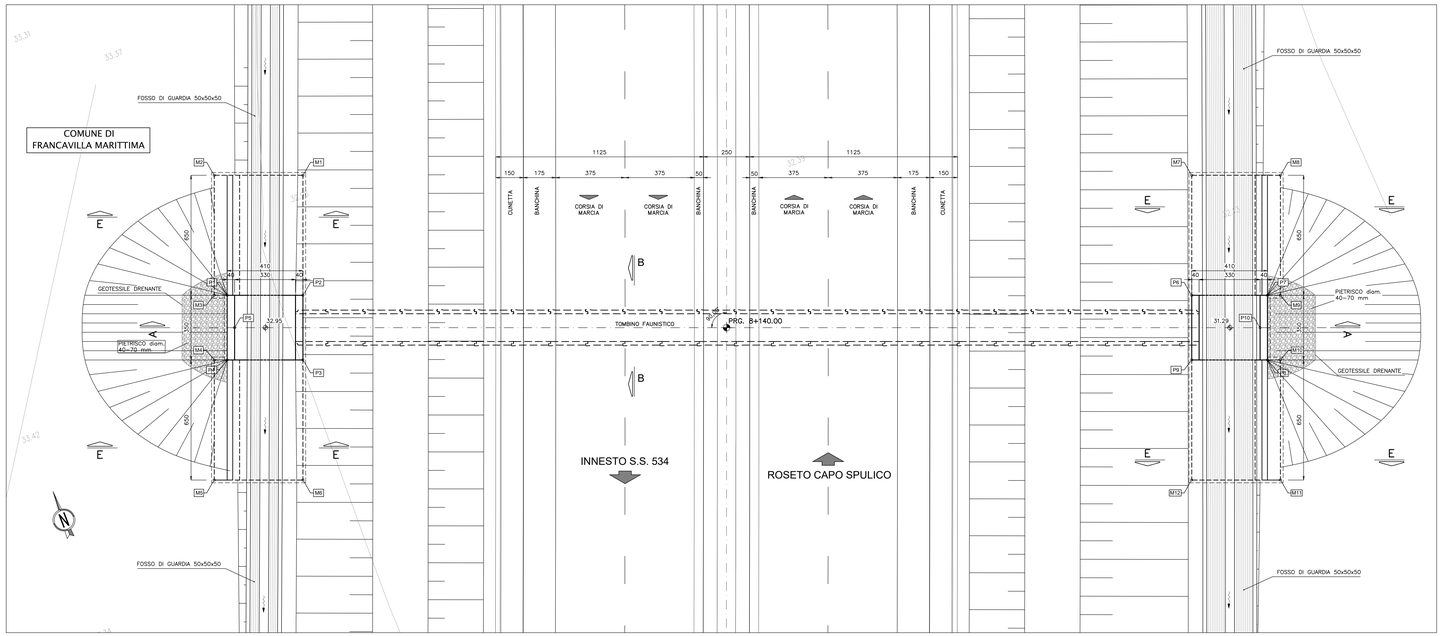

ASSE PRINCIPALE Prg. 8+140.00

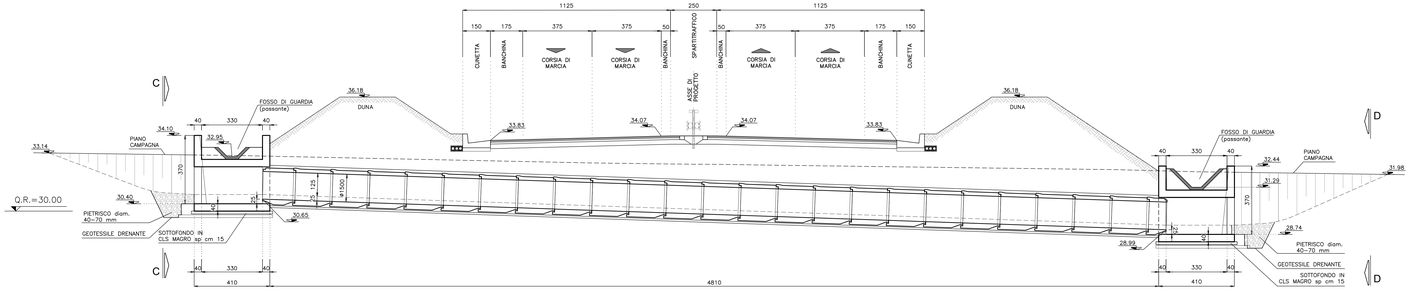

SEZIONE C–C scala 1:50

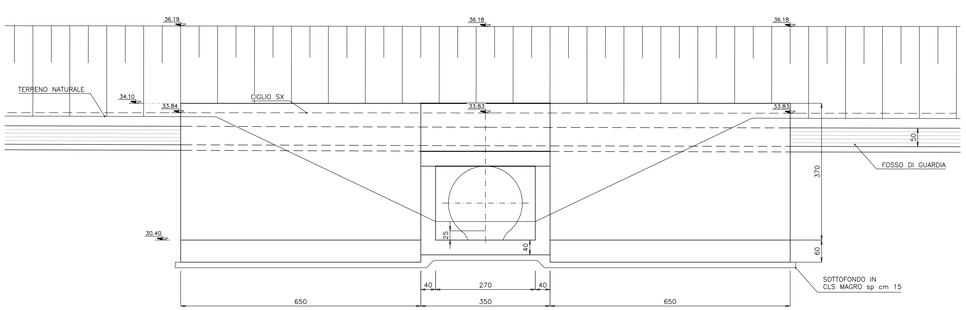

SEZIONE D–D scala 1:50

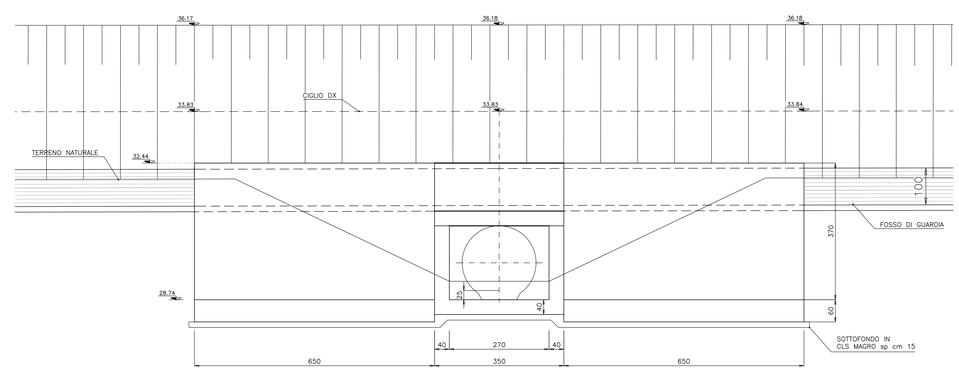

COORDINATE PUNTI NOTEVOLI

TOMBINO FAUNISTICO			
P1	X=41726.197 Y=90448.627	P6	X=41774.906 Y=90429.807
P2	X=41730.022 Y=90447.149	P7	X=41778.730 Y=90428.329
P3	X=41728.760 Y=90443.884	P8	X=41777.469 Y=90425.065
P4	X=41724.936 Y=90445.362	P9	X=41773.644 Y=90426.542
P5	X=41725.940 Y=90446.850	P10	X=41777.726 Y=90426.841
FONDAZIONE MURI			
M1	X=41732.364 Y=90453.212	M7	X=41777.248 Y=90435.870
M2	X=41727.887 Y=90454.942	M8	X=41781.726 Y=90434.140
M3	X=41725.544 Y=90448.879	M9	X=41779.383 Y=90428.077
M4	X=41724.283 Y=90445.614	M10	X=41778.122 Y=90424.812
M5	X=41721.940 Y=90439.551	M11	X=41775.779 Y=90418.749
M6	X=41726.417 Y=90437.821	M12	X=41771.302 Y=90420.479

SEZIONE B–B scala 1:20

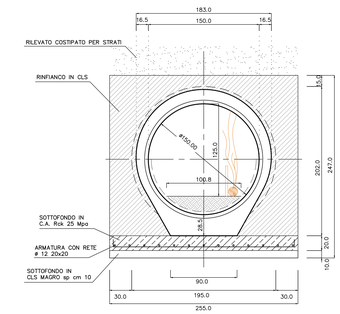

NOTA :
PER LE SEZIONE E-E, VEDERE TAVOLA RELATIVA.

ANAS S.p.A.
Direzione Generale

DG 41/08

LAVORI DI COSTRUZIONE DEL 3° MEGALOTTO DELLA S.S. 106 JONICA - CAT. B - DALL'INNESTO CON LA S.S. 534 (km 365+150) A ROSETO CAPO SPULICO (km 400+000)

PROGETTO ESECUTIVO

SOTTOPASSI, SOTTOVIA E TOMBINI IDRAULICI
OPERE D'ARTE - TOMBINI IDRAULICI

Tombino circolare faunistico al km 8+140,00 - diam. 1500
Planimetria, Sezione longitudinale e Sezione trasversale

CONTRAENTE GENERALE:
Società di Progetto
SIRJO S.C.p.A.
Presidente:
Dott. Arch. Maria Elena Cuzzocrea

PROGETTAZIONE :
ASTALDI
salini impregilo

Il progettista:
Dott. Ing. S.Lieto

Consulenti:
STE - Progetto stradale ed Idraulica
RIOSOGIL - Opere in sottoranaeo
ITALCONSULT/SETECO - Strutture
GEODATA - Geologia e Geotecnica
GES - Geotecnica
CINGIGIO - Gallerie gniautose
ECOPLANE - Ambiente
LAND - Archeologia
PROMETEOENGINEERING.IT - Sicurezza ed Impianti
Ing. F.GATTO - Interferenze
TECO - Esproprii

Il coordinatore per la sicurezza:
ing. L.A. Gargiulo

IL RESPONSABILE DEL PROCEDIMENTO:
Ing. R. Laperuta

Rep.: -
Scala di rappresentazione: VARIE

Codice Progetto: L O 7 1 6 C E 1 9 0 1
Codice Elaborato: T 0 1 T 0 6 0 S T R D I 0 1 B

Rev.	Data	Descrizione	Redatto	Verificato	Approvato
A	26.04.2017	Emissione	Ing. T. Zanella	Ing. F. M. La Camera	Ing. E. Campa
B	15.04.2019	Revisione	Ing. T. Zanella	Ing. F. M. La Camera	Ing. S. Lieto