PLANIMETRIA scala 1:100

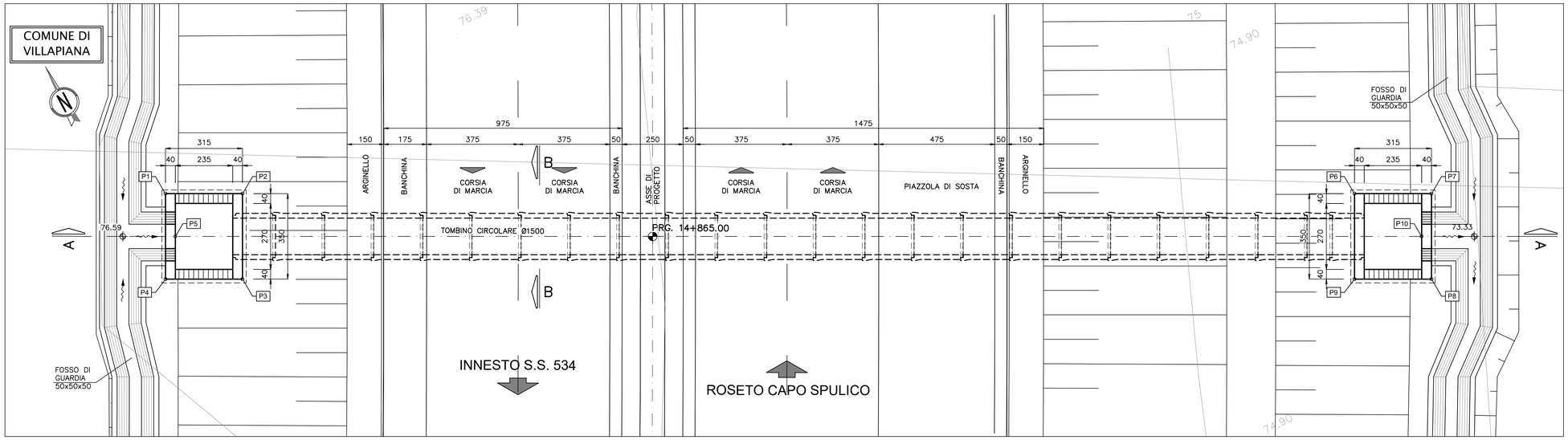

SEZIONE B–B scala 1:25

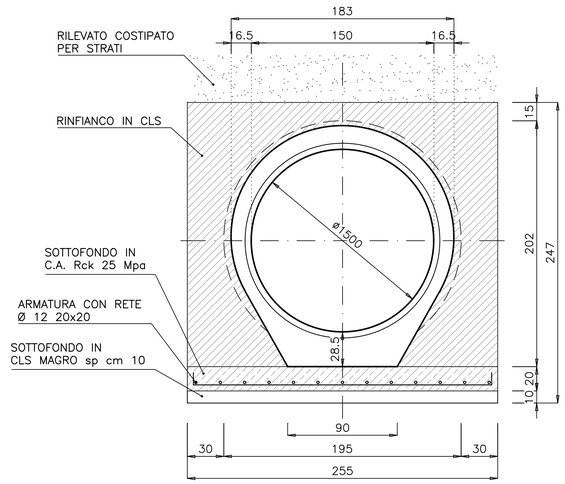

SEZIONE LONGITUDINALE A–A Scala 1:100

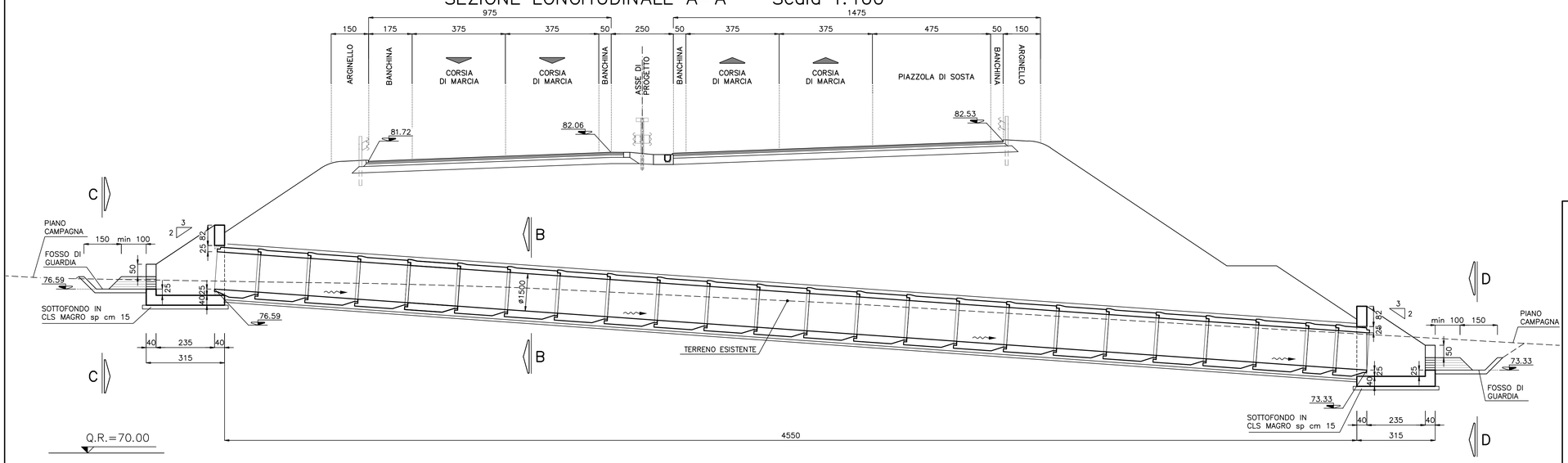

SEZIONE D–D scala 1:50

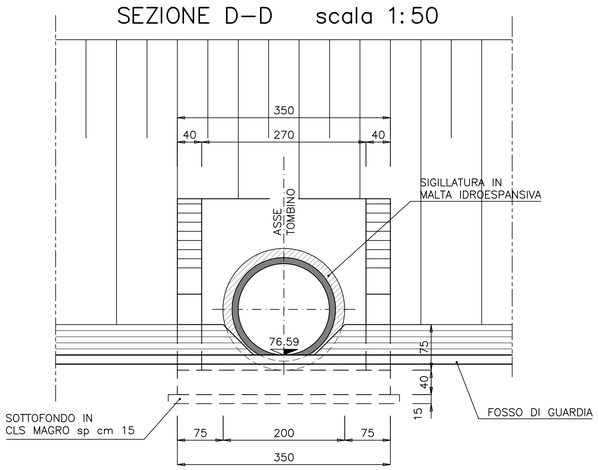

SEZIONE D–D scala 1:50

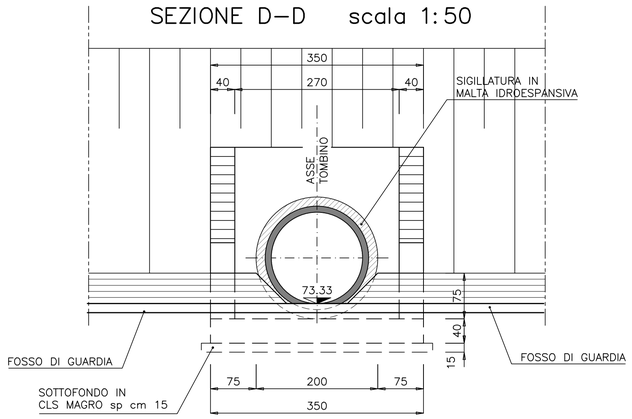

COORDINATE PUNTI NOTEVOLI

P1	X=45078.040 Y=95935.598	P6	X=45120.961 Y=95912.698
P2	X=45080.819 Y=95934.115	P7	X=45123.740 Y=95911.215
P3	X=45079.172 Y=95931.027	P8	X=45122.093 Y=95908.127
P4	X=45076.393 Y=95932.510	P9	X=45119.313 Y=95909.610
P5	X=45077.569 Y=95933.866	P10	X=45122.563 Y=95909.859

ANAS S.p.A.
Direzione Generale

DG 41/08

LAVORI DI COSTRUZIONE DEL 3° MEGALOTTO DELLA S.S. 106 JONICA - CAT. B - DALL'INNESTO CON LA S.S. 534 (km 365+150) A ROSETO CAPO SPULICO (km 400+000)

PROGETTO ESECUTIVO

SOTTOPASSI, SOTTOVIA E TOMBINI IDRAULICI
OPERE D'ARTE - TOMBINI IDRAULICI

TOMBINO CIRCOLARE AL KM 14+865,00 - diam. 1500
Planimetria, Sezione longitudinale e Sezione trasversale

CONTRAENTE GENERALE:
Società di Progetto
SIRJO S.C.p.A.
Presidente:
Dott. Arch. Maria Elena Cuzzocrea

PROGETTAZIONE :

ASTALDI
salini impregilo

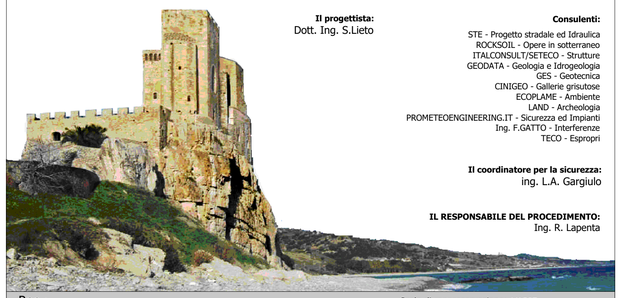

Il progettista:
Dott. Ing. S.Lieto

Consulenti:
STE - Progetto stradale ed Idraulica
ROCKSOIL - Opere in sotterraneo
ITALCONSULT/SETECO - Strutture
GEODATA - Geologia e Idrogeologia
GES - Geotecnica
CINIGEO - Gallerie grisutose
ECOPLAME - Ambiente
LAND - Archeologia
PROMETEOENGINEERING.IT - Sicurezza ed Impianti
Ing. F.GATTO - Interferenze
TECO - Espropri

Il coordinatore per la sicurezza:
ing. L.A. Gargiulo

IL RESPONSABILE DEL PROCEDIMENTO:
Ing. R. Lapenta

Rep.: -
Scala di rappresentazione: VARIE

Codice Progetto: L O 7 1 6 C E 1 9 0 1
Codice Elaborato: T 0 2 T 0 7 5 S T R D I 0 1 B

Rev.	Data	Descrizione	Redatto	Verificato	Approvato
A	28.04.2017	Emissione	Ing. T. Zanella	Ing. F. M. La Camera	Ing. E. Campa
B	15.04.2019	Revisione	Ing. T. Zanella	Ing. F. M. La Camera	Ing. S. Lieto