PIANTA scala 1:100

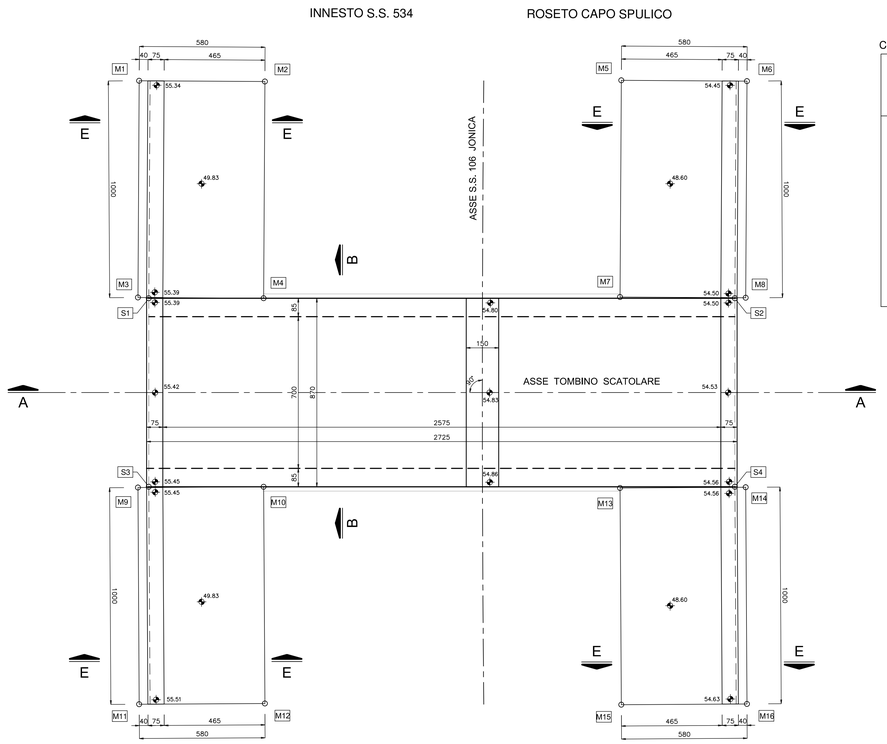

COORDINATE PUNTI NOTEVOLI

SOTTOVIA SCATOLARE			
S1	X=46010.926 Y=97216.872	S3	X=46003.268 Y=97212.744
S2	X=46023.759 Y=97193.060	S4	X=46016.100 Y=97188.933

FONDAZIONE MURI			
M1	X=46019.552 Y=97222.022	M9	X=46002.998 Y=97213.167
M2	X=46022.274 Y=97216.900	M10	X=46005.779 Y=97208.077
M3	X=46010.721 Y=97217.329	M11	X=45994.223 Y=97208.372
M4	X=46013.443 Y=97212.207	M12	X=45997.004 Y=97203.282
M5	X=46030.126 Y=97202.445	M13	X=46013.535 Y=97193.571
M6	X=46032.847 Y=97197.323	M14	X=46016.317 Y=97188.481
M7	X=46021.295 Y=97197.753	M15	X=46004.760 Y=97188.775
M8	X=46024.016 Y=97192.631	M16	X=46007.542 Y=97183.686

SEZIONE TRASVERSALE B–B scala 1:50

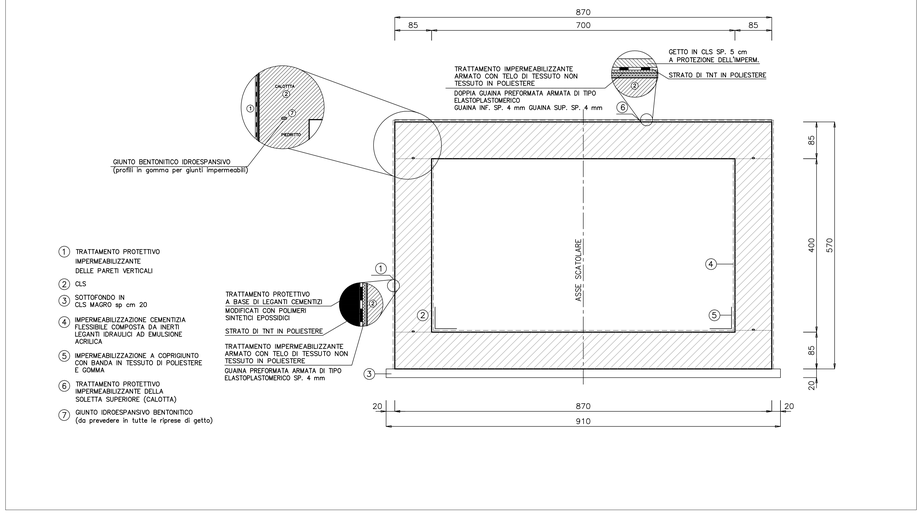

1. TRATTAMENTO PROTETTIVO IMPERMEABILIZZANTE DELLE PARETI VERTICALI
2. CLS
3. SOTTOFONDO IN CLS MAGRO sp cm 20
4. IMPERMEABILIZZAZIONE CEMENTIZIA FLESSIBILE COMPOSTA DA INERTI LEGANTI IDRAULICI AD EMULSIONE ACRILICA
5. IMPERMEABILIZZAZIONE A COPRIGIUNTO CON BANDA IN TESSUTO DI POLIESTERE E GOMMA
6. TRATTAMENTO PROTETTIVO IMPERMEABILIZZANTE DELLA SOLETTA SUPERIORE (CALOTTA)
7. GIUNTO IDROESPANSIVO BENTONITICO (da prevedere in tutte le riprese di getto)

DETTAGLIO "A" scala 1:20 — DETTAGLIO "B" scala 1:20 — DETTAGLIO "C" scala 1:20

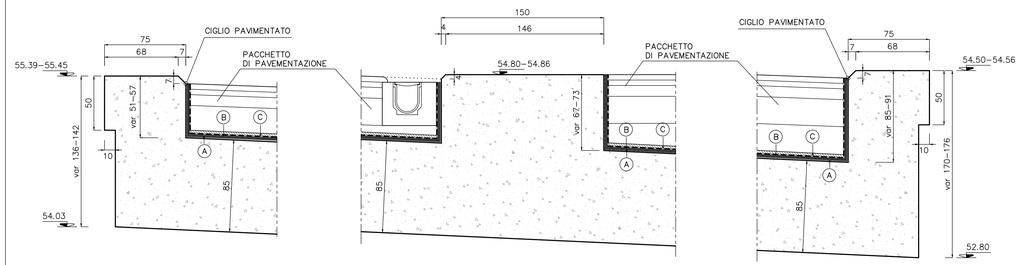

(A) TRATTAMENTO IMPERMEABILIZZANTE ARMATO CON TELO DI TESSUTO NON TESSUTO IN POLIESTERE
DOPPIA GUAINA PREFORMATA ARMATA DI TIPO ELASTOPLASTOMERICO
GUAINA INF. SP. 4 mm GUAINA SUP. SP. 4 mm

(B) STRATO DI TNT IN POLIESTERE

(C) GETTO IN CLS SP. 5 cm A PROTEZIONE DELL'IMPERMEABILIZZAZIONE

SEZIONE LONGITUDINALE A–A scala 1:100

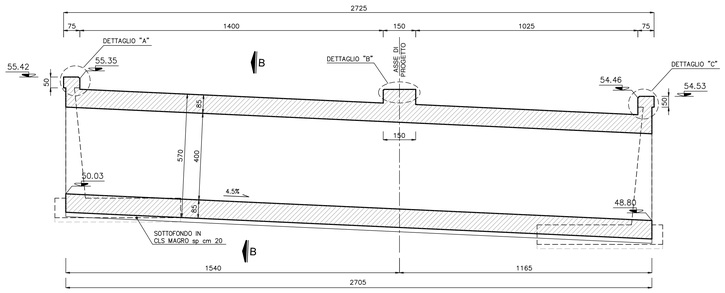

SEZIONE MURI (E–E) scala 1:50

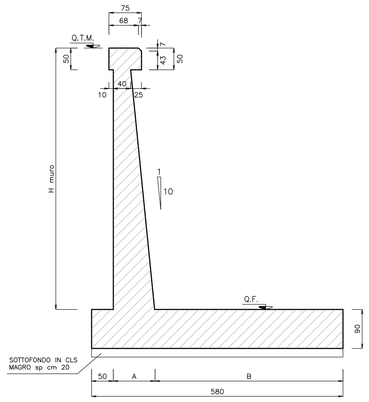

	Q.F.	Q.T.M.	H muro	A	B
Q.F. Direzione Innesto S.S. 534	49.83	55.51–55.45	568–562	92–91	438–439
Q.F. Direzione Innesto S.S. 534	49.83	55.39–55.34	556–551	90–89	440–441
Q.F. Direzione Roseto Capo Spulico	48.60	54.63–54.56	603–596	95–94	435–436
Q.F. Direzione Roseto Capo Spulico	48.60	54.50–54.45	590–585	94–93	436–437

ANAS S.p.A.
Direzione Generale

DG 41/08

LAVORI DI COSTRUZIONE DEL 3° MEGALOTTO DELLA S.S. 106 JONICA - CAT. B -
DALL'INNESTO CON LA S.S. 534 (km 365+150) A ROSETO CAPO SPULICO (km 400+000)

PROGETTO ESECUTIVO

SOTTOPASSI, SOTTOVIA E TOMBINI IDRAULICI
OPERE D'ARTE - TOMBINI IDRAULICI

TOMBINO SCATOLARE AL KM 16+399,00 - 7,00x4,00
Carpenteria e dettagli

CONTRAENTE GENERALE:
Società di Progetto
SIRJO S.C.p.A.
Presidente:
Dott. Arch. Maria Elena Cuzzocrea

PROGETTAZIONE :

ASTALDI
salini impregilo

Il progettista:
Dott. Ing. S.Lieto

Consulenti:
STE - Progetto stradale ed Idraulica
ROCKSOIL - Opere in sotterraneo
ITALCONSULT/SETECO - Strutture
GEODATA - Geologia e Idrogeologia
GES - Geotecnica
CINIGEO - Gallerie artificiale
ECOPLANE - Ambiente
LAND - Archeologia
PROMETEOENGINEERING.IT - Sicurezza ed Impianti
Ing. F.GATTO - Interferenze
TECO - Espropri

Il coordinatore per la sicurezza:
ing. L.A. Gargiulo

IL RESPONSABILE DEL PROCEDIMENTO:
Ing. R. Lapenta

Rep.: -
Scala di rappresentazione: VARIE

Codice Progetto: L O 7 1 6 C E 1 9 0 1
Codice Elaborato: T 0 2 T S 3 3 S T R C P 0 1 B

Rev.	Data	Descrizione	Redatto	Verificato	Approvato
A	28.04.2017	Emissione	Ing. T. Zanella	Ing. F. M. La Camera	Ing. E. Campa
B	15.04.2019	Revisione	Ing. T. Zanella	Ing. F. M. La Camera	Ing. S. Lieto