PIANTA scala 1:100

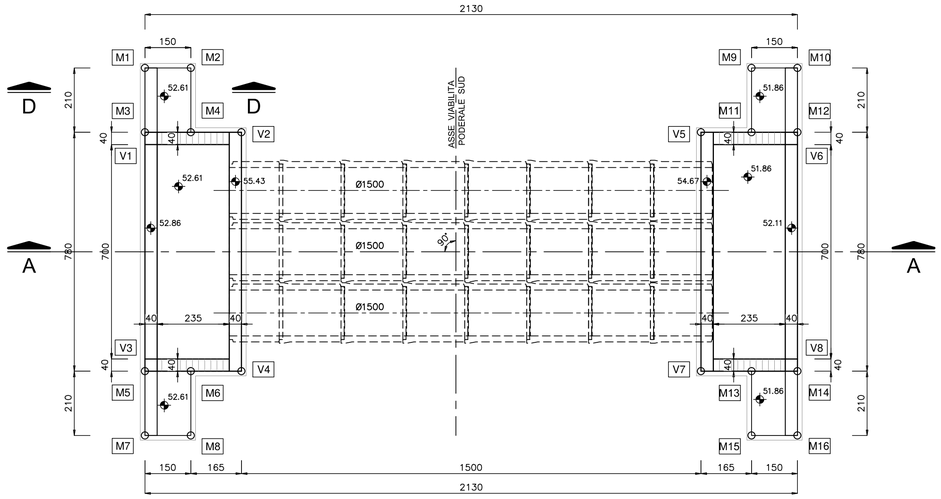

SEZIONE LONGITUDINALE A–A scala 1:100

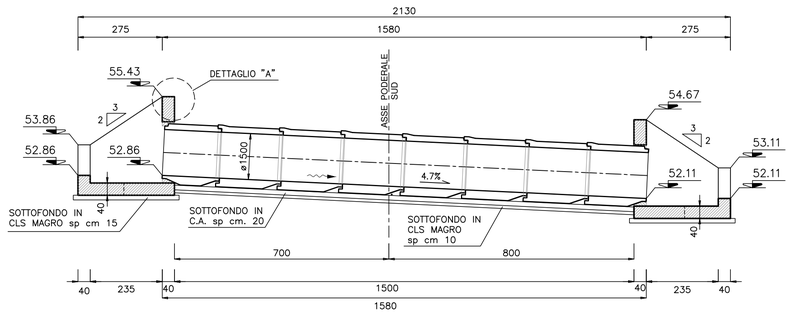

COORDINATE PUNTI NOTEVOLI

VASCA ENTRATA / USCITA

V1	X=45893.880 Y=97218.647	V5	X=45901.354 Y=97202.107
V2	X=45895.177 Y=97215.776	V6	X=45902.651 Y=97199.237
V3	X=45886.772 Y=97215.434	V7	X=45894.246 Y=97198.895
V4	X=45888.069 Y=97212.564	V8	X=45895.543 Y=97196.024

FONDAZIONE MURI

M1	X=45895.793 Y=97219.511	M9	X=45903.947 Y=97201.468
M2	X=45896.411 Y=97218.144	M10	X=45904.565 Y=97200.101
M3	X=45893.880 Y=97218.647	M11	X=45902.033 Y=97200.603
M4	X=45894.497 Y=97217.280	M12	X=45902.651 Y=97199.237
M5	X=45886.772 Y=97215.434	M13	X=45894.926 Y=97197.391
M6	X=45887.389 Y=97214.068	M14	X=45895.543 Y=97196.024
M7	X=45884.858 Y=97214.570	M15	X=45893.012 Y=97196.527
M8	X=45885.476 Y=97213.203	M16	X=45893.630 Y=97195.160

SEZIONE TRASVERSALE CONDOTTE ø1500 scala 1:50

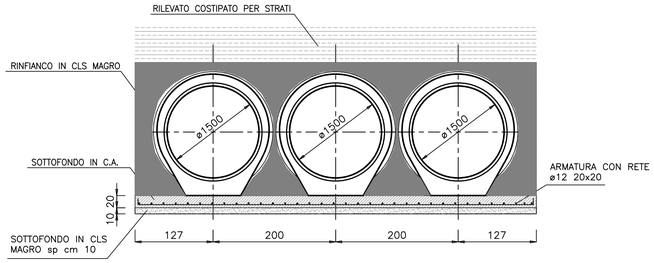

CARATTERISTICHE TUBI DN 150

TUBAZIONI VIBROCOMPRESSE ARMATE, CON GUARNIZIONE INCORPORATA COSTITUITA DA ANELLI DI TENUTA IN GOMMA.
ARMATI CON GABBIA RIGIDA IN ACCIAIO, COSTITUITA DA SPIRALE CONTINUA ELETTROSALDATA.
ARMATURA INTERNA : ø10/8 (cm)
ARMATURA ESTERNA : ø8/8 (cm)
RIPARTITORI : ø6/20 (cm)

SEZIONE MURI (D–D) scala 1:50

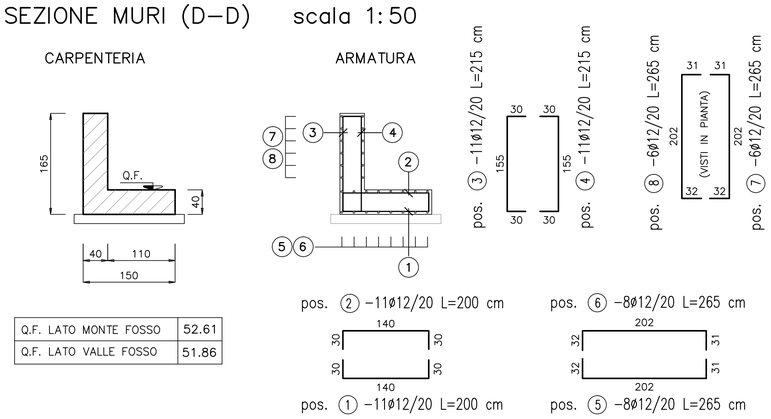

Q.F. LATO MONTE FOSSO	52.61
Q.F. LATO VALLE FOSSO	51.86

ARMATURE MURI VASCA

Descrizione	f	Posizione	n.ferri	zone	n.parti	Lunghezza (m)	lungh. tot. (m)	peso tot. (kg)
Fondazione	12	1	11	1	1	2,00	22,00	19,53
Fondazione	12	2	11	1	1	2,00	22,00	19,53
Elevazione	12	3	11	1	1	2,15	23,65	21,00
Elevazione	12	4	11	1	1	2,15	23,65	21,00
Fondazione	12	5	8	1	1	2,65	21,20	18,82
Fondazione	12	6	8	1	1	2,65	21,20	18,82
Elevazione	12	7	6	1	1	2,65	15,90	14,12
Elevazione	12	8	6	1	1	2,65	15,90	14,12
							TOTALE kg	**146,93**

ARMATURE VASCA

Descrizione	f	Posizione	n.ferri	zone	n.parti	Lunghezza (m)	lungh. tot. (m)	peso tot. (kg)
Fondazione	14	1	39	1	1	4,20	163,80	197,94
Fondazione	14	2	39	1	1	3,65	142,35	172,02
Fondazione	14	3	39	1	1	1,15	44,85	54,20
Fondazione	10	4	16	1	1	8,35	133,60	82,37
Fondazione	10	5	16	1	1	8,35	133,60	82,37
Elevazione	14	6	2	1	1	9,50	19,00	22,96
Elevazione	14	7	16	1	1	2,74	43,84	52,98
Elevazione	14	8	16	1	1	2,74	43,84	52,98
Elevazione	14	9	16	1	1	2,74	43,84	52,98
Elevazione	14	10	16	1	1	2,74	43,84	52,98
Elevazione	10	11	2	1	2	4,35	17,40	10,73
Elevazione	10	12	6	1	2	3,70	44,40	27,37
Elevazione	10	13	7	1	2	2,15	30,10	18,56
Elevazione	10	14	6	1	2	3,70	44,40	27,37
Elevazione	10	15	7	1	2	2,15	30,10	18,56
Elevazione	14	16	6	1	2	1,45	17,40	21,03
Elevazione	14	17	8	1	2	3,75	60,00	72,50
Elevazione	14	18	27	1	2	1,58	85,32	103,10
Elevazione	10	19	4	1	2	8,35	66,80	41,18
Elevazione	10	20	8	1	2	1,72	27,52	16,97
Elevazione	10	21	8	1	2	1,72	27,52	16,97
Elevazione	10	22	10	1	2	1,17	23,40	14,43
							TOTALE kg	**1212,53**

ARMATURA VASCHE ENTRATA/USCITA scala 1:50

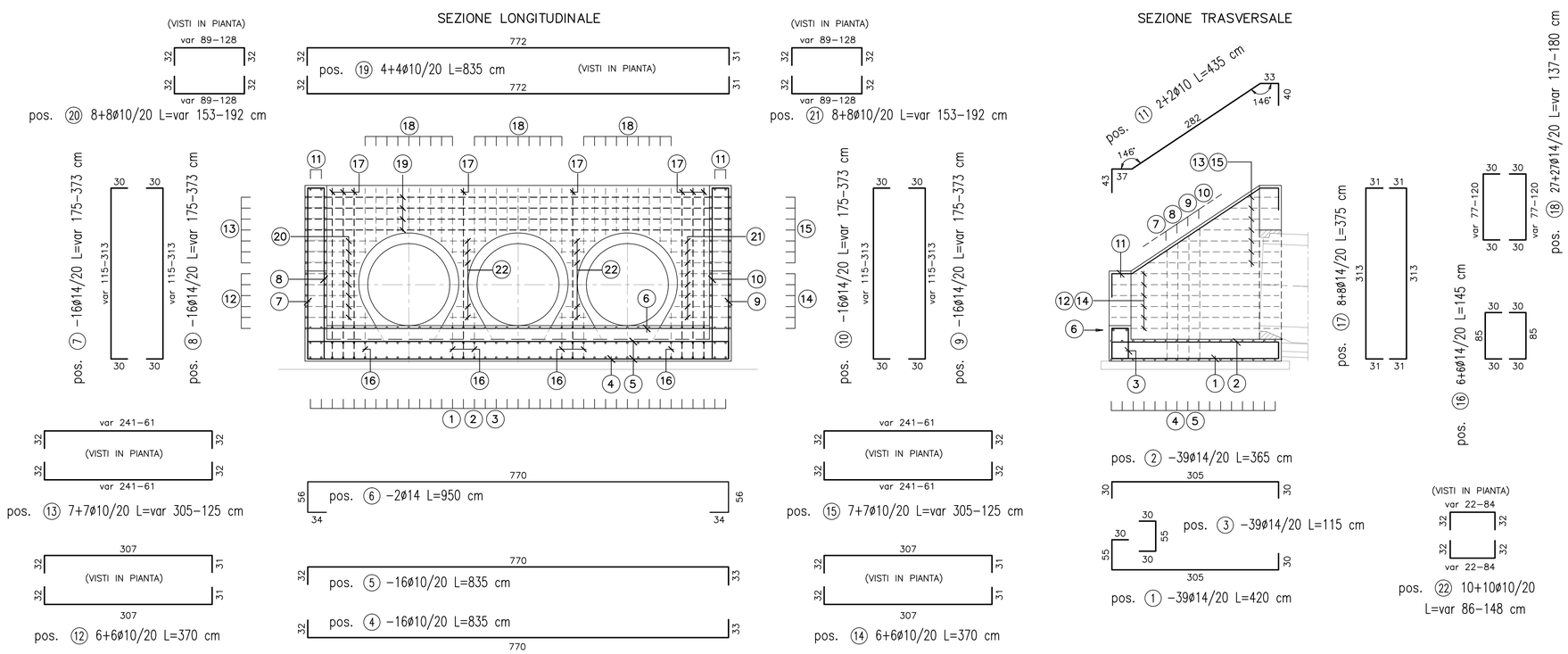

ANAS S.p.A.
Direzione Generale

DG 41/08

LAVORI DI COSTRUZIONE DEL 3° MEGALOTTO DELLA S.S. 106 JONICA - CAT. B - DALL'INNESTO CON LA S.S. 534 (km 365+150) A ROSETO CAPO SPULICO (km 400+000)

PROGETTO ESECUTIVO

SOTTOPASSI, SOTTOVIA E TOMBINI IDRAULICI
OPERE D'ARTE - TOMBINI IDRAULICI

TOMBINO SCATOLARE AL KM 16+399,00 - 7,00x4,00
Carpenteria, dettagli ed armatura 3Ø1500 Poderale Sud

CONTRAENTE GENERALE:
Società di Progetto
SIRJO S.C.p.A.
Presidente:
Dott. Arch. Maria Elena Cuzzocrea

PROGETTAZIONE :
ASTALDI
salini impregilo

Il progettista:
Dott. Ing. S.Lieto

Consulenti:
STE - Progetto stradale ed Idraulica
ROCKSOIL - Opere in sotterraneo
ITALCONSULT/SETECO - Strutture
GEODATA - Geologia e Idrogeologia
GES - Geotecnica
CINIGEO - Gallerie grisutose
ECOPLAME - Ambiente
LAND - Archeologia
PROMETEOENGINEERING.IT - Sicurezza ed Impianti
Ing. F.GATTO - Interferenze
TECO - Espropri

Il coordinatore per la sicurezza:
ing. L.A. Gargiulo

IL RESPONSABILE DEL PROCEDIMENTO:
Ing. R. Lapenta

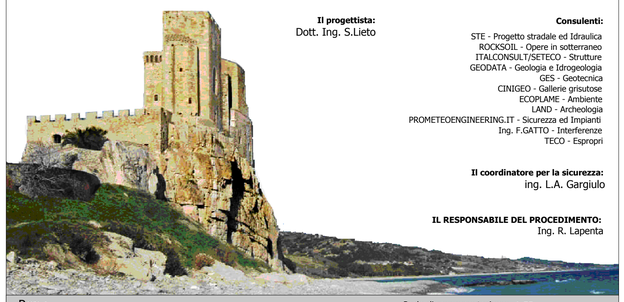

Rep.: -
Scala di rappresentazione: 1:50

Codice Progetto: L O 7 1 6 C E 1 9 0 1
Codice Elaborato: T 0 2 T S 3 5 S T R C P 0 3 B

Rev.	Data	Descrizione	Redatto	Verificato	Approvato
A	28.04.2017	Emissione	Ing. T. Zanella	Ing. F. M. La Camera	Ing. E. Campa
B	15.04.2019	Revisione	Ing. T. Zanella	Ing. F. M. La Camera	Ing. S. Lieto