PLANIMETRIA scala 1:100

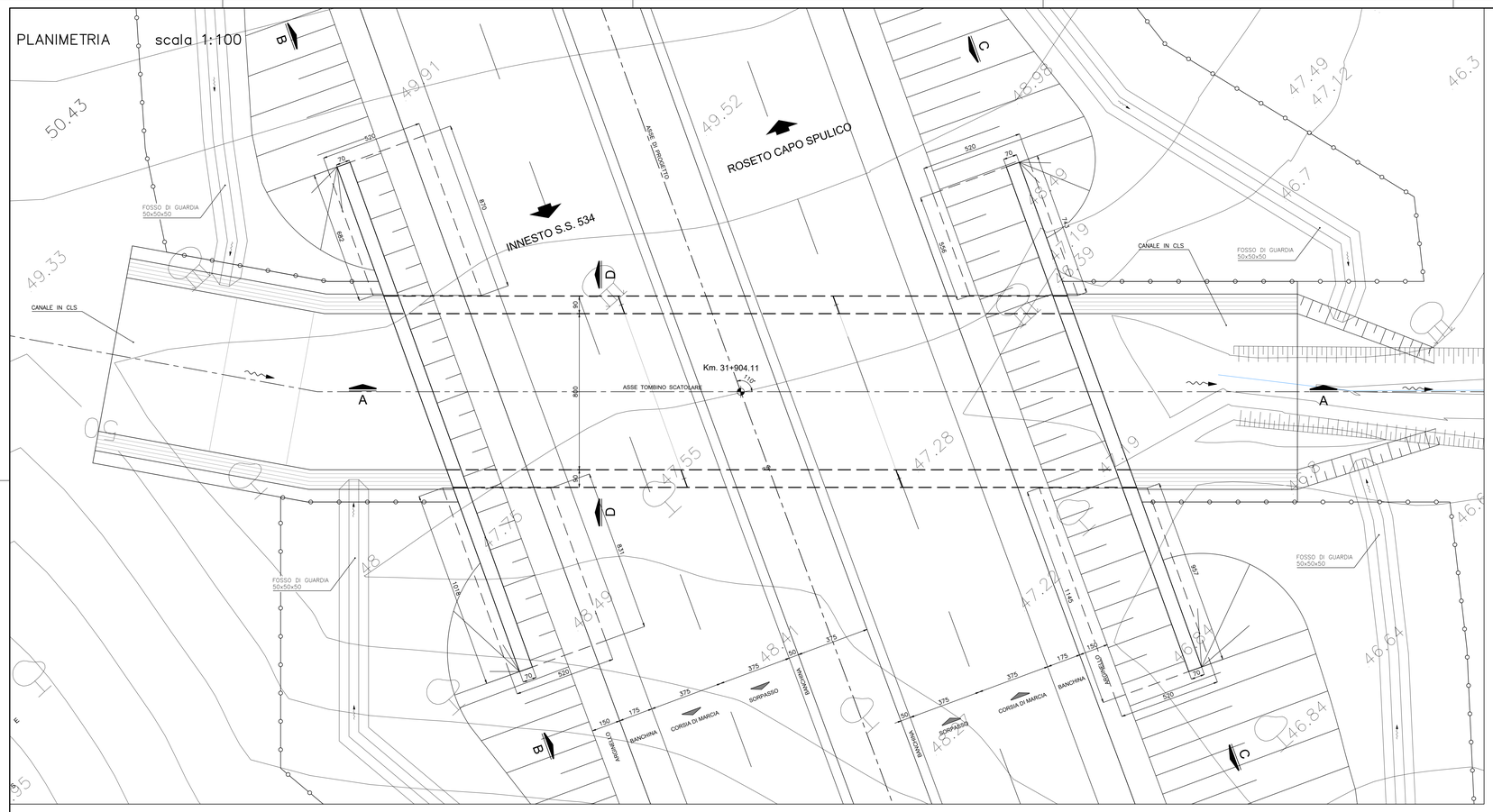

SEZIONE TRASVERSALE D–D scala 1:50

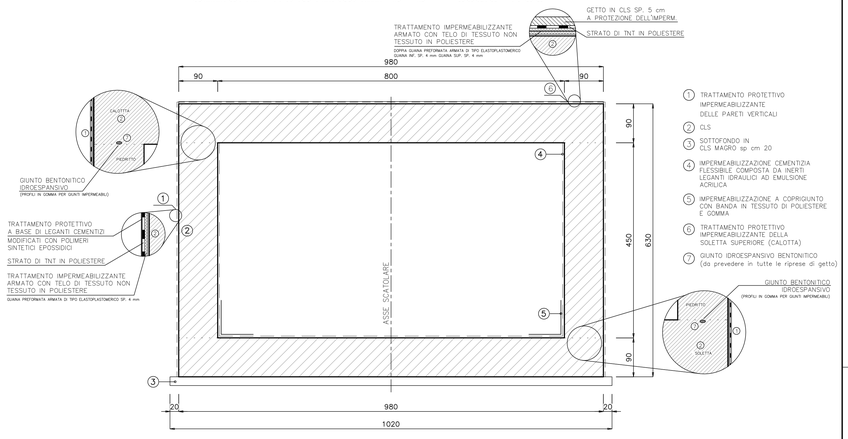

1. TRATTAMENTO PROTETTIVO IMPERMEABILIZZANTE DELLE PARETI VERTICALI
2. CLS
3. SOTTOFONDO IN CLS MAGRO sp cm 20
4. IMPERMEABILIZZAZIONE CEMENTIZIA FLESSIBILE COMPOSTA DA INERTI LEGANTI IDRAULICI AD EMULSIONE ACRILICA
5. IMPERMEABILIZZAZIONE A COPRIGIUNTO CON BANDA IN TESSUTO DI POLIESTERE E GOMMA
6. TRATTAMENTO PROTETTIVO IMPERMEABILIZZANTE DELLA SOLETTA SUPERIORE (CALOTTA)
7. GIUNTO IDROESPANSIVO BENTONITICO (da prevedere in tutte le riprese di getto)

SEZIONE TIPO CANALE IN CLS scala 1:50

H = 1.00 m

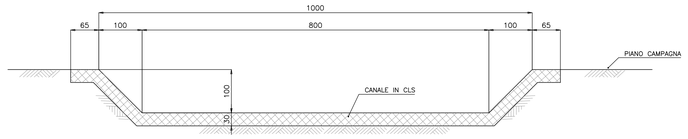

SEZIONE LONGITUDINALE A–A scala 1:100

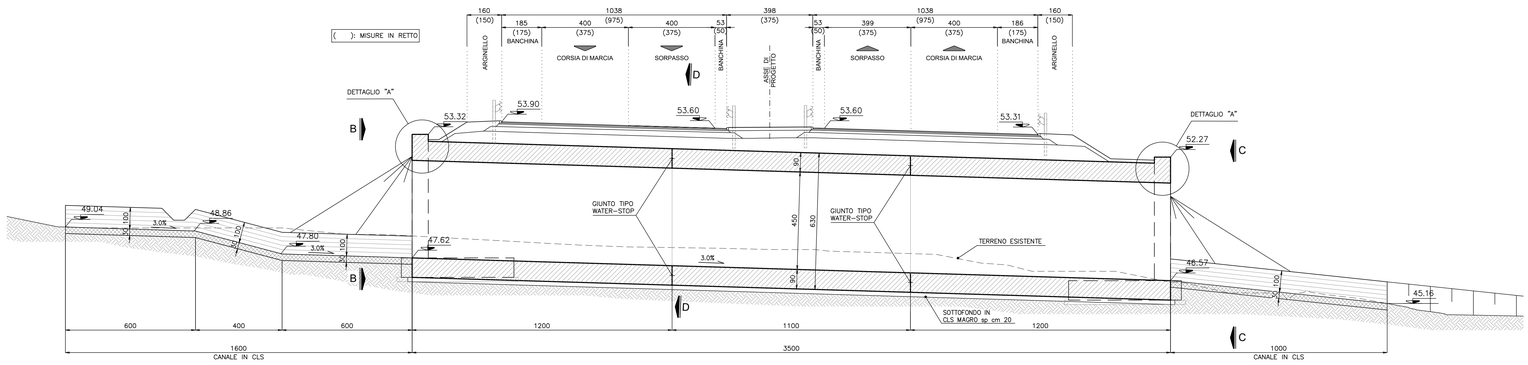

DETTAGLIO WATER STOP scala 1:20

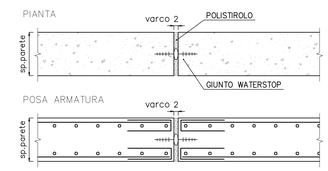

PROSPETTO B–B scala 1:100

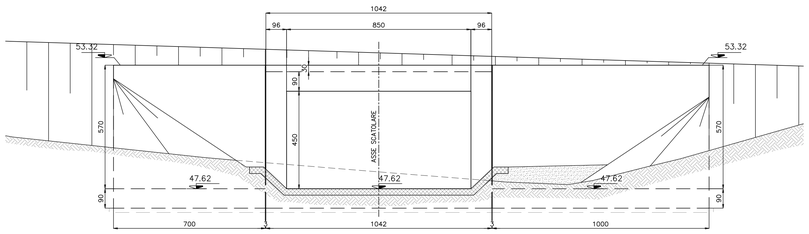

PROSPETTO C–C scala 1:100

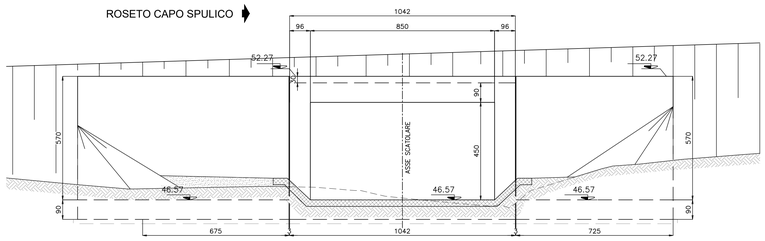

DETTAGLIO "A" scala 1:20

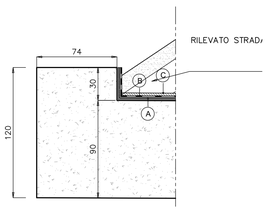

(A) TRATTAMENTO IMPERMEABILIZZANTE ARMATO CON TELO DI TESSUTO NON TESSUTO IN POLIESTERE
DOPPIA GUAINA PREFORMATA ARMATA DI TIPO ELASTOPLASTOMERICO
GUAINA INF. SP. 4 mm GUAINA SUP. SP. 4 mm

(B) STRATO DI TNT IN POLIESTERE

(C) GETTO IN CLS SP. 5 cm A PROTEZIONE DELL'IMPERMEABILI

ANAS S.p.A.
Direzione Generale

DG 41/08

LAVORI DI COSTRUZIONE DEL 3° MEGALOTTO DELLA S.S. 106 JONICA - CAT. B - DALL'INNESTO CON LA S.S. 534 (km 365+150) A ROSETO CAPO SPULICO (km 400+000)

PROGETTO ESECUTIVO

OPERE D'ARTE MINORI

TOMBINI IDRAULICI

Tombino scatolare al km 31+904.10- 5,00x4,00

Planimetria, sezioni longitudinali e trasversali

CONTRAENTE GENERALE:
Società di Progetto
SIRJO S.C.p.A.
Presidente:
Dott. Arch. Maria Elena Cuzzocrea

PROGETTAZIONE :

ASTALDI

salini impregilo

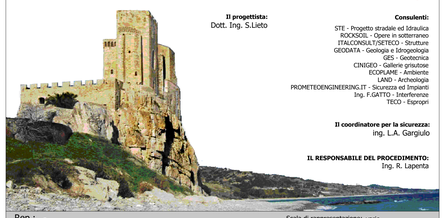

Il progettista:
Dott. Ing. S.Lieto

Consulenti:
STE - Progetto stradale ed Idraulica
ROCKSOIL - Opere in sotterraneo
ITALCONSULT/SETECO - Strutture
GEODATA - Geologia e Idrogeologia
GES - Geotecnica
CINIGEO - Gallerie grisutose
ECOPLANE - Ambiente
LAND - Archeologia
PROMETEOENGINEERING.IT - Sicurezza ed Impianti
Ing. F.GATTO - Interferenze
TECO - Espropri

Il coordinatore per la sicurezza:
ing. L.A. Gargiulo

IL RESPONSABILE DEL PROCEDIMENTO:
Ing. R. Lapenta

Rep.: -

Scala di rappresentazione: varie

Codice Progetto: L O 7 1 6 C E 1 9 0 1

Codice Elaborato: T 0 3 T S 9 8 S T R D I 0 1 A

Rev.	Data	Descrizione	Redatto	Verificato	Approvato
A	15.04.2019	Emissione	Ing. D. Di Renzo	Ing. F.M. La Camera	Ing. S. Lieto