PIANTA scala 1:100

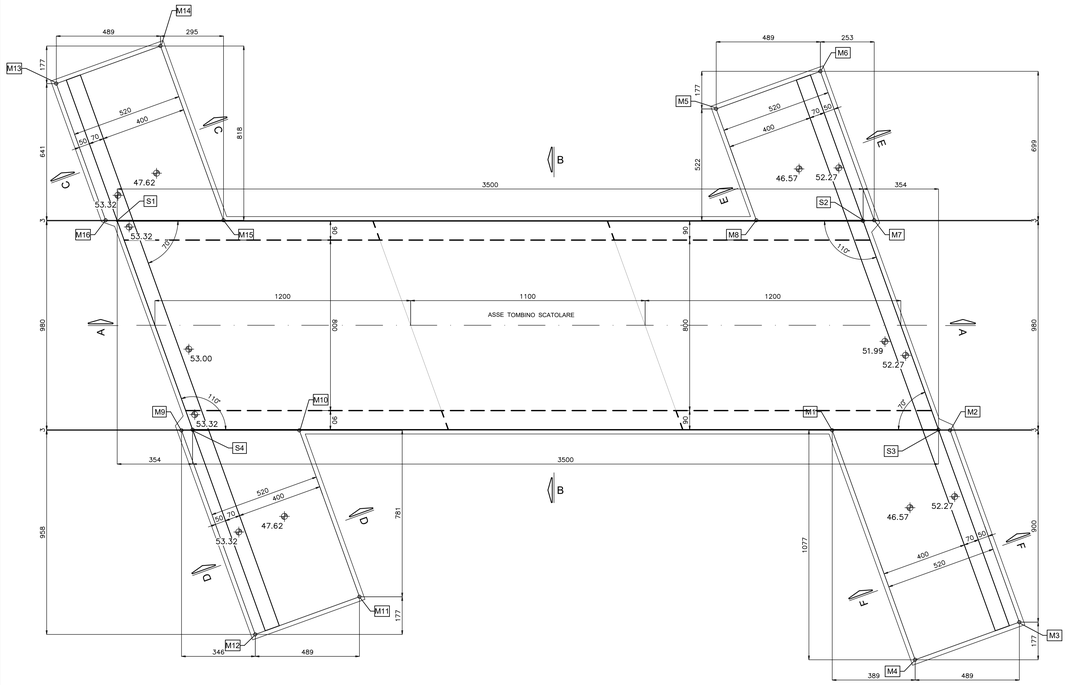

SEZIONE TRASVERSALE B–B scala 1:50

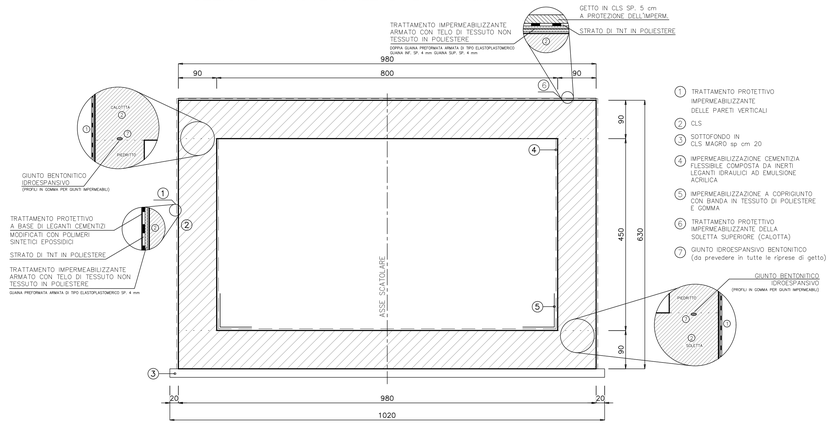

COORDINATE PUNTI NOTEVOLI

TOMBINO SCATOLARE			
S1	X=56196.014 Y=108497.899	S3	X=56217.828 Y=108464.652
S2	X=56221.833 Y=108474.271	S4	X=56192.009 Y=108488.280

FONDAZIONE MURI			
M1	X=56214.131 Y=108467.998	M9	X=56191.605 Y=108488.611
M2	X=56218.209 Y=108464.265	M10	X=56195.684 Y=108484.879
M3	X=56214.531 Y=108455.431	M11	X=56192.492 Y=108477.211
M4	X=56209.731 Y=108457.430	M12	X=56187.691 Y=108479.210
M5	X=56220.293 Y=108482.801	M13	X=56198.255 Y=108504.581
M6	X=56225.094 Y=108480.802	M14	X=56203.055 Y=108502.583
M7	X=56222.237 Y=108473.940	M15	X=56199.712 Y=108494.553
M8	X=56218.158 Y=108477.672	M16	X=56195.633 Y=108498.286

SEZIONE INALVEAZIONE scala 1:50

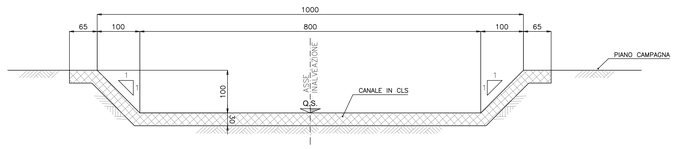

SEZIONE LONGITUDINALE A–A scala 1:50

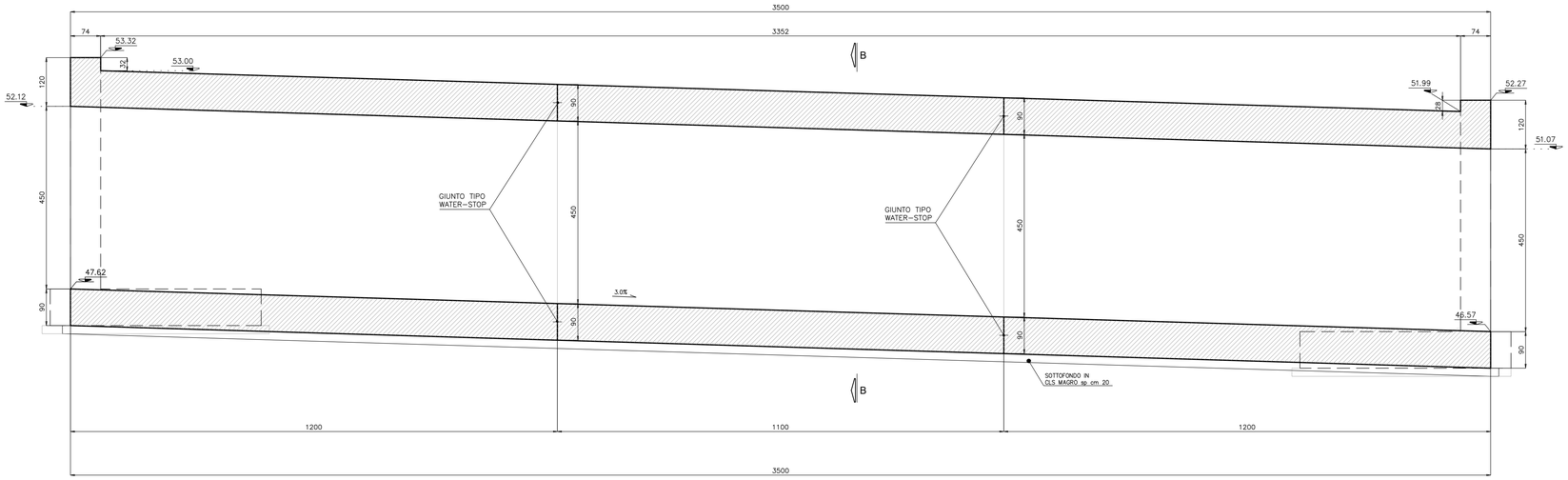

SEZIONE C–C scala 1:50

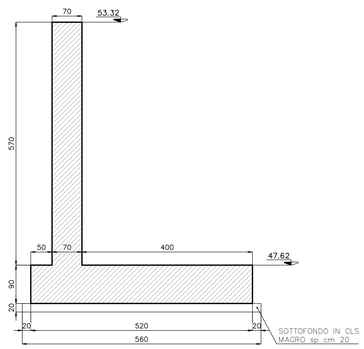

SEZIONE D–D scala 1:50

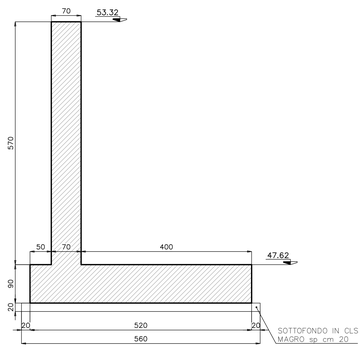

SEZIONE E–E scala 1:50

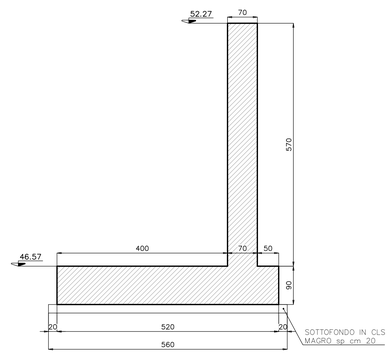

SEZIONE F–F scala 1:50

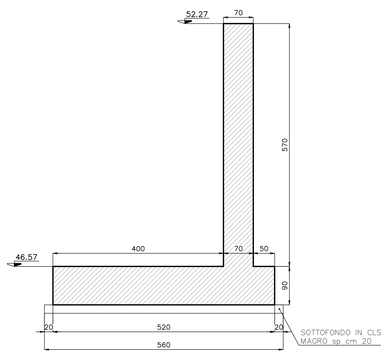

ANAS S.p.A.
Direzione Generale

DG 41/08

LAVORI DI COSTRUZIONE DEL 3° MEGALOTTO DELLA S.S. 106 JONICA - CAT. B - DALL'INNESTO CON LA S.S. 534 (km 365+150) A ROSETO CAPO SPULICO (km 400+000)

PROGETTO ESECUTIVO

OPERE D'ARTE MINORI

TOMBINI IDRAULICI

Tombino scatolare al km 31+904.10- 5,00x4,00

Carpenteria e dettagli

CONTRAENTE GENERALE:
Società di Progetto
SIRJO S.C.p.A.
Presidente:
Dott. Arch. Maria Elena Cuzzocrea

PROGETTAZIONE :

ASTALDI

salini impregilo

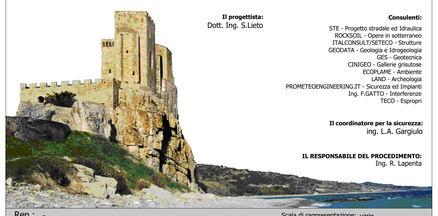

Il progettista:
Dott. Ing. S.Lieto

Consulenti:
STE - Progetto stradale ed Idraulica
ROCKSOIL - Opere in sotterraneo
ITALCONSULT/SETECO - Strutture
GEODATA - Geologia e Idrogeologia
GES - Geotecnica
CINIGEO - Gallerie grisutose
ECOPLANE - Ambiente
LAND - Archeologia
PROMETEOENGINEERING.IT - Sicurezza ed Impianti
Ing. F.GATTO - Interferenze
TECO - Espropri

Il coordinatore per la sicurezza:
ing. L.A. Gargiulo

IL RESPONSABILE DEL PROCEDIMENTO:
Ing. R. Lapenta

Rep.: -
Scala di rappresentazione: varie

Codice Progetto: L O 7 1 6 C E 1 9 0 1
Codice Elaborato: T 0 3 T S 9 8 S T R D C 0 1 A

Rev.	Data	Descrizione	Redatto	Verificato	Approvato
A	15.04.2019	Emissione	Ing. D. Di Renzo	Ing. F.M. La Camera	Ing. S. Lieto

NOME FILE: – DATA: – FORMATO: –