PLANIMETRIA scala 1:100

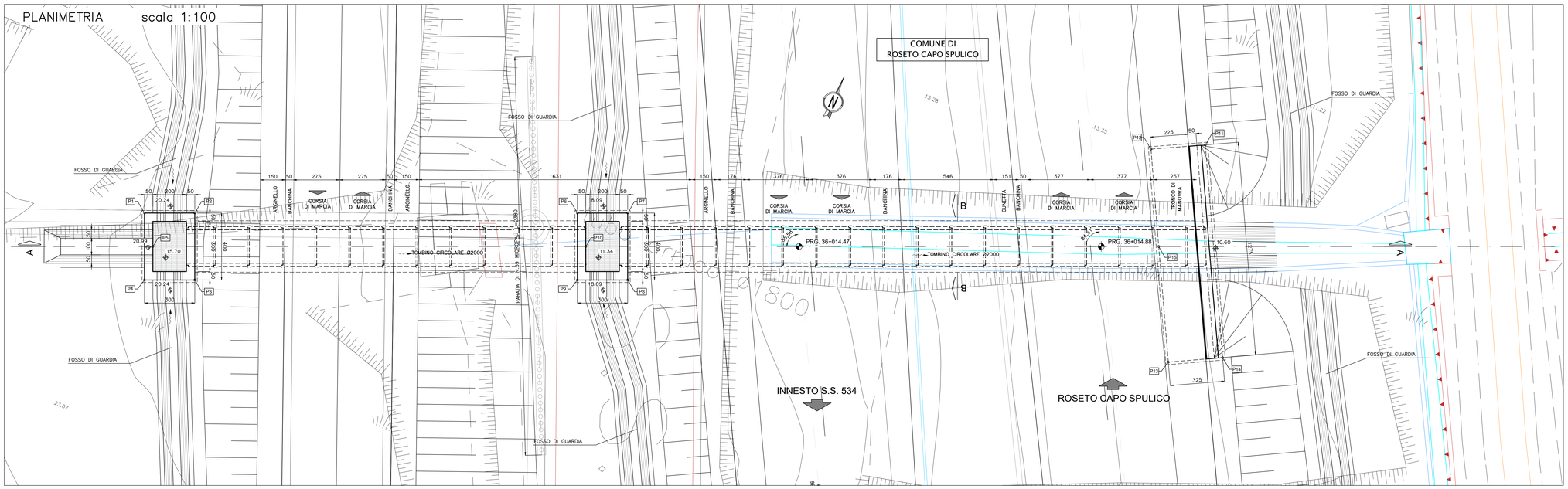

SEZIONE B–B scala 1:25

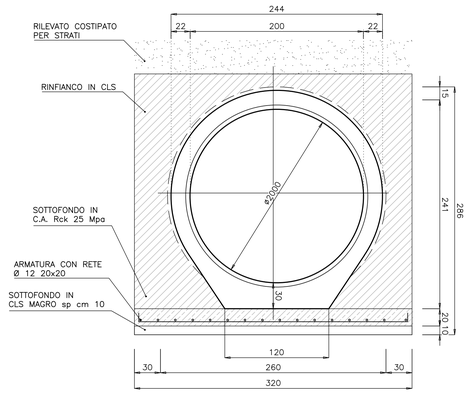

SEZIONE LONGITUDINALE A–A scala 1:100

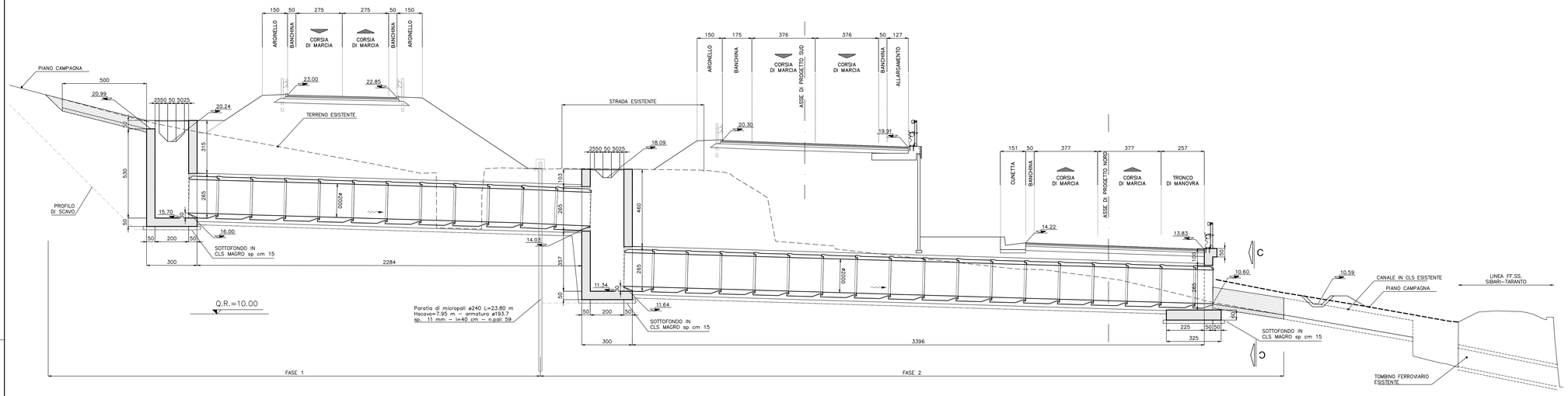

COORDINATE PUNTI NOTEVOLI

P1	X=57117.751 Y=112281.218	P6	X=57141.507 Y=112291.383	P11	X=57174.361 Y=112309.865
P2	X=57120.510 Y=112282.398	P7	X=57144.265 Y=112292.563	P12	X=57171.481 Y=112308.359
P3	X=57122.083 Y=112278.721	P8	X=57145.839 Y=112288.885	P13	X=57177.438 Y=112297.069
P4	X=57119.325 Y=112277.541	P9	X=57143.081 Y=112287.705	P14	X=57180.310 Y=112298.590
P5	X=57118.998 Y=112279.576	P10	X=57142.754 Y=112289.741	P15	X=57174.194 Y=112303.193

SEZIONE INALVEAZIONE scala 1:50

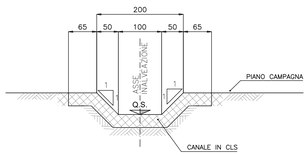

VISTA C–C scala 1:50

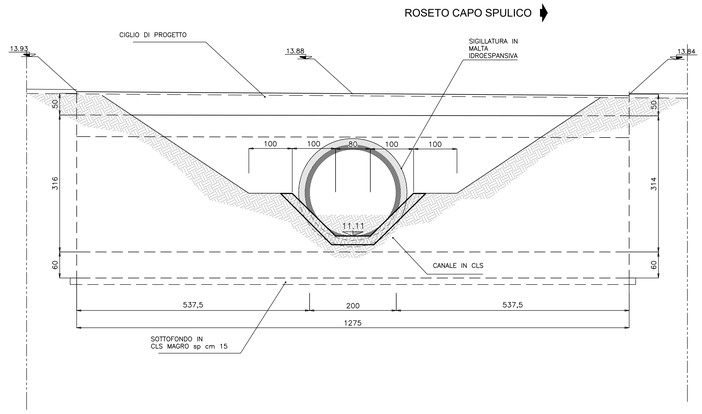

ANAS S.p.A.
Direzione Generale

DG 41/08

LAVORI DI COSTRUZIONE DEL 3° MEGALOTTO DELLA S.S. 106 JONICA - CAT. B - DALL'INNESTO CON LA S.S. 534 (km 365+150) A ROSETO CAPO SPULICO (km 400+000)

PROGETTO ESECUTIVO

OPERE D'ARTE MINORI
TOMBINI IDRAULICI

Tombino circolare al km 36+014.88 - diam. 2000
Planimetria, sezioni longitudinali e trasversali

CONTRAENTE GENERALE:
Società di Progetto
SIRJO S.C.p.A.
Presidente:
Dott. Arch. Maria Elena Cuzzocrea

PROGETTAZIONE :

ASTALDI
salini impregilo

Il progettista:
Dott. Ing. S.Lieto

Consulenti:
STE - Progetto stradale ed Idraulica
ROCKSOIL - Opere in sotterraneo
ITALCONSULT/SETECO - Strutture
GEODATA - Geologia e Idrogeologia
GES - Geotecnica
CINIGEO - Gallerie gristutose
ECORLAME - Ambiente
LAND - Archeologia
PROMETEOEINGINEERING.IT - Sicurezza ed Impianti
Ing. F.GATTO - Interferenze
TECO - Espropri

Il coordinatore per la sicurezza:
ing. L.A. Gargiulo

IL RESPONSABILE DEL PROCEDIMENTO:
Ing. R. Lapenta

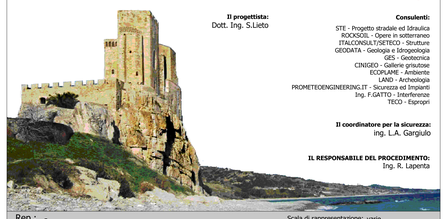

Rep.: -
Scala di rappresentazione: varie

Codice Progetto: L O 7 1 6 C E 1 9 0 1
Codice Elaborato: T 0 4 T 0 A 7 S T R D I 0 1 A

Rev.	Data	Descrizione	Redatto	Verificato	Approvato
A	15.04.2019	Emissione	Ing. D. Di Renzo	Ing. F.M. La Camera	Ing. S. Lieto