POZZETTO INTERMEDIO scala 1:50

CARPENTERIA ED ARMATURA

NOTA: SPILLE DA INSERIRE SU TUTTE LE PARETI ESCLUDENDO GLI ANGOLI

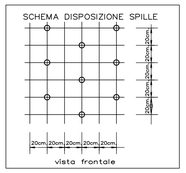

PIANTA

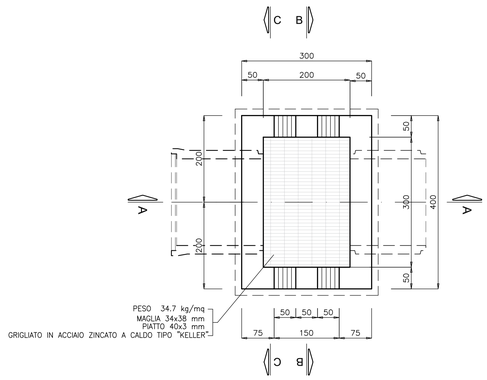

SEZIONE A–A

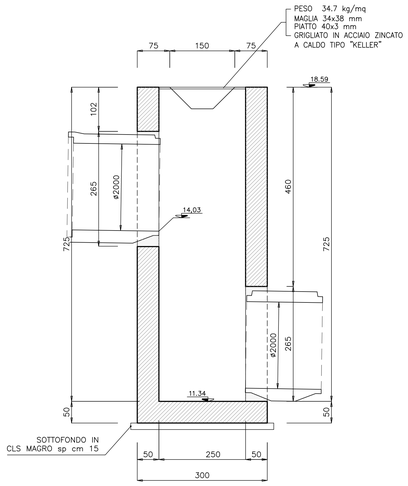

SEZIONE B–B

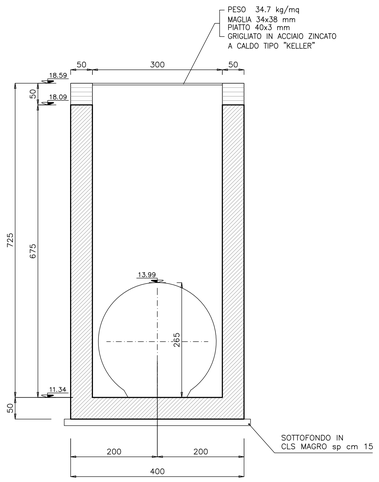

SEZIONE C–C

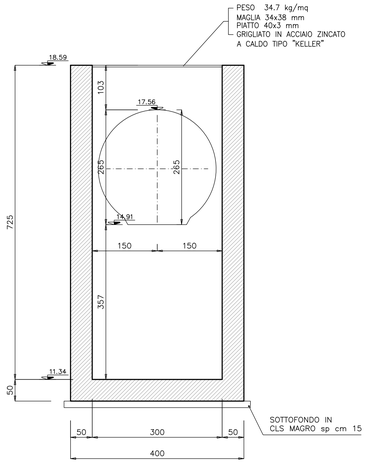

SEZIONE A–A

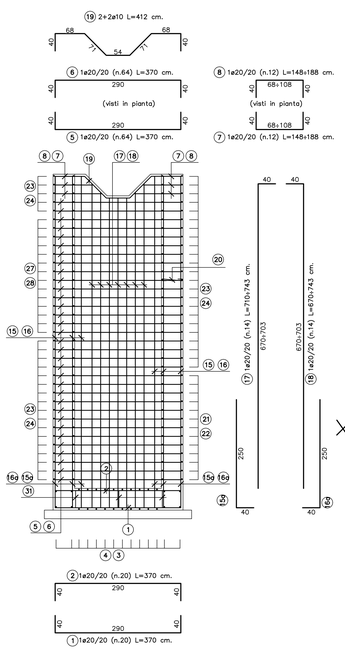

SEZIONE B–B

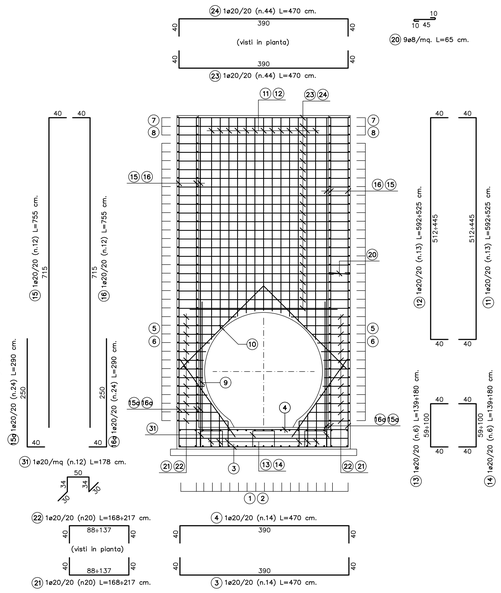

SEZIONE C–C

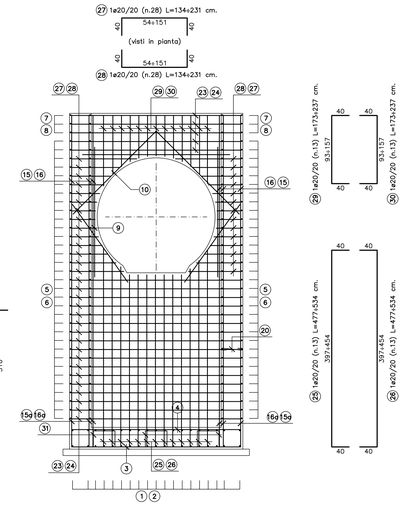

DISTINTA FERRI POZZETTO INTERMEDIO

Descrizione	f	Posizione	n.ferri	Zone	n.parti	Lunghezza [m]	Lungh. Tot. [m]	Peso tot. [kg]
Fondazione	20	1	19	1	1	3.70	70.30	173.37
Fondazione	20	2	19	1	1	3.70	70.30	173.37
Fondazione	20	3	14	1	1	4.70	65.80	162.27
Fondazione	20	4	14	1	1	4.70	65.80	162.27
Fondazione	20	31	12	1	1	1.78	21.36	52.68
Elevazione	20	5	64	1	1	3.70	236.80	583.98
Elevazione	20	6	64	1	1	3.70	236.80	583.98
Elevazione	20	7	12	1	1	1.68	20.16	99.44
Elevazione	20	8	12	1	1	1.68	20.16	99.44
Elevazione	20	9	18	1	1	3.25	58.50	432.81
Elevazione	20	10	24	1	1	2.45	58.80	435.03
Elevazione	20	11	13	1	1	5.58	72.54	178.89
Elevazione	20	12	13	1	1	5.58	72.54	178.89
Elevazione	20	13	6	1	1	1.60	9.60	23.68
Elevazione	20	14	6	1	1	1.60	9.60	23.68
Elevazione	20	15	12	1	1	7.55	90.60	223.43
Elevazione	20	16	12	1	1	7.55	90.60	223.43
Elevazione	20	15'	24	1	1	2.90	69.60	171.64
Elevazione	20	16'	24	1	1	2.90	69.60	171.64
Elevazione	20	17	14	1	1	7.26	101.64	250.66
Elevazione	20	18	14	1	1	7.26	101.64	250.66
Elevazione	10	19	4	1	1	4.12	16.48	10.16
Elevazione	8	20	760	1	1	0.65	494.00	389.85
Elevazione	20	21	20	1	1	1.93	38.60	190.39
Elevazione	20	22	20	1	1	1.93	38.60	190.39
Elevazione	20	23	45	1	1	4.70	211.50	521.59
Elevazione	20	24	45	1	1	4.70	211.50	521.59
Elevazione	20	25	13	1	1	5.05	65.65	161.90
Elevazione	20	26	13	1	1	5.05	65.65	161.90
Elevazione	20	27	28	1	1	1.02	28.56	70.43
Elevazione	20	28	28	1	1	1.02	28.56	70.43
Elevazione	20	29	13	1	1	2.05	26.65	65.72
Elevazione	20	30	13	1	1	2.05	26.65	65.72
							TOTALE kg	7075.336

ANAS S.p.A.
Direzione Generale

DG 41/08

LAVORI DI COSTRUZIONE DEL 3° MEGALOTTO DELLA S.S. 106 JONICA - CAT. B - DALL'INNESTO CON LA S.S. 534 (km 365+150) A ROSETO CAPO SPULICO (km 400+000)

PROGETTO ESECUTIVO

OPERE D'ARTE MINORI

TOMBINI IDRAULICI

Tombino circolare al km 36+014.88 - diam. 2000

Carpenteria, dettagli e armature - Tavola 2

CONTRAENTE GENERALE:
Società di Progetto
SIRJO S.C.p.A.
Presidente:
Dott. Arch. Maria Elena Cuzzocrea

PROGETTAZIONE :

ASTALDI

salini impregilo

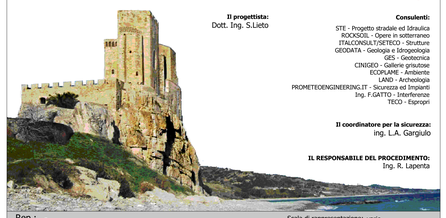

Il progettista:
Dott. Ing. S.Lieto

Consulenti:
STE - Progetto stradale ed Idraulica
ROCKSOIL - Opere in sotterraneo
ITALCONSULT/SETECO - Strutture
GEODATA - Geologia e Idrogeologia
GES - Geotecnica
CINIGEO - Gallerie grisutose
ECOPLANE - Ambiente
LAND - Archeologia
PROMETEOENGINEERING.IT - Sicurezza ed Impianti
Ing. F.GATTO - Interferenze
TECO - Espropri

Il coordinatore per la sicurezza:
ing. L.A. Gargiulo

IL RESPONSABILE DEL PROCEDIMENTO:
Ing. R. Lapenta

Rep.: -

Scala di rappresentazione: varie

Codice Progetto: L O 7 1 6 C E 1 9 0 1

Codice Elaborato: T 0 4 T 0 A 7 S T R D C 0 2 A

Rev.	Data	Descrizione	Redatto	Verificato	Approvato
A	15.04.2019	Emissione	Ing. D. Di Renzo	Ing. F.M. La Camera	Ing. S. Lieto