ANAS S.p.A.

Direzione Generale

DG 41/08

LAVORI DI COSTRUZIONE DEL 3° MEGALOTTO DELLA S.S. 106 JONICA - CAT. B -
DALL'INNESTO CON LA S.S. 534 (km 365+150) A ROSETO CAPO SPULICO (km 400+000)

PROGETTO ESECUTIVO

Viabilità S.P. 170 cavalcavia al km 8+245,65

Sezioni trasversali

CONTRAENTE GENERALE:
Società di Progetto

SIRJO S.C.p.A.

Presidente:
Dott. Arch. Maria Elena Cuzzocrea

PROGETTAZIONE :

ASTALDI

salini impregilo

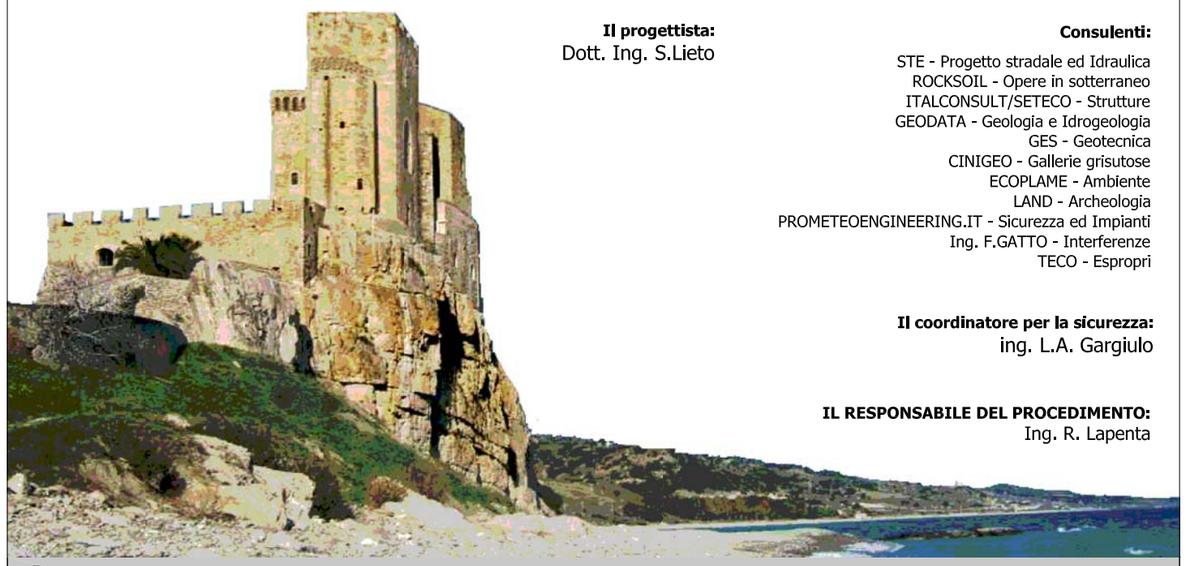

Il progettista:
Dott. Ing. S.Lieto

Consulenti:

STE - Progetto stradale ed Idraulica
ROCKSOIL - Opere in sotterraneo
ITALCONSULT/SETECO - Strutture
GEODATA - Geologia e Idrogeologia
GES - Geotecnica
CINIGEO - Gallerie grisutose
ECOPLAME - Ambiente
LAND - Archeologia
PROMETEOENGINEERING.IT - Sicurezza ed Impianti
Ing. F.GATTO - Interferenze
TECO - Espropri

Il coordinatore per la sicurezza:
ing. L.A. Gargiulo

IL RESPONSABILE DEL PROCEDIMENTO:
Ing. R. Lapenta

Rep.:

Scala di rappresentazione: 1:200

Codice Progetto: L O 7 1 6 C E 1 9 0 1

Codice Elaborato: T 0 1 I N 1 0 T R A S Z 0 1 A

Rev.	Data	Descrizione	Redatto	Verificato	Approvato
A	28.04.17	Emissione	Ing. D. Di Renzo	Ing. F.M. La Camera	Ing. S. Lieto

SCAVI E BONIFICHE	
STERRO	3,887 m²
SCOTICO	2,159 m²
BONIFICA	3,237 m²
RILEVATI	
RIEMPIMENTO ARGINELLO	1,322 m²
RILEVATO	0,001 m²
TERRENO VEGETALE	4,342 m
SOVRASTRUTTURA STRADALE	
STRATO DI USURA	7,067 m
STRATO DI BINDER	7,247 m
STRATO DI FONDAZIONE	1,910 m²
MANUFATTI	
CORDOLO	0,018 m²

SEZIONE N.: 1
QT. PROGETTO: 38,130
DIST.PROG.: 0,000
DIST.SUCC.: 20,000
NOME ASSE: IN10 Km 8+245.65

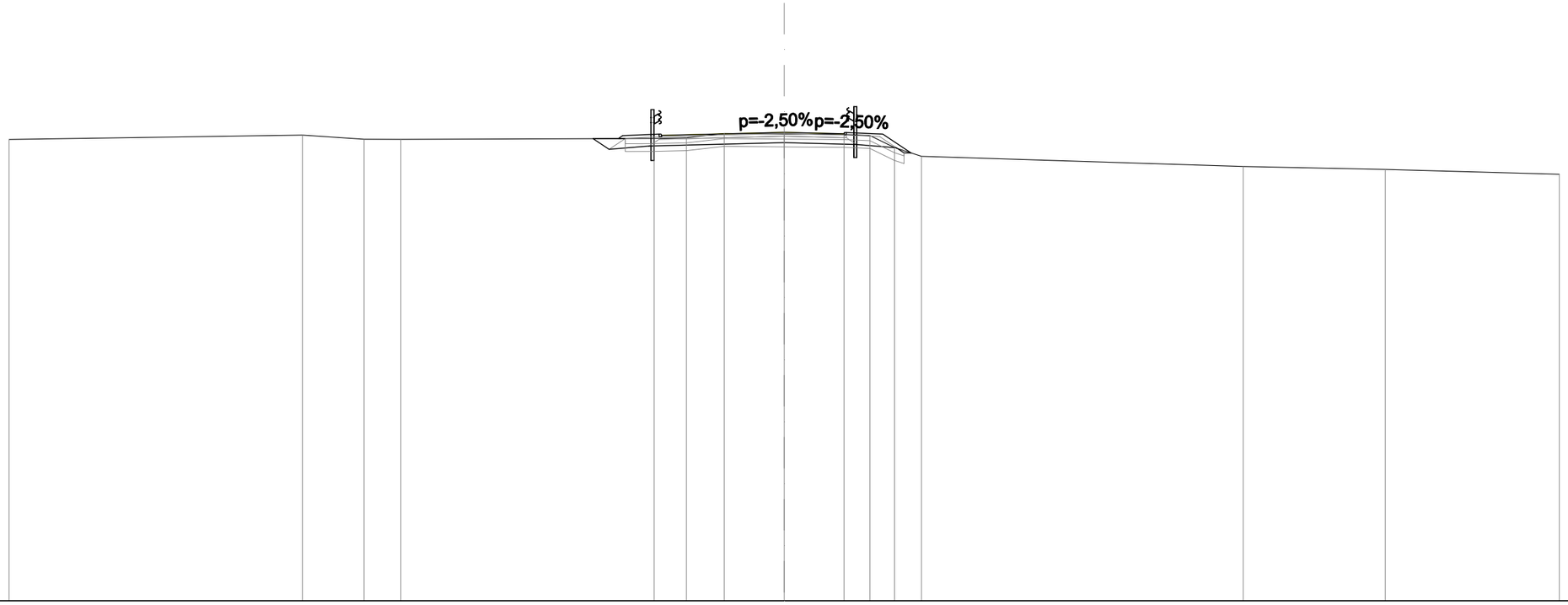

SCALA 1:200

QT.RIF. 20,000

QUOTE PROGETTO STRATO SUP.												37,96 38,01			38,13		38,02 38,07						
QUOTE TERRENO	37,85		38,02		37,86	37,86						37,89	37,92	38,09	38,07		38,05	38,01	37,54	37,20		36,81	36,69	36,51
DISTANZE PARZIALI STRATO SUP.												1,41	1,25	3,50	2,32		1,41	1,09						
DISTANZE PROGETTO STRATO SUP.												-6,42 -6,25	-4,84 -4,75	-3,50	0,00		2,32 2,41	3,82	4,91					
DISTANZE TERRENO	-30,00		-18,64		-16,26	-14,83						-5,03	-3,78	-2,32	0,00		2,32	3,32	4,27	5,31		17,76	23,26	30,00

SCAVI E BONIFICHE	
STERRO	3,867 m²
SCOTICO	2,389 m²
BONIFICA	3,582 m²
RILEVATI	
RIEMPIMENTO ARGINELLO	1,325 m²
RILEVATO	0,432 m²
TERRENO VEGETALE	4,750 m
SOVRASTRUTTURA STRADALE	
STRATO DI USURA	7,875 m
STRATO DI BINDER	8,055 m
STRATO DI FONDAZIONE	2,112 m²
MANUFATTI	
CORDOLO	0,018 m²

SEZIONE N.: 2
QT. PROGETTO: 37,945
DIST.PROG.: 20,000
DIST.PREC.: 20,000
DIST.SUCC.: 20,000
NOME ASSE: IN10 Km 8+245.65

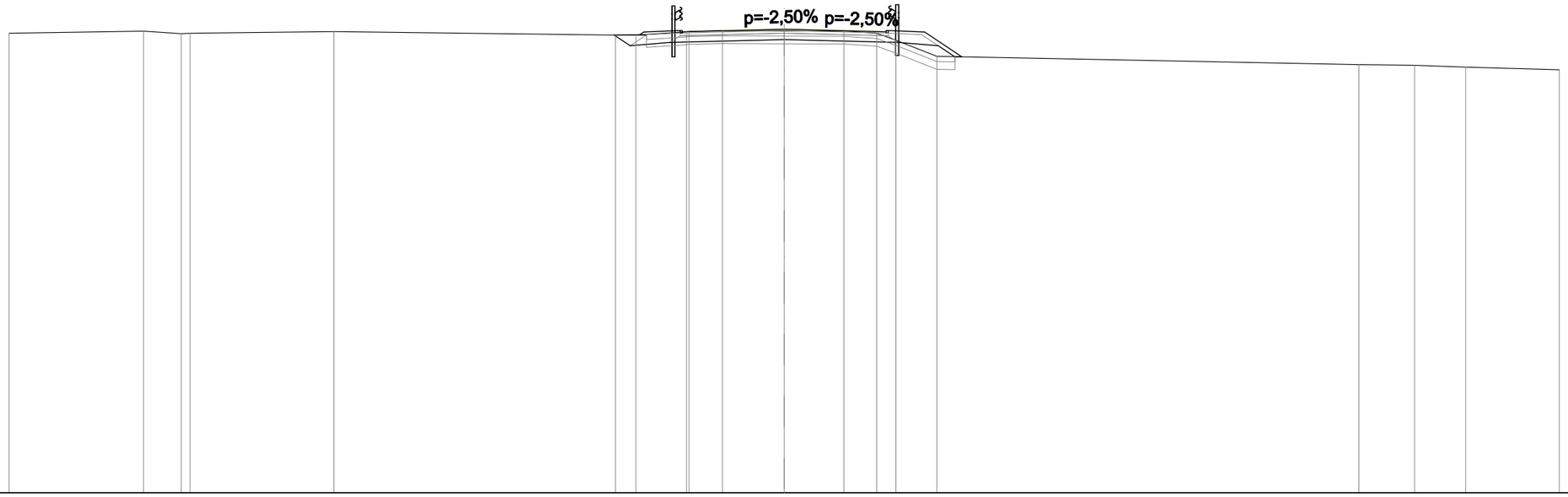

SCALA 1:200

QT.RIF. 20,000

QUOTE PROGETTO STRATO SUP.	37,80 37,85 37,94 37,80 37,85
QUOTE TERRENO	37,79 37,87 37,77 37,79 37,85 37,72 37,72 37,85 37,86 37,89 37,88 37,87 37,79 37,52 36,89 36,57 36,55 36,48 36,37
DISTANZE PARZIALI STRATO SUP.	1,41 0,83 3,10 3,11 0,83 1,41 1,44
DISTANZE PROGETTO STRATO SUP.	-5,60 -5,44 -4,03 -3,10 0,00 3,11 3,94 4,03 5,44 6,88
DISTANZE TERRENO	-30,00 -24,79 -23,34 -22,99 -17,43 -6,53 -5,74 -3,78 -3,68 -2,39 0,00 2,31 3,58 4,33 5,91 22,24 24,40 26,38 30,00

SCAVI E BONIFICHE	
STERRO	4,167 m²
SCOTICO	2,572 m²
BONIFICA	3,858 m²
RILEVATI	
RIEMPIMENTO ARGINELLO	1,262 m²
TERRENO VEGETALE	3,902 m
SOVRASTRUTTURA STRADALE	
STRATO DI USURA	9,500 m
STRATO DI BINDER	9,680 m
STRATO DI FONDAZIONE	2,518 m²
MANUFATTI	
CORDOLO	0,018 m²

SEZIONE N.: 3
QT. PROGETTO: 37,760
DIST.PROG.: 40,000
DIST.PREC.: 20,000
DIST.SUCC.: 17,226
NOME ASSE: IN10 Km 8+245.65

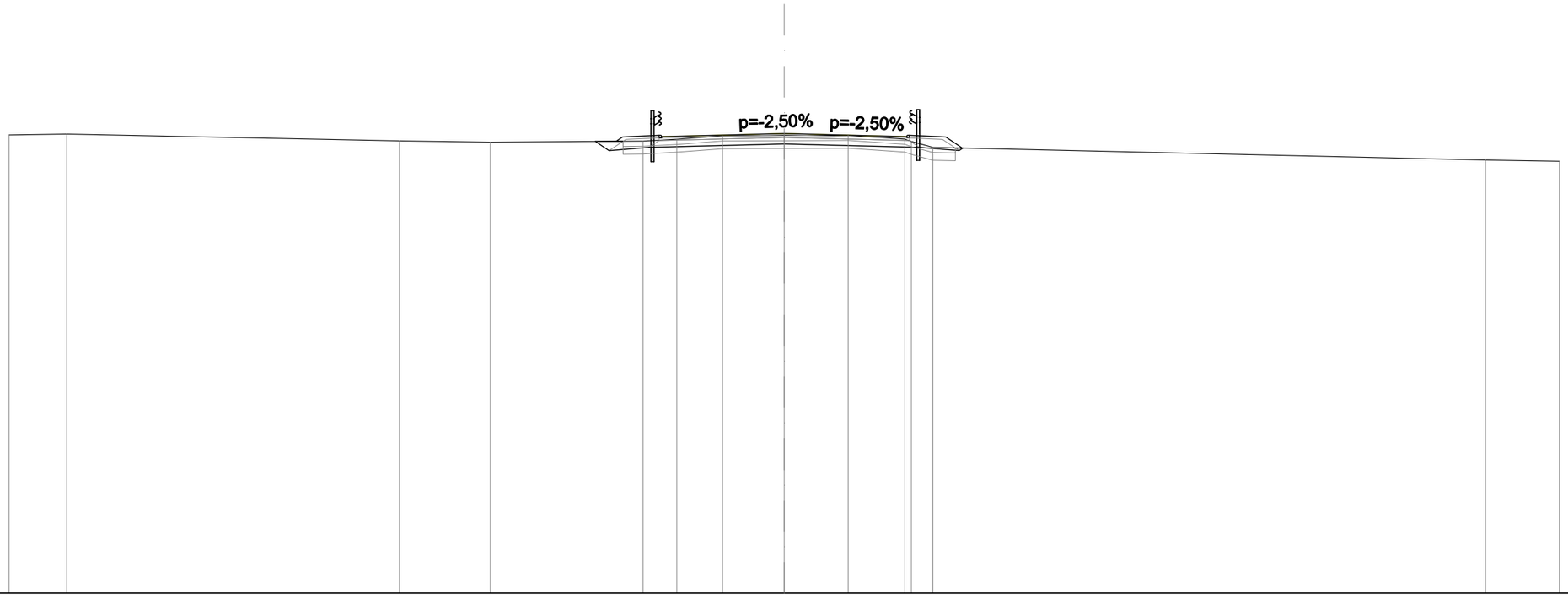

SCALA 1:200

QT.RIF. 20,000

| | | |

SCAVI E BONIFICHE	
STERRO	4,108 m²
SCOTICO	2,515 m²
BONIFICA	3,774 m²
RILEVATI	
RIEMPIMENTO ARGINELLO	1,151 m²
TERRENO VEGETALE	3,570 m
SOVRASTRUTTURA STRADALE	
STRATO DI USURA	9,500 m
STRATO DI BINDER	9,680 m
STRATO DI FONDAZIONE	2,518 m²
MANUFATTI	
CORDOLO	0,018 m²

SEZIONE N.: 4
QT. PROGETTO: 37,600
DIST.PROG.: 57,226
DIST.PREC.: 17,226
DIST.SUCC.: 22,774
NOME ASSE: IN10 Km 8+245.65

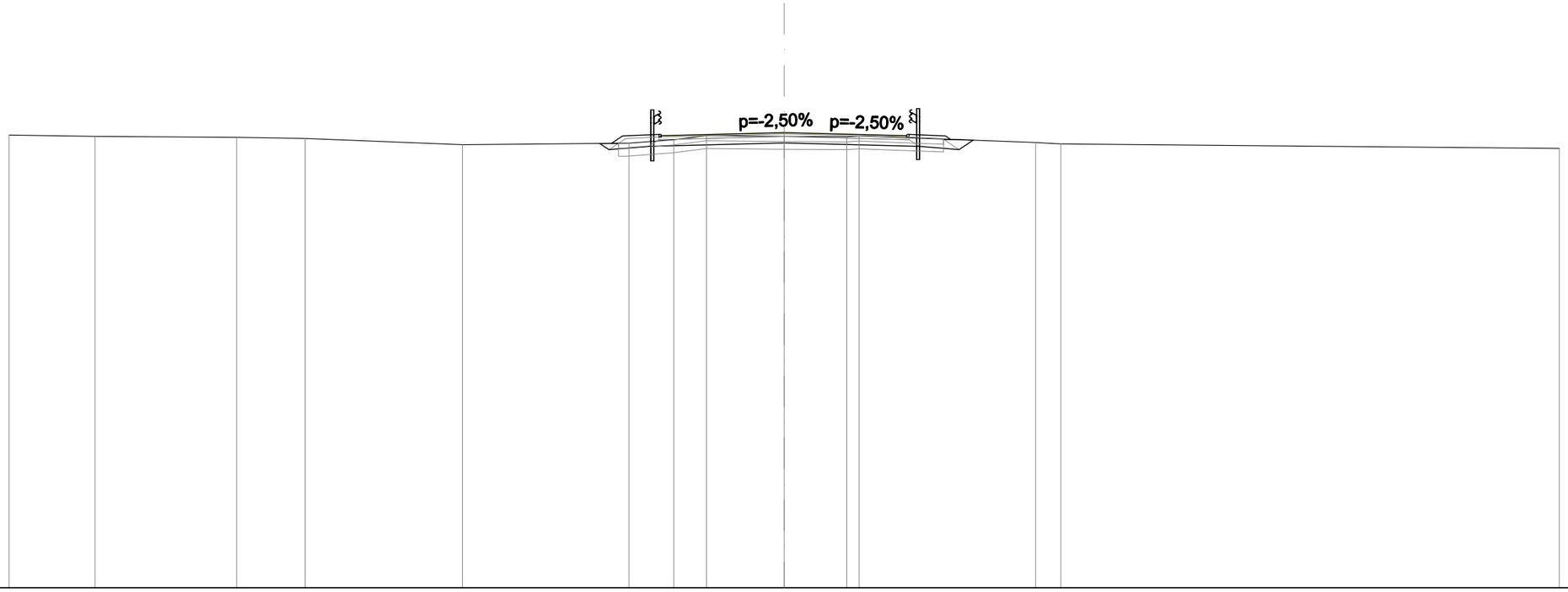

SCALA 1:200

QT.RIF. 20,000

| | | |

SCAVI E BONIFICHE	
STERRO	1,307 m²
SCOTICO	2,762 m²
BONIFICA	4,144 m²
RILEVATI	
RIEMPIMENTO ARGINELLO	1,065 m²
RILEVATO	1,244 m²
TERRENO VEGETALE	5,049 m
SOVRASTRUTTURA STRADALE	
STRATO DI USURA	9,500 m
STRATO DI BINDER	9,680 m
STRATO DI BASE	0,010 m²
STRATO DI FONDAZIONE	2,518 m²
MANUFATTI	
CANALETTA	0,327 m²
CORDOLO	0,018 m²

SEZIONE N.: 5
QT. PROGETTO: 37,469
DIST.PROG.: 80,000
DIST.PREC.: 22,774
DIST.SUCC.: 20,000
NOME ASSE: IN10 Km 8+245.65

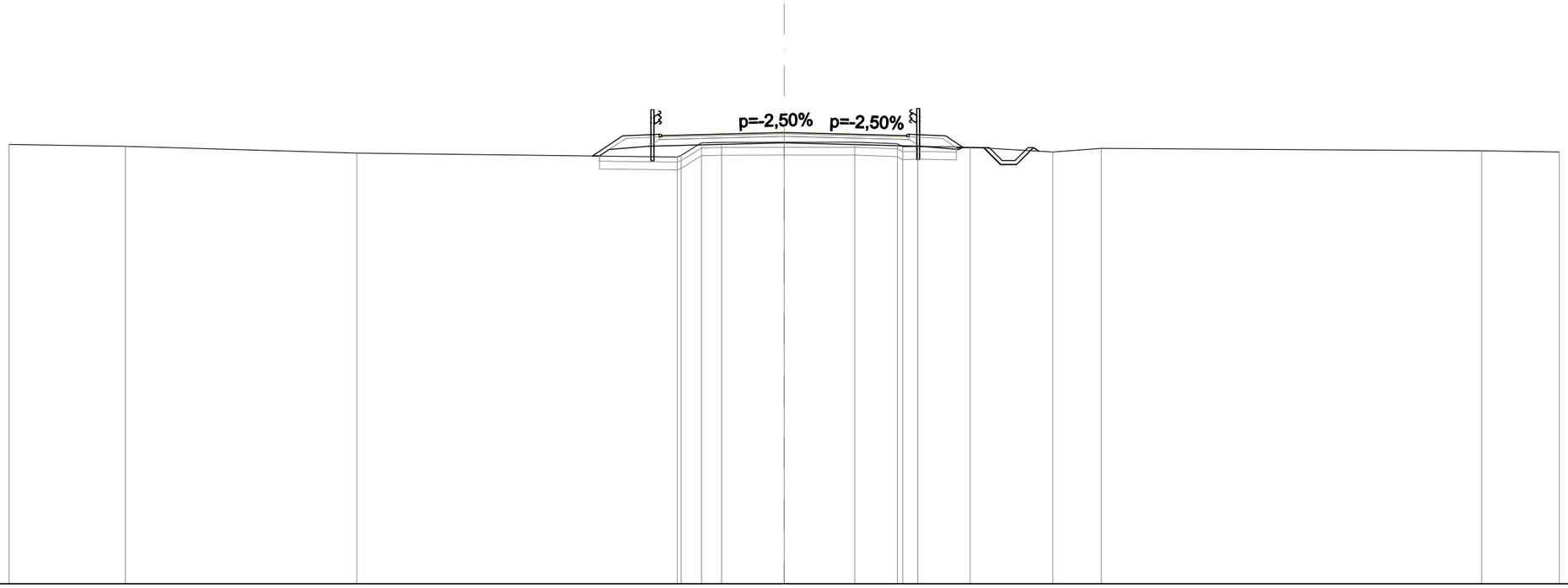

SCALA 1:200

QT.RIF. 20,000

QUOTE PROGETTO STRATO SUP.	37,30 37,35 37,47 37,30 37,35
QUOTE TERRENO	37,01 36,94 36,67 36,52 37,07 37,09 37,10 37,10 37,04 36,93 36,90 36,72 36,85 36,76 36,71
DISTANZE PARZIALI STRATO SUP.	1,17 1,41 1,25 3,50 3,50 1,25 1,41 0,68 0,79
DISTANZE PROGETTO STRATO SUP.	-7,42 -6,25 -4,84 -4,75 -3,50 0,00 3,50 4,75 4,84 6,25 6,93 7,72 8,37 9,00 9,65
DISTANZE TERRENO	-30,00 -25,49 -16,54 -4,14 -3,20 -2,42 0,00 2,73 4,38 5,17 7,20 10,40 12,27 26,99 30,00

SCAVI E BONIFICHE	
STERRO	0,904 m²
SCOTICO	2,596 m²
BONIFICA	3,895 m²
RILEVATI	
RIEMPIMENTO ARGINELLO	0,532 m²
RILEVATO	8,047 m²
TERRENO VEGETALE	4,129 m
SOVRASTRUTTURA STRADALE	
STRATO DI USURA	9,490 m
STRATO DI BINDER	9,580 m
STRATO DI FONDAZIONE	2,444 m²
MANUFATTI	
CANALETTA	0,329 m²
CORDOLO	0,009 m²

SEZIONE N.: 6
QT. PROGETTO: 37,615
DIST.PROG.: 100,000
DIST.PREC.: 20,000
DIST.SUCC.: 26,323
NOME ASSE: IN10 Km 8+245.65

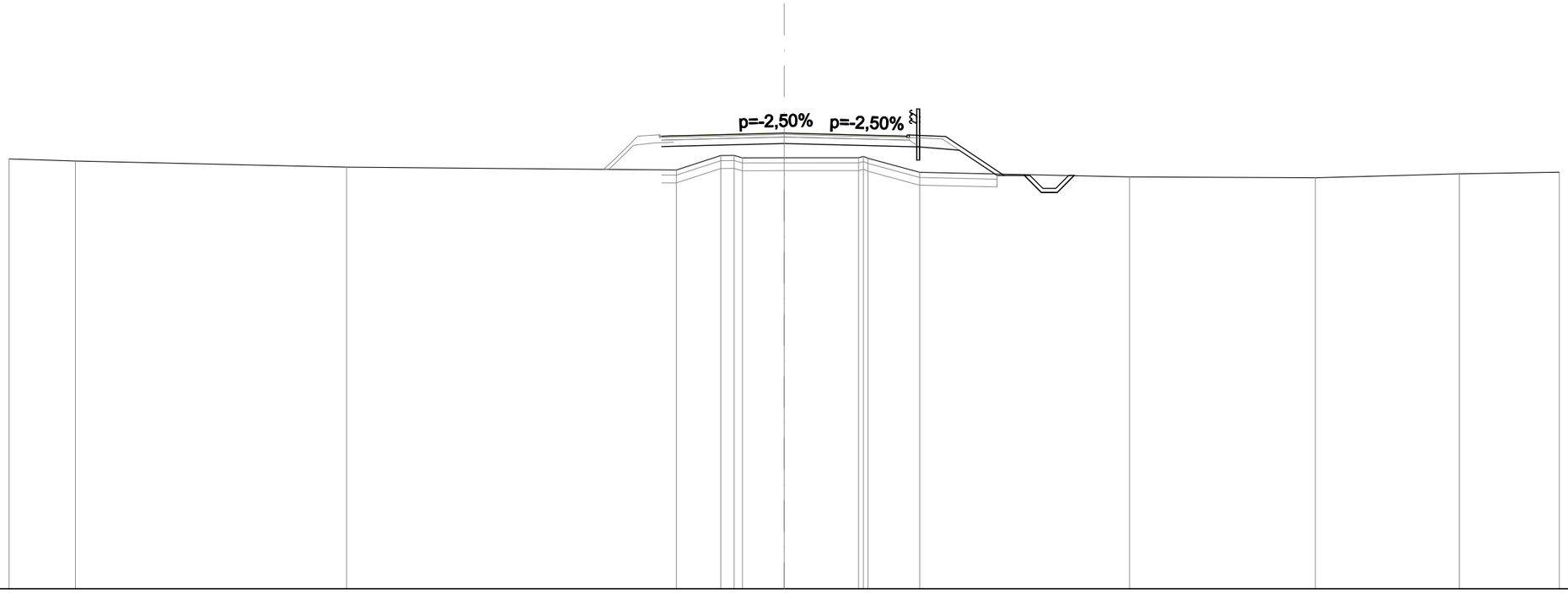

SCALA 1:200

QT.RIF. 20,000

QUOTE PROGETTO STRATO SUP.	37,50; 37,61; 37,45; 37,50
QUOTE TERRENO	36,62; 36,54; 36,30; 36,19; 36,75; 36,66; 36,66; 36,66; 36,64; 36,10; 35,92; 35,89; 36,04; 36,11
DISTANZE PARZIALI STRATO SUP.	1,24; 3,50; 3,50; 1,25; 1,41; 2,26; 0,79
DISTANZE PROGETTO STRATO SUP.	-4,74; -3,50; 0,00; 3,50; 4,75; 4,84; 6,25; 8,51; 9,30; 9,95; 10,57; 11,22
DISTANZE TERRENO	-30,00; -27,43; -16,93; -4,17; -2,46; -1,61; 0,00; 2,88; 3,25; 5,24; 13,36; 20,56; 26,13; 30,00

SCAVI E BONIFICHE	
STERRO	1,084 m²
SCOTICO	2,889 m²
BONIFICA	4,334 m²
RILEVATI	
RIEMPIMENTO ARGINELLO	0,532 m²
RILEVATO	23,570 m²
TERRENO VEGETALE	5,880 m
SOVRASTRUTTURA STRADALE	
STRATO DI USURA	9,499 m
STRATO DI BINDER	9,589 m
STRATO DI FONDAZIONE	2,446 m²
MANUFATTI	
CANALETTA	0,327 m²
CORDOLO	0,009 m²

SEZIONE N.: 7
QT. PROGETTO: 38,200
DIST.PROG.: 126,323
DIST.PREC.: 26,323
DIST.SUCC.: 13,677
NOME ASSE: IN10 Km 8+245.65

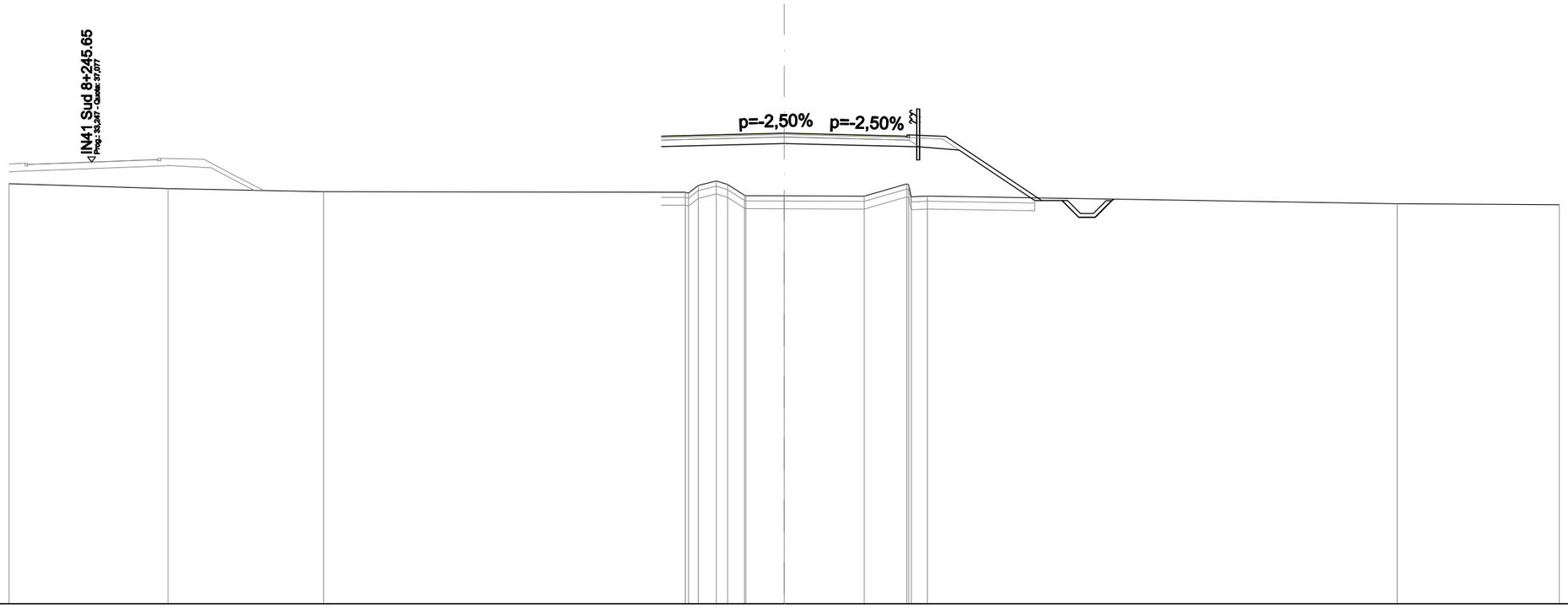

SCALA 1:200

QT.RIF. 20,000

| | | |

SCAVI E BONIFICHE	
STERRO	1,520 m²
SCOTICO	4,150 m²
BONIFICA	6,229 m²
RILEVATI	
RIEMPIMENTO ARGINELLO	1,064 m²
RILEVATO	39,462 m²
TERRENO VEGETALE	13,393 m
SOVRASTRUTTURA STRADALE	
STRATO DI USURA	9,500 m
STRATO DI BINDER	9,680 m
STRATO DI FONDAZIONE	2,518 m²
MANUFATTI	
CANALETTA	0,655 m²
CORDOLO	0,018 m²

SEZIONE N.: 8
QT. PROGETTO: 38,681
DIST.PROG.: 140,000
DIST.PREC.: 13,677
DIST.SUCC.: 20,000
NOME ASSE: IN10 Km 8+245.65

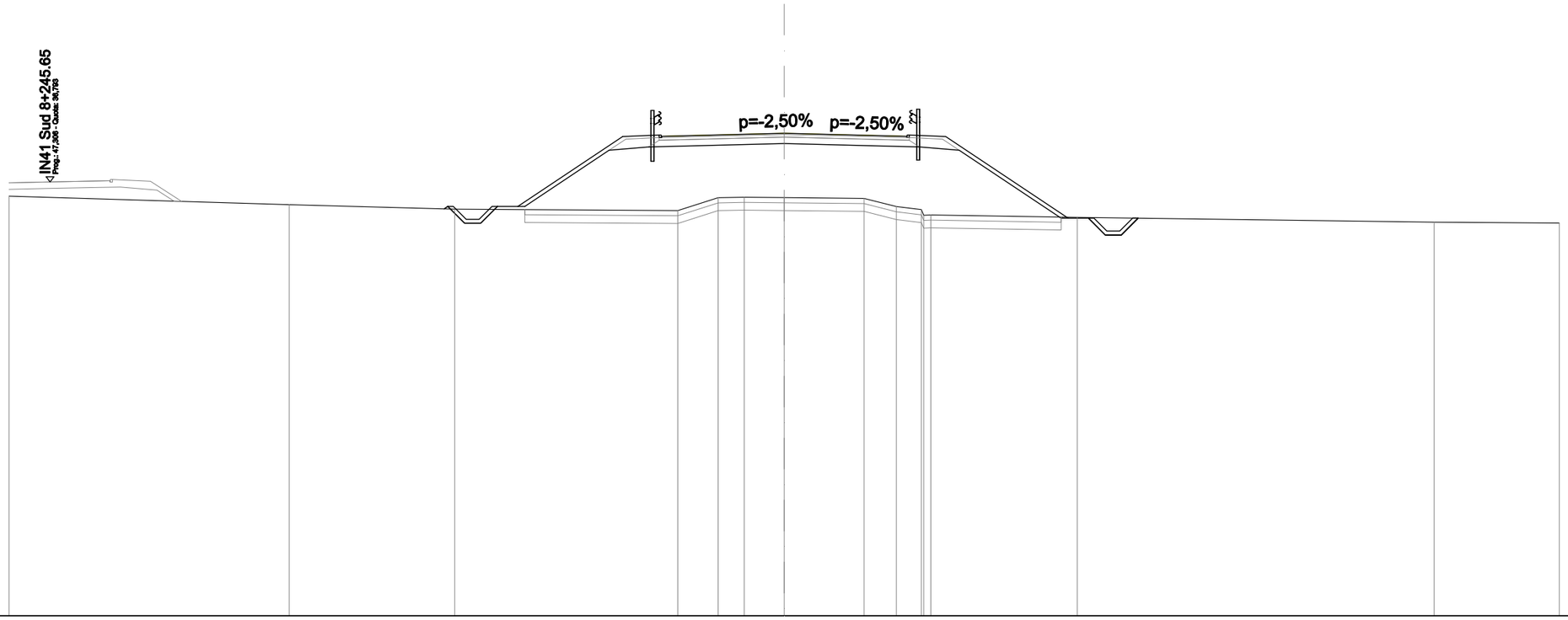

SCALA 1:200

QT.RIF. 20,000

QUOTE PROGETTO STRATO SUP.	38,51 38,56 38,68 38,51 38,56
QUOTE TERRENO	36,24 35,91 35,74 35,69 36,18 36,20 36,19 36,16 35,84 35,72 35,52 35,42 35,24 35,20
DISTANZE PARZIALI STRATO SUP.	0,79 4,06 1,41 1,25 3,50 3,50 1,25 1,41 4,74 0,79
DISTANZE PROGETTO STRATO SUP.	-13,02 -12,37 -11,74 -11,09 -10,31 -6,25 -4,84 -4,75 -3,50 0,00 3,50 4,75 4,84 6,25 10,99 11,78 12,43 13,05 13,70
DISTANZE TERRENO	-30,00 -19,16 -12,75 -4,12 -2,56 -1,54 0,00 3,09 4,34 5,31 5,68 11,35 25,16 30,00

SCAVI E BONIFICHE	
STERRO	2,257 m²
SCOTICO	4,801 m²
BONIFICA	7,204 m²
RILEVATI	
RIEMPIMENTO ARGINELLO	1,065 m²
RILEVATO	62,143 m²
TERRENO VEGETALE	17,305 m
SOVRASTRUTTURA STRADALE	
STRATO DI USURA	9,500 m
STRATO DI BINDER	9,680 m
STRATO DI FONDAZIONE	2,518 m²
MANUFATTI	
CANALETTA	0,656 m²
CORDOLO	0,018 m²

SEZIONE N.: 9
QT. PROGETTO: 39,597
DIST.PROG.: 160,000
DIST.PREC.: 20,000
DIST.SUCC.: 20,000
NOME ASSE: IN10 Km 8+245.65

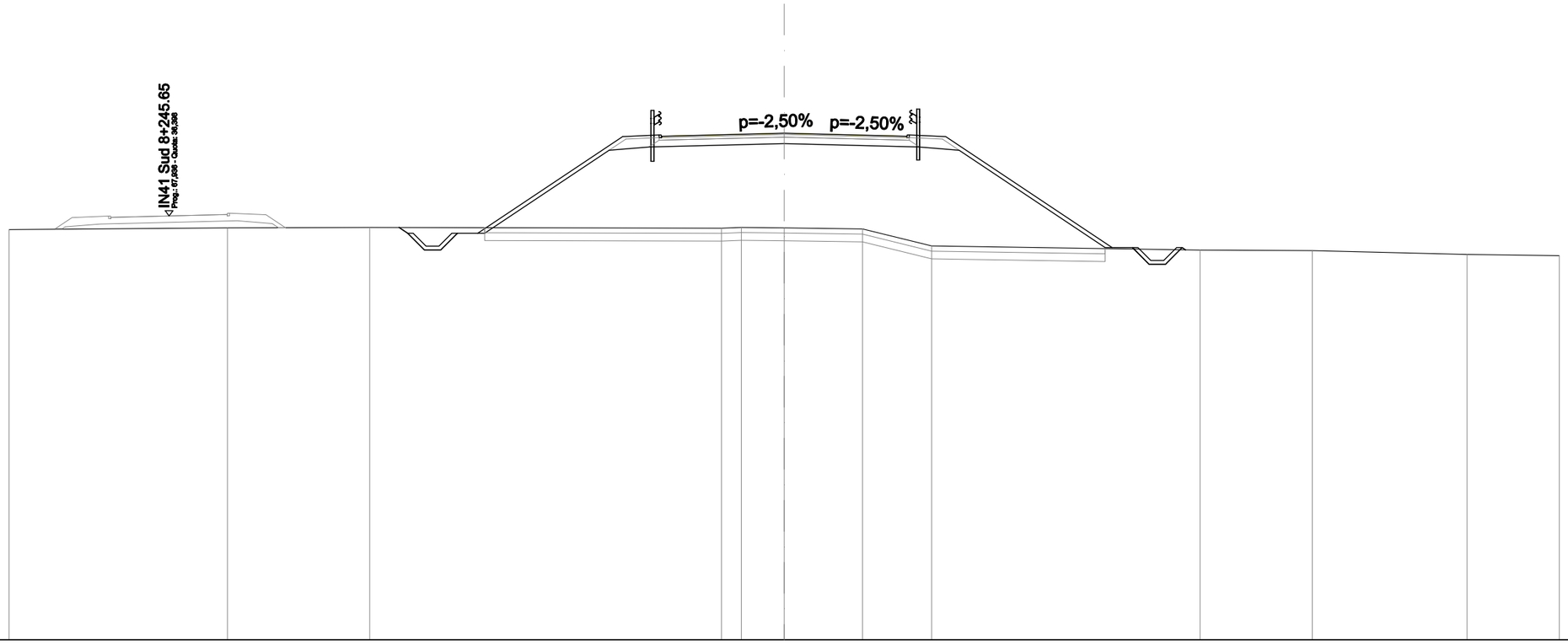

SCALA 1:200

QT.RIF. 20,000

| | | |

SCAVI E BONIFICHE	
STERRO	1,765 m²
SCOTICO	5,497 m²
BONIFICA	8,248 m²
RILEVATI	
RIEMPIMENTO ARGINELLO	1,064 m²
RILEVATO	93,929 m²
TERRENO VEGETALE	21,489 m
SOVRASTRUTTURA STRADALE	
STRATO DI USURA	9,500 m
STRATO DI BINDER	9,680 m
STRATO DI FONDAZIONE	2,518 m²
MANUFATTI	
CANALETTA	0,654 m²
CORDOLO	0,018 m²

SEZIONE N.: 10
QT. PROGETTO: 40,597
DIST.PROG.: 180,000
DIST.PREC.: 20,000
DIST.SUCC.: 20,000
NOME ASSE: IN10 Km 8+245.65

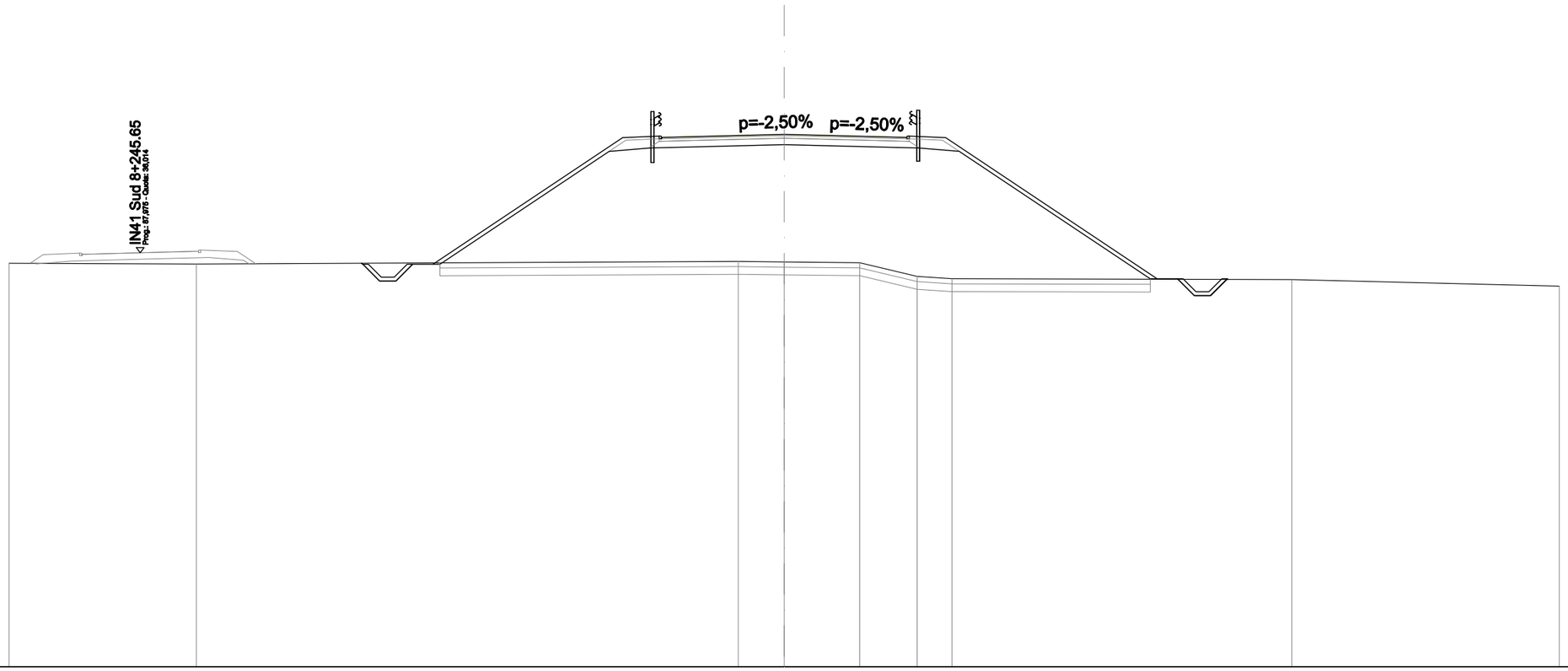

SCALA 1:200

QT.RIF. 20,000

| | | |

SCAVI E BONIFICHE	
STERRO	1,583 m²
SCOTICO	6,528 m²
BONIFICA	9,794 m²
RILEVATI	
RIEMPIMENTO ARGINELLO	1,064 m²
RILEVATO	127,974 m²
TERRENO VEGETALE	27,284 m
SOVRASTRUTTURA STRADALE	
STRATO DI USURA	9,500 m
STRATO DI BINDER	9,680 m
STRATO DI FONDAZIONE	2,518 m²
MANUFATTI	
CANALETTA	0,655 m²
CORDOLO	0,018 m²

SEZIONE N.: 11
QT. PROGETTO: 41,490
DIST.PROG.: 200,000
DIST.PREC.: 20,000
DIST.SUCC.: 20,000
NOME ASSE: IN10 Km 8+245.65

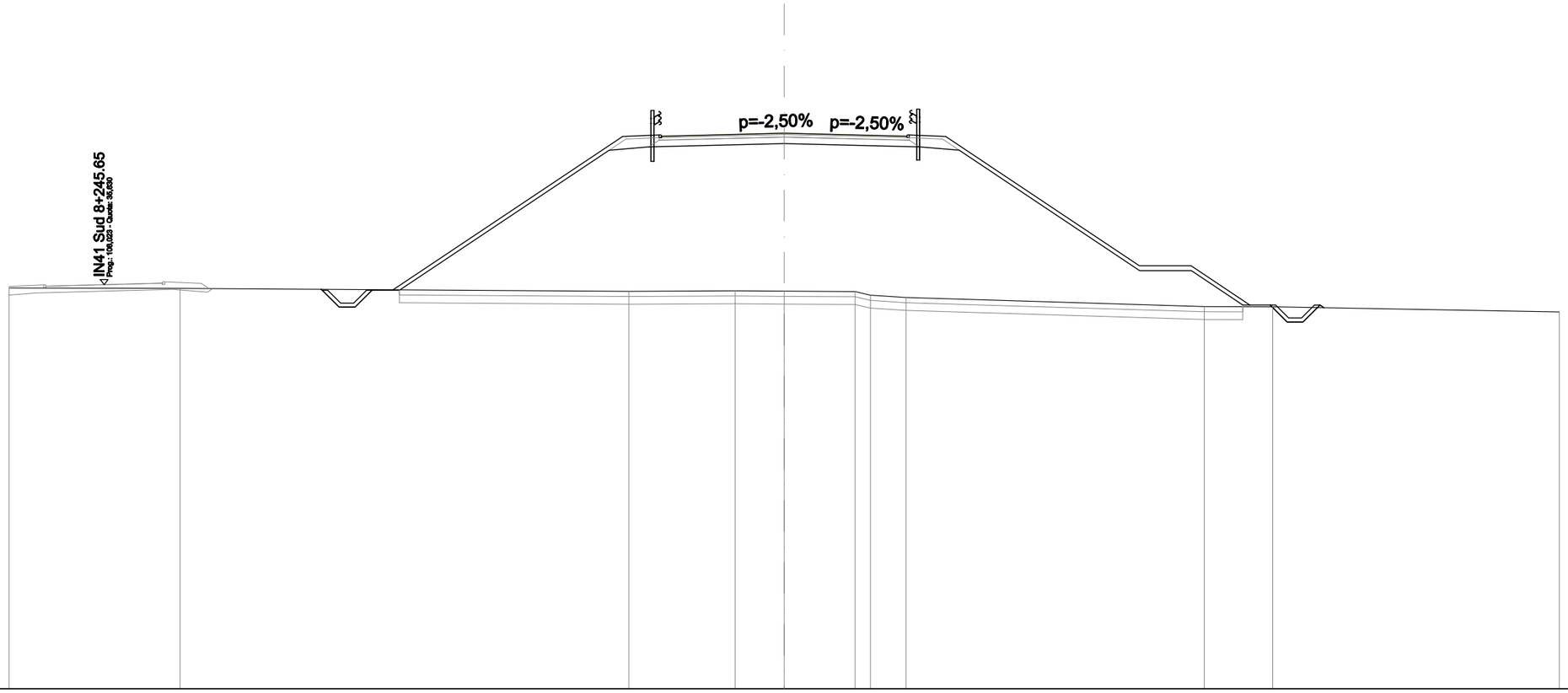

SCALA 1:200

QT.RIF. 20,000

QUOTE PROGETTO STRATO SUP.	41,32 41,37 41,49 41,32 41,37
QUOTE TERRENO	35,50 35,49 35,37 35,39 35,38 35,36 35,22 35,13 34,79 34,78 34,57
DISTANZE PARZIALI STRATO SUP.	0,79 8,91 1,41 1,25 3,50 3,50 1,25 1,41 7,50 2,00 2,28 0,79
DISTANZE PROGETTO STRATO SUP.	-17,88 -17,23 -16,60 -15,95 -15,16 -6,25 -4,84 -4,75 -3,50 0,00 3,50 4,75 4,84 6,25 13,75 15,75 18,02 18,81 19,46 20,08 20,73
DISTANZE TERRENO	-30,00 -23,38 -6,01 -1,90 0,00 2,75 3,34 4,72 16,26 18,90 30,00

SCAVI E BONIFICHE	
STERRO	1,931 m²
SCOTICO	7,517 m²
BONIFICA	11,276 m²
RILEVATI	
RIEMPIMENTO ARGINELLO	1,066 m²
RILEVATO	161,288 m²
TERRENO VEGETALE	32,817 m
SOVRASTRUTTURA STRADALE	
STRATO DI USURA	9,500 m
STRATO DI BINDER	9,680 m
STRATO DI FONDAZIONE	2,518 m²
MANUFATTI	
CANALETTA	0,654 m²
CORDOLO	0,018 m²

SEZIONE N.: 12
QT. PROGETTO: 42,130
DIST.PROG.: 220,000
DIST.PREC.: 20,000
DIST.SUCC.: 20,000
NOME ASSE: IN10 Km 8+245.65

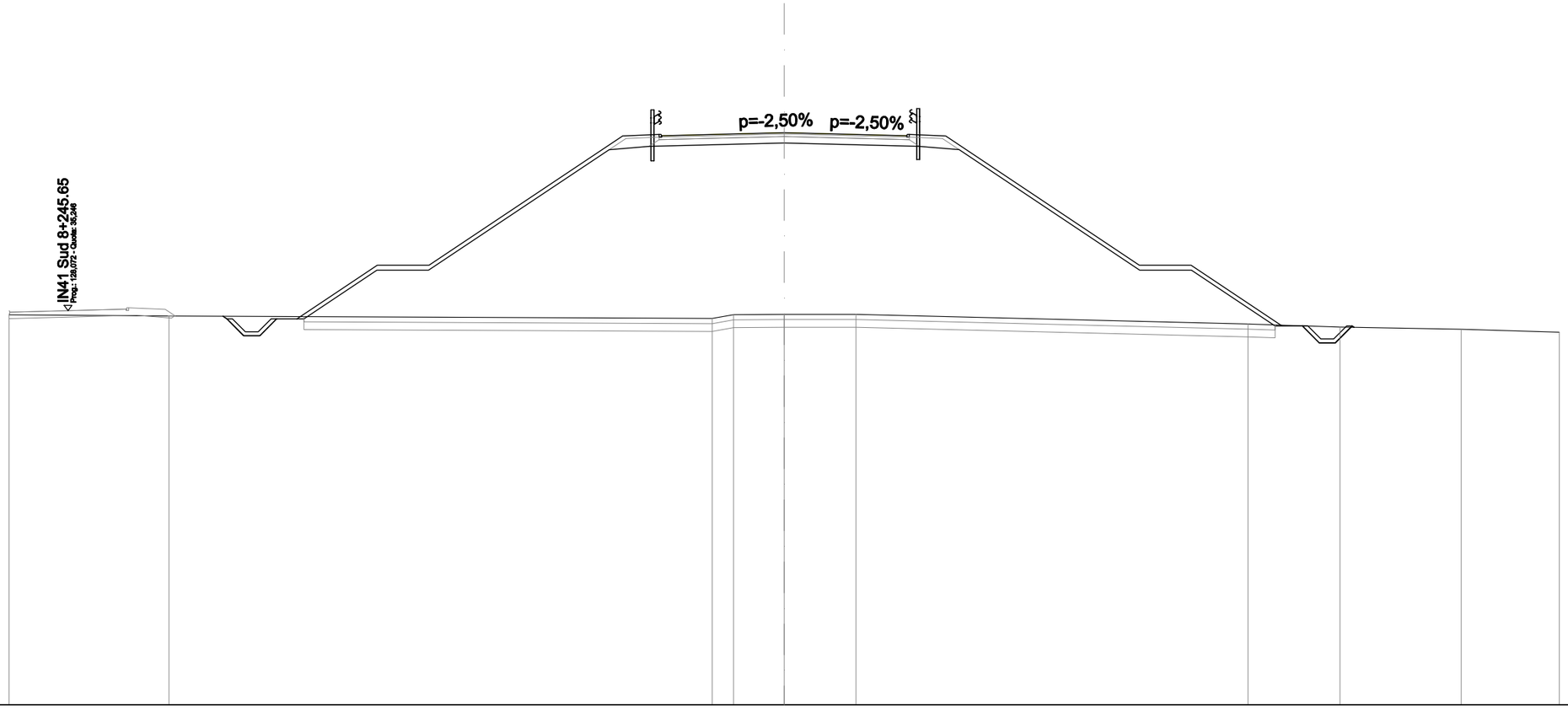

SCALA 1:200

QT.RIF. 20,000

QUOTE PROGETTO STRATO SUP.	41,96 42,01 42,13 41,96 42,01
QUOTE TERRENO	35,09 35,04 34,94 35,09 35,10 35,10 34,73 34,61 34,52 34,41
DISTANZE PARZIALI STRATO SUP.	0,79 3,11 2,00 7,50 1,41 1,25 3,50 3,50 1,25 1,41 7,50 2,00 3,52 0,79
DISTANZE PROGETTO STRATO SUP.	-21,57 -20,92 -20,29 -19,64 -18,85 -15,75 -13,75 -6,25 -4,84 -4,75 -3,50 0,00 3,50 4,75 4,84 6,25 13,75 15,75 19,27 20,06 20,71 21,33 21,98
DISTANZE TERRENO	-30,00 -23,81 -2,78 -1,96 0,00 2,78 17,95 21,51 26,20 30,00

SCAVI E BONIFICHE	
STERRO	2,188 m²
SCOTICO	8,098 m²
BONIFICA	12,146 m²
RILEVATI	
RIEMPIMENTO ARGINELLO	1,066 m²
RILEVATO	196,087 m²
TERRENO VEGETALE	36,305 m
SOVRASTRUTTURA STRADALE	
STRATO DI USURA	9,500 m
STRATO DI BINDER	9,680 m
STRATO DI FONDAZIONE	2,518 m²
MANUFATTI	
CANALETTA	0,654 m²
CORDOLO	0,018 m²

SEZIONE N.: 13
QT. PROGETTO: 42,516
DIST.PROG.: 240,000
DIST.PREC.: 20,000
DIST.SUCC.: 20,000
NOME ASSE: IN10 Km 8+245.65

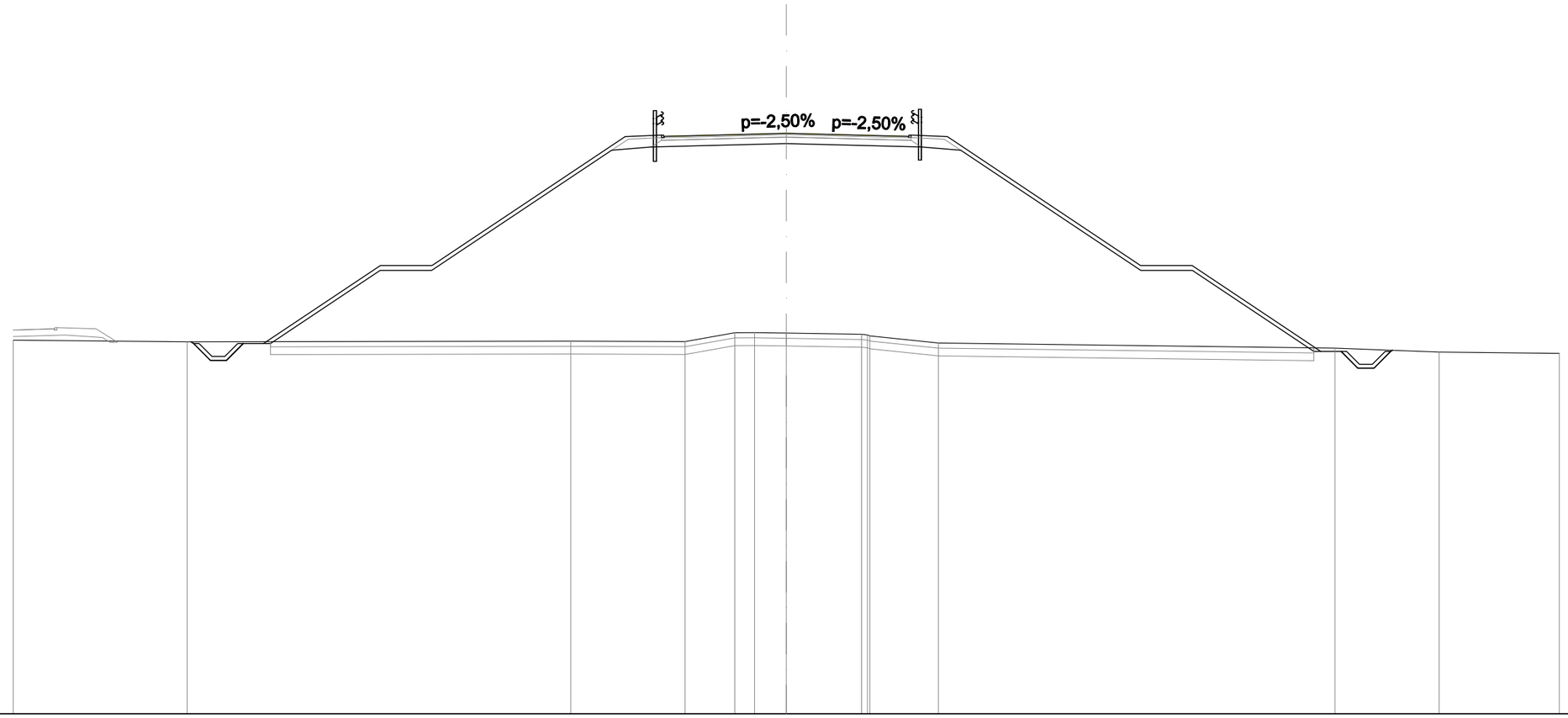

SCALA 1:200

QT.RIF. 20,000

QUOTE PROGETTO STRATO SUP.	42,35 42,40 42,52 42,35 42,40
QUOTE TERRENO	34,49 34,43 34,45 34,44 34,78 34,78 34,77 34,72 34,66 34,38 34,18 34,03 33,98
DISTANZE PARZIALI STRATO SUP.	0,79 4,54 2,00 7,50 1,41 1,25 3,50 3,50 1,25 1,41 7,50 2,00 5,00 0,79
DISTANZE PROGETTO STRATO SUP.	-23,00 -22,35 -21,72 -21,07 -20,29 -15,75 -13,75 -6,25 -4,84 -4,75 -3,50 0,00 3,50 4,75 4,84 6,25 13,75 15,75 20,74 21,53 22,18 22,80 23,45
DISTANZE TERRENO	-30,00 -23,24 -8,36 -3,93 -2,00 -1,23 0,00 2,92 3,25 5,90 21,29 25,33 30,00

SCAVI E BONIFICHE	
STERRO	8,508 m²
SCOTICO	9,037 m²
BONIFICA	13,556 m²
RILEVATI	
RIEMPIMENTO ARGINELLO	1,064 m²
RILEVATO	232,767 m²
TERRENO VEGETALE	41,952 m
SOVRASTRUTTURA STRADALE	
STRATO DI USURA	9,500 m
STRATO DI BINDER	9,680 m
STRATO DI FONDAZIONE	2,518 m²
MANUFATTI	
CANALETTA	0,657 m²
CORDOLO	0,018 m²

SEZIONE N.: 14
QT. PROGETTO: 42,647
DIST.PROG.: 260,000
DIST.PREC.: 20,000
DIST.SUCC.: 14,400
NOME ASSE: IN10 Km 8+245.65

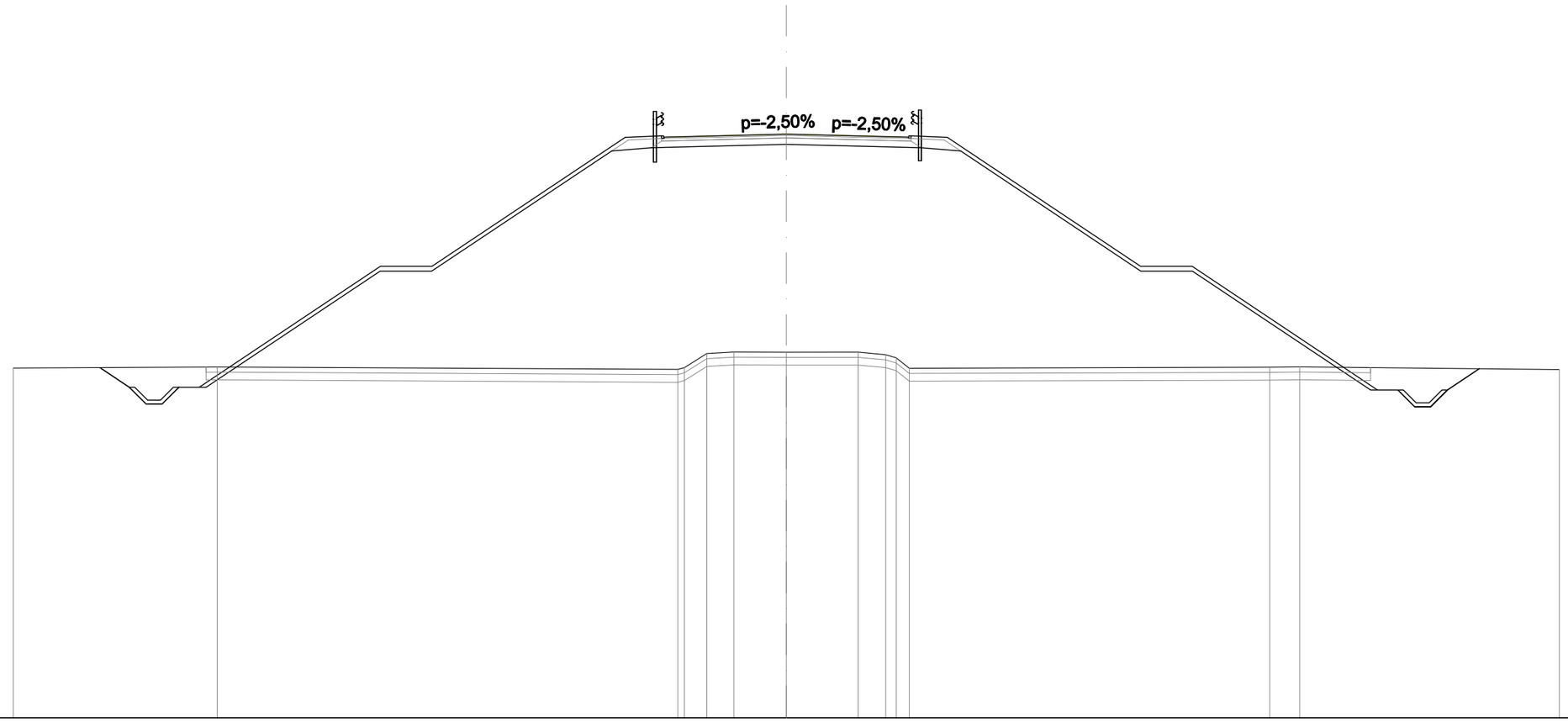

SCALA 1:200

QT.RIF. 20,000

QUOTE PROGETTO STRATO SUP.	42,48 42,53 42,65 42,48 42,53
QUOTE TERRENO	33,57 33,61 33,52 34,13 34,19 34,18 34,19 34,09 33,56 33,60 33,62 33,51
DISTANZE PARZIALI STRATO SUP.	0,79 7,04 2,00 7,50 1,41 1,25 3,50 3,50 1,25 1,41 7,50 2,00 7,20 0,79
DISTANZE PROGETTO STRATO SUP.	-25,49 -24,84 -24,22 -23,57 -22,78 -15,75 -13,75 -6,25 -4,84 -4,75 -3,50 0,00 3,50 4,75 4,84 6,25 13,75 15,75 22,94 23,73 24,38 25,01 25,66
DISTANZE TERRENO	-30,00 -22,08 -4,21 -3,08 -2,03 0,00 2,79 3,86 4,77 18,76 19,92 30,00

SCAVI E BONIFICHE	
STERRO	3,849 m²
SCOTICO	9,012 m²
BONIFICA	13,521 m²
RILEVATI	
RIEMPIMENTO ARGINELLO	1,064 m²
RILEVATO	252,128 m²
TERRENO VEGETALE	41,809 m
SOVRASTRUTTURA STRADALE	
STRATO DI USURA	9,500 m
STRATO DI BINDER	9,680 m
STRATO DI FONDAZIONE	2,518 m²
MANUFATTI	
CANALETTA	0,654 m²
CORDOLO	0,018 m²

SEZIONE N.: 15
QT. PROGETTO: 42,585
DIST.PROG.: 274,400
DIST.PREC.: 14,400
DIST.SUCC.: 35,000
NOME ASSE: IN10 Km 8+245.65

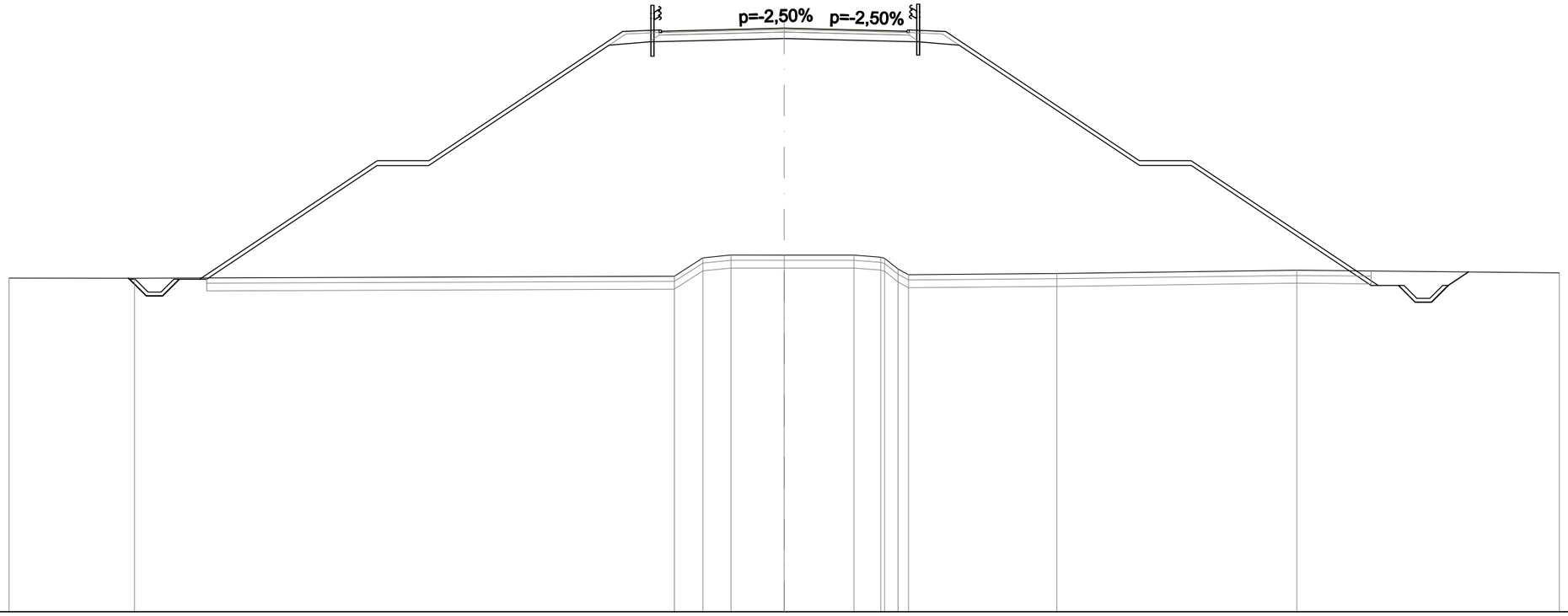

SCALA 1:200

QT.RIF. 20,000

QUOTE PROGETTO STRATO SUP.	42,42 42,47 42,59 42,47 42,42
QUOTE TERRENO	32,91 32,91 32,98 33,69 33,80 33,80 33,80 33,72 33,26 33,04 33,09 33,22 33,11
DISTANZE PARZIALI STRATO SUP.	0,79 6,87 2,00 7,50 1,41 1,25 3,50 3,50 1,25 1,41 7,50 2,00 7,24 0,79
DISTANZE PROGETTO STRATO SUP.	-25,33 -24,68 -24,06 -23,41 -22,62 -15,75 -13,75 -6,25 -4,84 -4,75 -3,50 0,00 3,50 4,75 4,84 6,25 13,75 15,75 22,99 23,77 24,42 25,05 25,70
DISTANZE TERRENO	-30,00 -25,14 -4,25 -3,15 -2,06 0,00 2,70 3,74 4,40 4,81 10,55 19,84 30,00

SCAVI E BONIFICHE	
STERRO	3,713 m²
SCOTICO	9,132 m²
BONIFICA	13,698 m²
RILEVATI	
RIEMPIMENTO ARGINELLO	1,064 m²
RILEVATO	259,405 m²
TERRENO VEGETALE	42,519 m
SOVRASTRUTTURA STRADALE	
STRATO DI USURA	9,500 m
STRATO DI BINDER	9,680 m
STRATO DI FONDAZIONE	2,518 m²
MANUFATTI	
CANALETTA	0,656 m²
CORDOLO	0,018 m²

SEZIONE N.: 16
QT. PROGETTO: 41,885
DIST.PROG.: 309,400
DIST.PREC.: 35,000
DIST.SUCC.: 10,600
NOME ASSE: IN10 Km 8+245.65

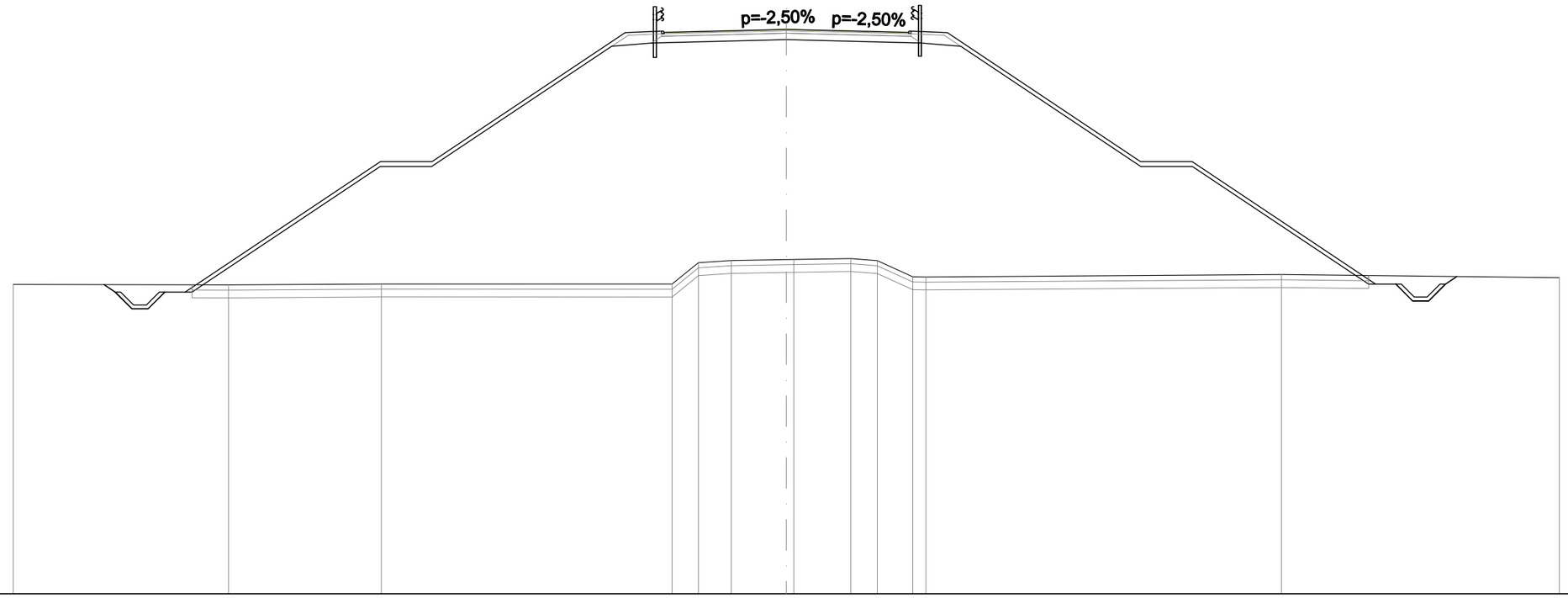

SCALA 1:200

QT.RIF. 20,000

QUOTE PROGETTO STRATO SUP.	41,72 41,77 41,88 41,72 41,77
QUOTE TERRENO	31,99 31,97 32,01 32,01 32,84 32,92 32,96 32,97 33,00 32,92 32,29 32,28 32,38 32,25
DISTANZE PARZIALI STRATO SUP.	0,79 7,58 2,00 7,50 1,41 1,25 3,50 3,50 1,25 1,41 7,50 2,00 7,12 0,79
DISTANZE PROGETTO STRATO SUP.	-26,04 -25,39 -24,77 -24,12 -23,33 -15,75 -13,75 -6,25 -4,84 -4,75 -3,50 0,00 3,50 4,75 4,84 6,25 13,75 15,75 22,87 23,66 24,31 24,93 25,58
DISTANZE TERRENO	-30,00 -21,64 -15,72 -4,43 -3,41 -2,14 0,00 0,30 2,50 3,53 4,91 5,42 19,22 30,00

SCAVI E BONIFICHE	
STERRO	2,421 m²
SCOTICO	8,956 m²
BONIFICA	13,439 m²
RILEVATI	
RIEMPIMENTO ARGINELLO	1,064 m²
RILEVATO	254,655 m²
TERRENO VEGETALE	41,471 m
SOVRASTRUTTURA STRADALE	
STRATO DI USURA	9,500 m
STRATO DI BINDER	9,680 m
STRATO DI FONDAZIONE	2,518 m²
MANUFATTI	
CANALETTA	0,654 m²
CORDOLO	0,018 m²

SEZIONE N.: 17
QT. PROGETTO: 41,519
DIST.PROG.: 320,000
DIST.PREC.: 10,600
DIST.SUCC.: 20,000
NOME ASSE: IN10 Km 8+245.65

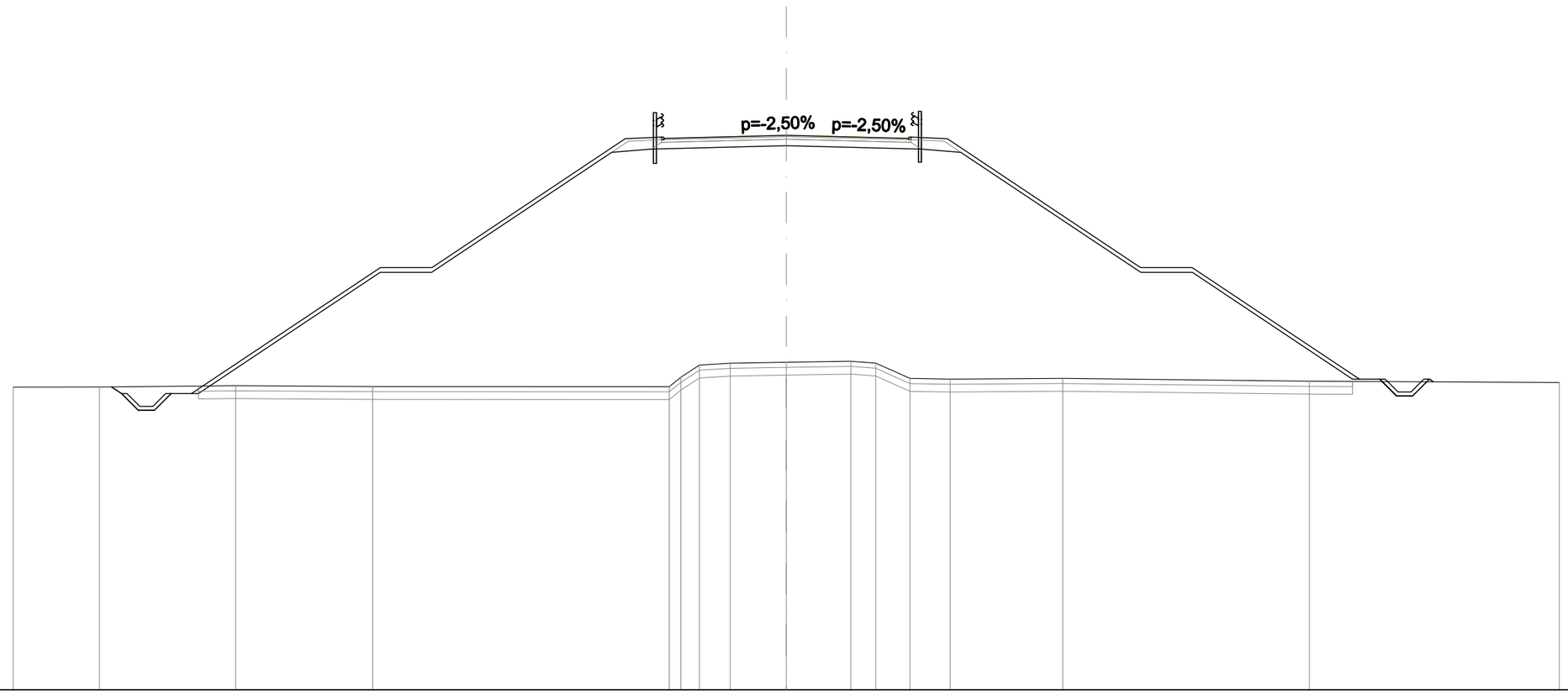

SCALA 1:200

QT.RIF. 20,000

QUOTE PROGETTO STRATO SUP.	41,35 41,40 41,52 41,35 41,40
QUOTE TERRENO	31,75 31,75 31,80 31,77 31,77 32,13 32,60 32,68 32,71 32,75 32,68 32,08 32,06 32,09 31,98 31,93
DISTANZE PARZIALI STRATO SUP.	0,79 7,34 2,00 7,50 1,41 1,25 3,50 3,50 1,25 1,41 7,50 2,00 6,50 0,79
DISTANZE PROGETTO STRATO SUP.	-25,79 -25,14 -24,52 -23,87 -23,08 -15,75 -13,75 -6,25 -4,84 -4,75 -3,50 0,00 3,50 4,75 4,84 6,25 13,75 15,75 22,24 23,03 23,68 24,30 24,95
DISTANZE TERRENO	-30,00 -26,65 -21,37 -16,05 -4,54 -4,09 -3,37 -2,17 0,00 2,51 3,47 4,80 6,36 10,73 20,30 30,00

SCAVI E BONIFICHE	
STERRO	2,175 m²
SCOTICO	8,633 m²
BONIFICA	12,949 m²
RILEVATI	
RIEMPIMENTO ARGINELLO	1,064 m²
RILEVATO	235,110 m²
TERRENO VEGETALE	39,517 m
SOVRASTRUTTURA STRADALE	
STRATO DI USURA	9,500 m
STRATO DI BINDER	9,680 m
STRATO DI FONDAZIONE	2,518 m²
MANUFATTI	
CANALETTA	0,655 m²
CORDOLO	0,018 m²

SEZIONE N.: 18
QT. PROGETTO: 40,635
DIST.PROG.: 340,000
DIST.PREC.: 20,000
DIST.SUCC.: 20,000
NOME ASSE: IN10 Km 8+245.65

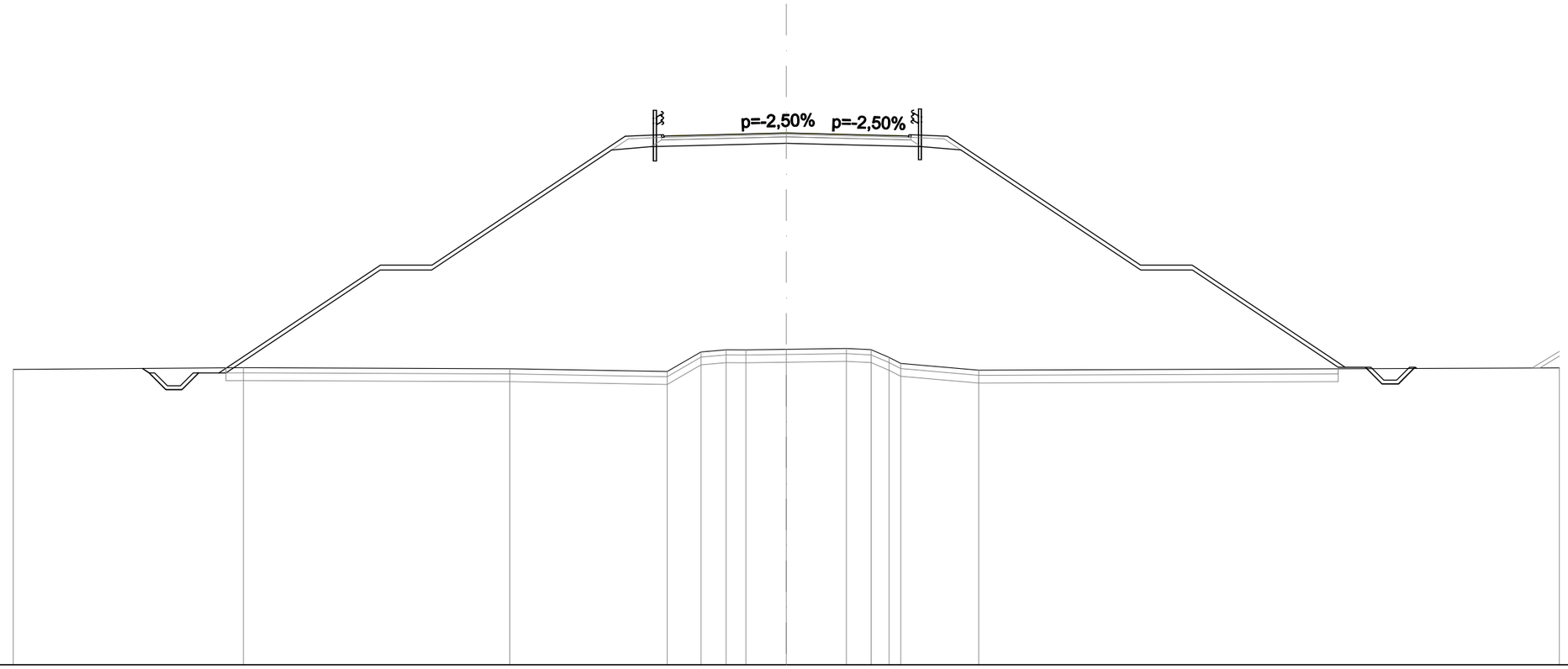

SCALA 1:200

QT.RIF. 20,000

QUOTE PROGETTO STRATO SUP.	40,47 40,52 40,63 40,47 40,52
QUOTE TERRENO	31,46 31,53 31,49 31,38 32,14 32,22 32,22 32,24 32,27 32,22 31,93 31,69 31,43 31,52
DISTANZE PARZIALI STRATO SUP.	0,79 6,27 2,00 7,50 1,41 1,25 3,50 3,50 1,25 1,41 7,50 2,00 5,94 0,79
DISTANZE PROGETTO STRATO SUP.	-24,73 -24,08 -23,45 -22,80 -22,01 -15,75 -13,75 -6,25 -4,84 -4,75 -3,50 0,00 3,50 4,75 4,84 6,25 13,75 15,75 21,69 22,47 23,12 23,75 24,40
DISTANZE TERRENO	-30,00 -21,07 -10,73 -4,62 -3,31 -2,33 -1,57 0,00 2,33 3,29 3,99 4,44 7,47 30,00

SCAVI E BONIFICHE	
STERRO	2,121 m²
SCOTICO	8,143 m²
BONIFICA	12,216 m²
RILEVATI	
RIEMPIMENTO ARGINELLO	1,066 m²
RILEVATO	201,519 m²
TERRENO VEGETALE	36,586 m
SOVRASTRUTTURA STRADALE	
STRATO DI USURA	9,500 m
STRATO DI BINDER	9,680 m
STRATO DI FONDAZIONE	2,518 m²
MANUFATTI	
CANALETTA	0,654 m²
CORDOLO	0,018 m²

SEZIONE N.: 19
QT. PROGETTO: 39,497
DIST.PROG.: 360,000
DIST.PREC.: 20,000
DIST.SUCC.: 20,000
NOME ASSE: IN10 Km 8+245.65

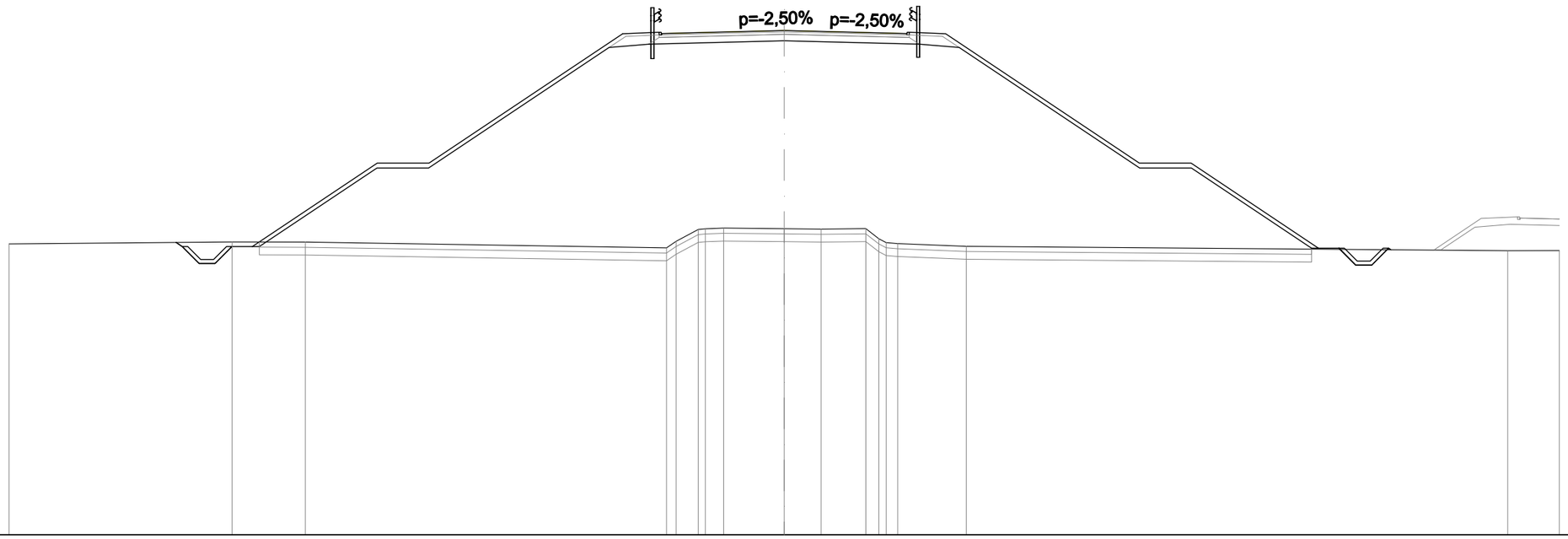

SCALA 1:200

QT.RIF. 20,000

QUOTE PROGETTO STRATO SUP.	39,33 39,38 39,50 39,33 39,38
QUOTE TERRENO	31,24 31,32 31,31 31,09 31,34 31,80 31,86 31,83 31,82 31,84 31,30 31,26 31,15 30,98 30,99
DISTANZE PARZIALI STRATO SUP.	0,79 4,84 2,00 7,50 1,41 1,25 3,50 3,50 1,25 1,41 7,50 2,00 4,93 0,79
DISTANZE PROGETTO STRATO SUP.	-23,30 -22,65 -22,02 -21,37 -20,58 -15,75 -13,75 -6,25 -4,84 -4,75 -3,50 0,00 3,50 4,75 4,84 6,25 13,75 15,75 20,68 21,47 22,12 22,74 23,39
DISTANZE TERRENO	-30,00 -21,37 -18,53 -4,55 -4,18 -3,33 -2,34 0,00 1,43 3,16 3,95 4,39 7,05 28,00 30,00

SCAVI E BONIFICHE	
STERRO	1,443 m²
SCOTICO	7,461 m²
BONIFICA	11,193 m²
RILEVATI	
RIEMPIMENTO ARGINELLO	1,066 m²
RILEVATO	159,705 m²
TERRENO VEGETALE	32,481 m
SOVRASTRUTTURA STRADALE	
STRATO DI USURA	9,500 m
STRATO DI BINDER	9,680 m
STRATO DI FONDAZIONE	2,518 m²
MANUFATTI	
CANALETTA	0,654 m²
CORDOLO	0,018 m²

SEZIONE N.: 20
QT. PROGETTO: 38,133
DIST.PROG.: 380,000
DIST.PREC.: 20,000
DIST.SUCC.: 20,000
NOME ASSE: IN10 Km 8+245.65

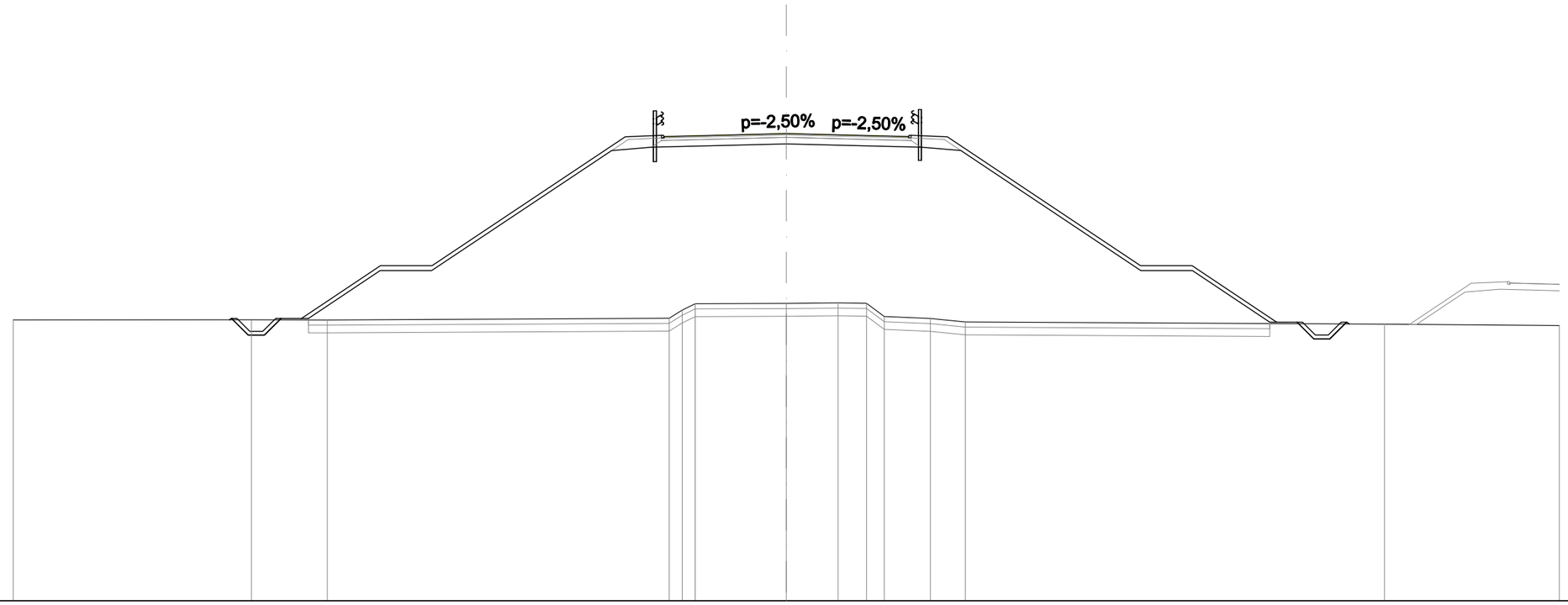

SCALA 1:200

QT.RIF. 20,000

QUOTE PROGETTO STRATO SUP.	37,96 38,01 38,13 37,96 38,01
QUOTE TERRENO	30,90 30,91 30,90 30,96 31,53 31,54 31,56 31,55 31,03 30,96 30,82 30,74 30,68
DISTANZE PARZIALI STRATO SUP.	0,79 3,07 2,00 7,50 1,41 1,25 3,50 3,50 1,25 1,41 7,50 2,00 3,28 0,79
DISTANZE PROGETTO STRATO SUP.	-21,53 -20,88 -20,25 -19,60 -18,81 -15,75 -13,75 -6,25 -4,84 -4,75 -3,50 0,00 3,50 4,75 4,84 6,25 13,75 15,75 19,03 19,82 20,47 21,09 21,74
DISTANZE TERRENO	-30,00 -20,75 -17,81 -4,54 -3,53 0,00 2,01 3,11 3,80 5,59 6,95 23,21 30,00

SCAVI E BONIFICHE	
STERRO	1,306 m²
SCOTICO	5,939 m²
BONIFICA	8,908 m²
RILEVATI	
RIEMPIMENTO ARGINELLO	1,064 m²
RILEVATO	117,299 m²
TERRENO VEGETALE	24,141 m
SOVRASTRUTTURA STRADALE	
STRATO DI USURA	9,500 m
STRATO DI BINDER	9,680 m
STRATO DI FONDAZIONE	2,518 m²
MANUFATTI	
CANALETTA	0,654 m²
CORDOLO	0,018 m²

SEZIONE N.: 21
QT. PROGETTO: 36,733
DIST.PROG.: 400,000
DIST.PREC.: 20,000
DIST.SUCC.: 20,000
NOME ASSE: IN10 Km 8+245.65

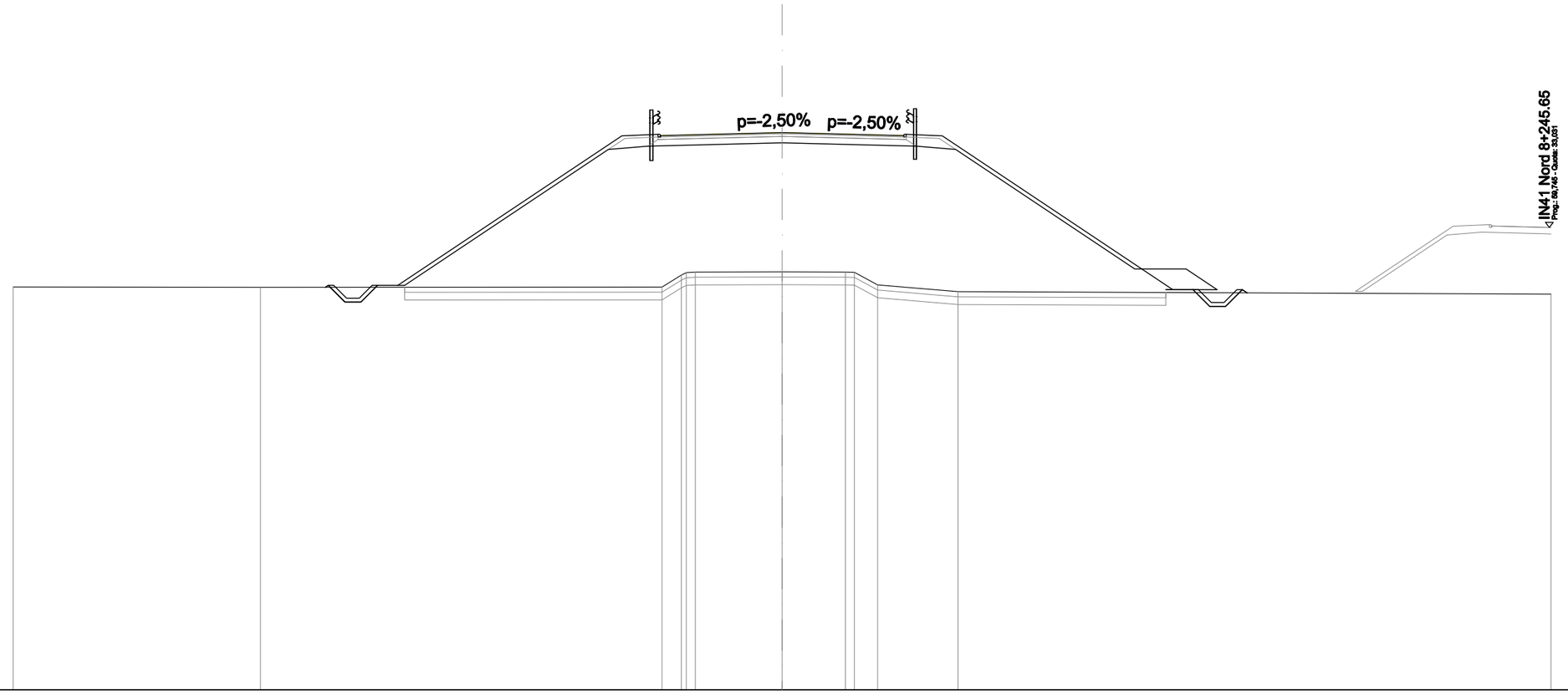

SCALA 1:200

QT.RIF. 15,000

QUOTE PROGETTO STRATO SUP.	36,56 36,61 36,73 36,56 36,61
QUOTE TERRENO	30,71 30,70 30,71 31,18 31,29 31,30 31,29 31,28 30,79 30,53 30,43
DISTANZE PARZIALI STRATO SUP.	0,79 8,74 1,41 1,25 3,50 3,50 1,25 1,41 8,99 0,79
DISTANZE PROGETTO STRATO SUP.	-17,70 -17,05 -16,43 -15,78 -14,99 -6,25 -4,84 -4,75 -3,50 0,00 3,50 4,75 4,84 6,25 15,24 16,03 16,68 17,30 17,95
DISTANZE TERRENO	-30,00 -20,35 -4,69 -3,93 -3,38 0,00 2,47 2,82 3,73 6,87 30,00

SCAVI E BONIFICHE	
STERRO	0,663 m²
SCOTICO	5,242 m²
BONIFICA	7,863 m²
RILEVATI	
RIEMPIMENTO ARGINELLO	1,066 m²
RILEVATO	82,852 m²
TERRENO VEGETALE	19,951 m
SOVRASTRUTTURA STRADALE	
STRATO DI USURA	9,500 m
STRATO DI BINDER	9,680 m
STRATO DI FONDAZIONE	2,518 m²
MANUFATTI	
CANALETTA	0,327 m²
CORDOLO	0,018 m²

SEZIONE N.: 22
QT. PROGETTO: 35,333
DIST.PROG.: 420,000
DIST.PREC.: 20,000
DIST.SUCC.: 33,102
NOME ASSE: IN10 Km 8+245.65

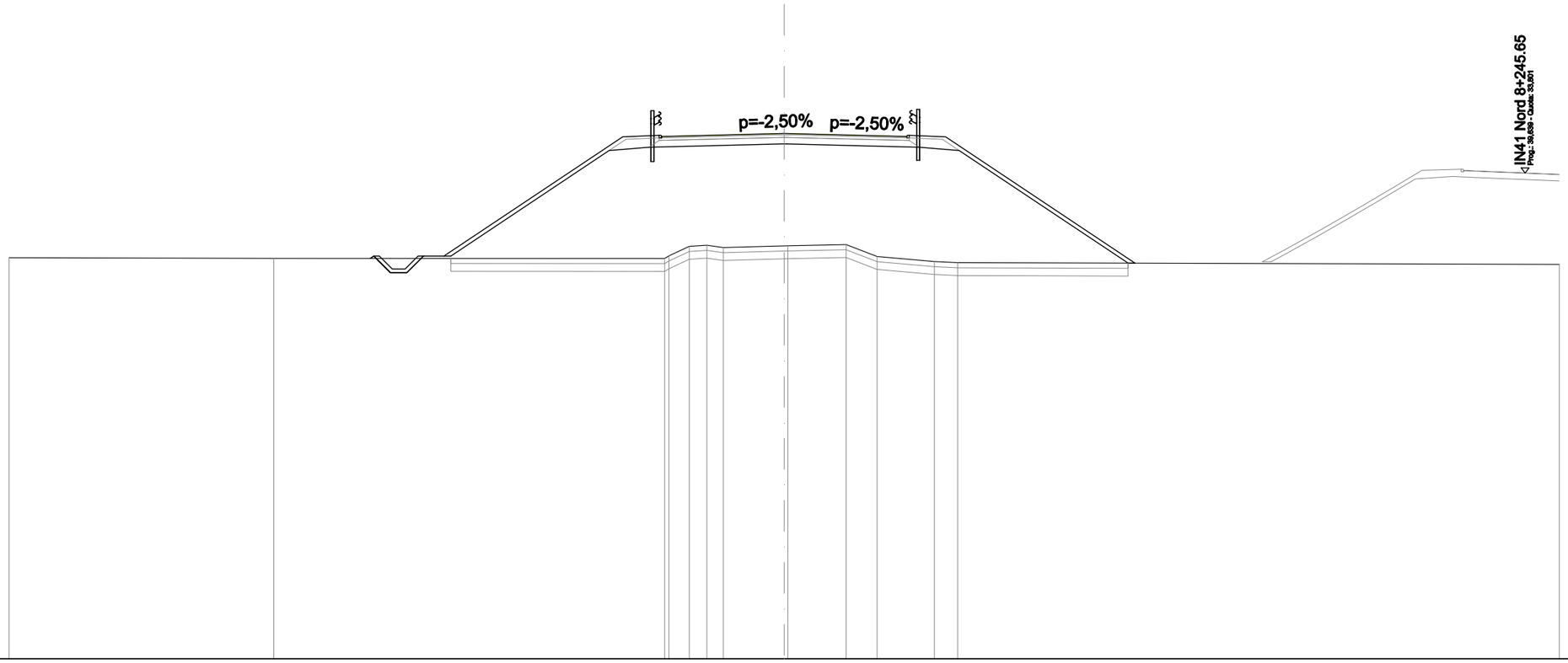

SCALA 1:200

QT.RIF. 15,000

QUOTE PROGETTO STRATO SUP.	35,16 35,21 35,33 35,16 35,21
QUOTE TERRENO	30,52 30,50 30,50 30,96 31,01 30,92 30,98 30,99 31,03 30,57 30,38 30,33 30,27
DISTANZE PARZIALI STRATO SUP.	0,79 6,92 1,41 1,25 3,50 3,50 1,25 1,41 7,33
DISTANZE PROGETTO STRATO SUP.	-15,88 -15,23 -14,61 -13,96 -13,17 -6,25 -4,84 -4,75 -3,50 0,00 3,50 4,75 4,84 6,25 13,58
DISTANZE TERRENO	-30,00 -19,75 -4,62 -3,67 -2,99 -2,36 0,00 0,14 2,40 3,60 5,82 6,72 30,00

SCAVI E BONIFICHE	
STERRO	0,741 m²
SCOTICO	2,926 m²
BONIFICA	4,393 m²
RILEVATI	
RIEMPIMENTO ARGINELLO	0,534 m²
RILEVATO	27,645 m²
TERRENO VEGETALE	6,103 m
SOVRASTRUTTURA STRADALE	
STRATO DI USURA	9,499 m
STRATO DI BINDER	9,589 m
STRATO DI FONDAZIONE	2,446 m²
MANUFATTI	
CANALETTA	0,328 m²
CORDOLO	0,009 m²

SEZIONE N.: 23
QT. PROGETTO: 33,016
DIST.PROG.: 453,102
DIST.PREC.: 33,102
DIST.SUCC.: 19,122
NOME ASSE: IN10 Km 8+245.65

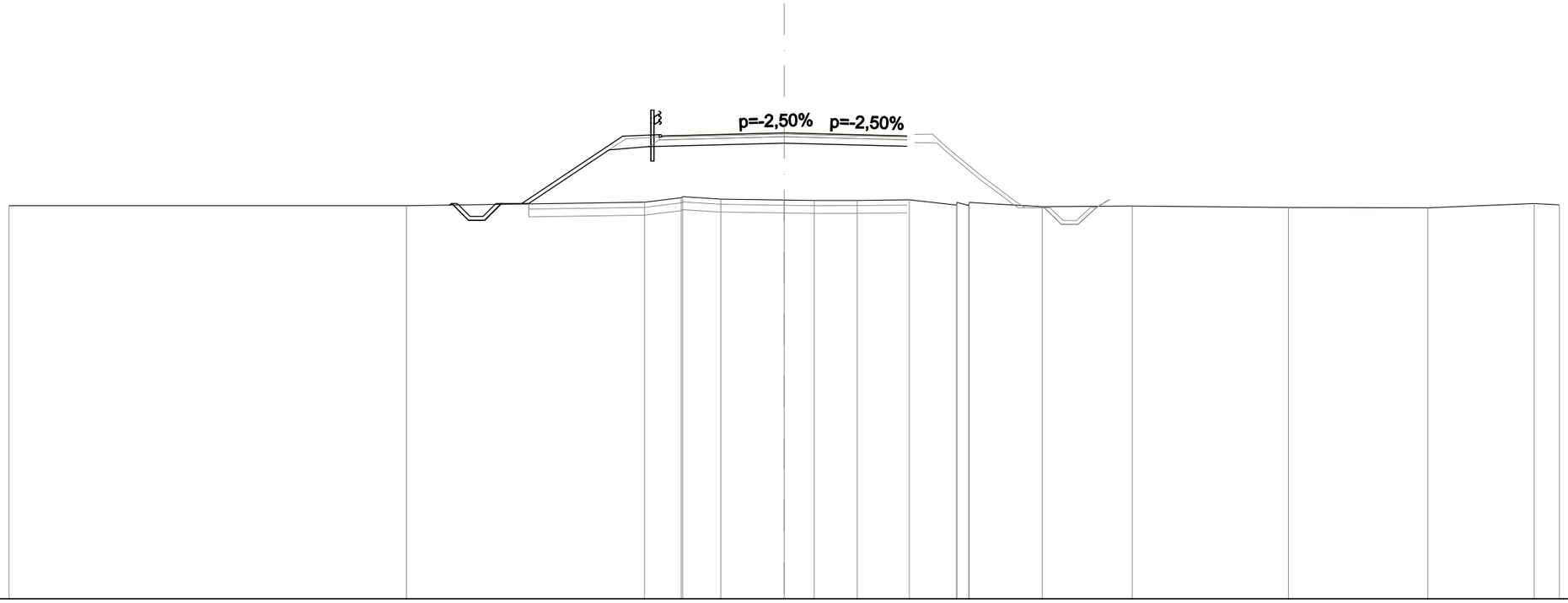

SCALA 1:200

QT.RIF. 15,000

QUOTE PROGETTO STRATO SUP.	32,85 32,90 33,02 32,90
QUOTE TERRENO	30,20 30,20 30,33 30,51 30,55 30,45 30,42 30,40 30,40 30,43 30,22 30,33 30,16 30,19 30,13 30,12 30,28 30,23
DISTANZE PARZIALI STRATO SUP.	0,79 3,90 1,41 1,25 3,50 3,50 1,25
DISTANZE PROGETTO STRATO SUP.	-12,87 -12,22 -11,59 -10,94 -10,15 -6,25 -4,84 -4,75 -3,50 0,00 3,50 4,75
DISTANZE TERRENO	-30,00 -14,62 -5,41 -3,98 -3,93 -2,45 0,00 1,16 2,83 4,84 6,67 7,16 9,98 13,47 19,52 24,91 29,02 30,00

SCAVI E BONIFICHE	
STERRO	1,553 m²
SCOTICO	3,373 m²
BONIFICA	5,062 m²
RILEVATI	
RIEMPIMENTO ARGINELLO	1,064 m²
RILEVATO	15,552 m²
TERRENO VEGETALE	8,658 m
SOVRASTRUTTURA STRADALE	
STRATO DI USURA	9,553 m
STRATO DI BINDER	9,733 m
STRATO DI FONDAZIONE	2,531 m²
MANUFATTI	
CANALETTA	0,654 m²
CORDOLO	0,018 m²

SEZIONE N.: 24
QT. PROGETTO: 31,690
DIST.PROG.: 472,223
DIST.PREC.: 19,122
DIST.SUCC.: 7,777
NOME ASSE: IN10 Km 8+245.65

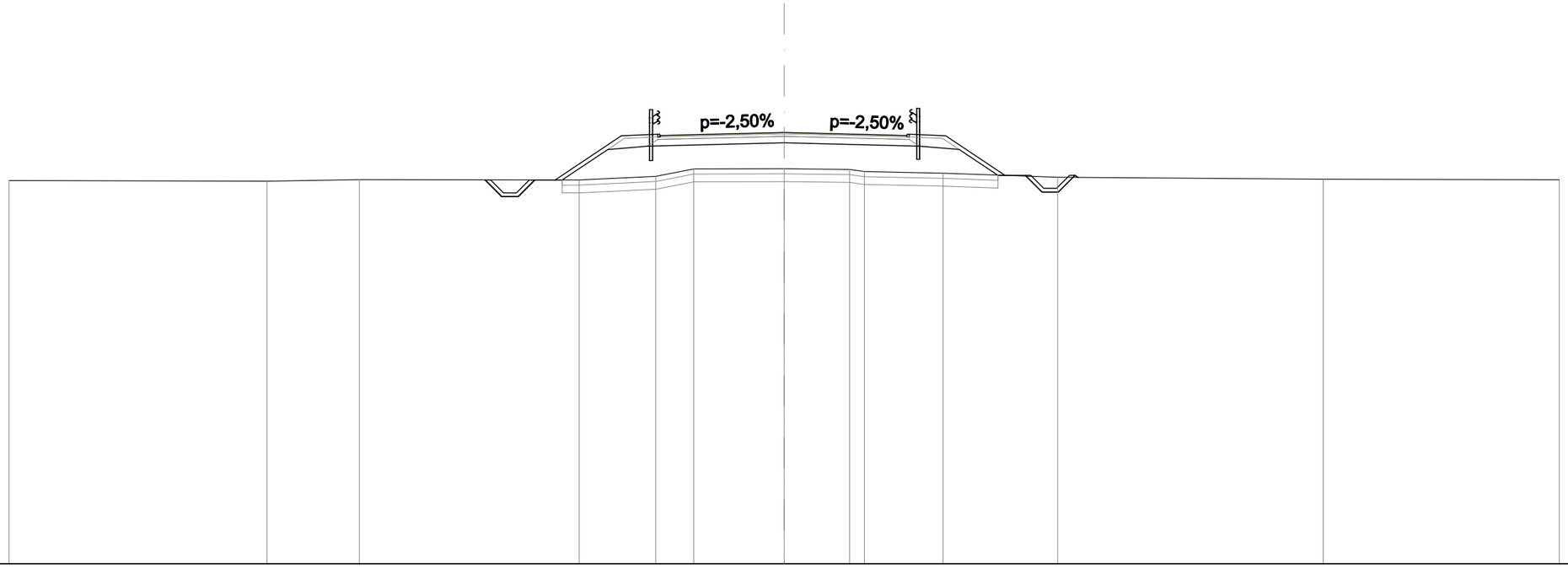

SCALA 1:200

QT.RIF. 15,000

QUOTE PROGETTO STRATO SUP.	31,52 31,57 31,69 31,52 31,57
QUOTE TERRENO	29,83 29,80 29,86 29,85 29,99 30,28 30,29 30,26 30,18 30,11 29,96 29,88 29,86
DISTANZE PARZIALI STRATO SUP.	0,79 2,56 1,41 1,30 3,50 3,50 1,25 1,41 2,30 0,79
DISTANZE PROGETTO STRATO SUP.	-11,58 -10,93 -10,30 -9,65 -8,86 -6,30 -4,89 -4,80 -3,50 0,00 3,50 4,75 4,84 6,25 8,55 9,33 9,98 10,61 11,26
DISTANZE TERRENO	-30,00 -20,01 -16,44 -7,94 -4,97 -3,50 0,00 2,53 3,11 6,15 10,58 20,86 30,00

SCAVI E BONIFICHE	
STERRO	1,622 m²
SCOTICO	3,193 m²
BONIFICA	4,791 m²
RILEVATI	
RIEMPIMENTO ARGINELLO	1,064 m²
RILEVATO	10,483 m²
TERRENO VEGETALE	7,637 m
SOVRASTRUTTURA STRADALE	
STRATO DI USURA	9,500 m
STRATO DI BINDER	9,680 m
STRATO DI FONDAZIONE	2,518 m²
MANUFATTI	
CANALETTA	0,655 m²
CORDOLO	0,018 m²

SEZIONE N.: 25
QT. PROGETTO: 31,221
DIST.PROG.: 480,000
DIST.PREC.: 7,777
DIST.SUCC.: 20,000
NOME ASSE: IN10 Km 8+245.65

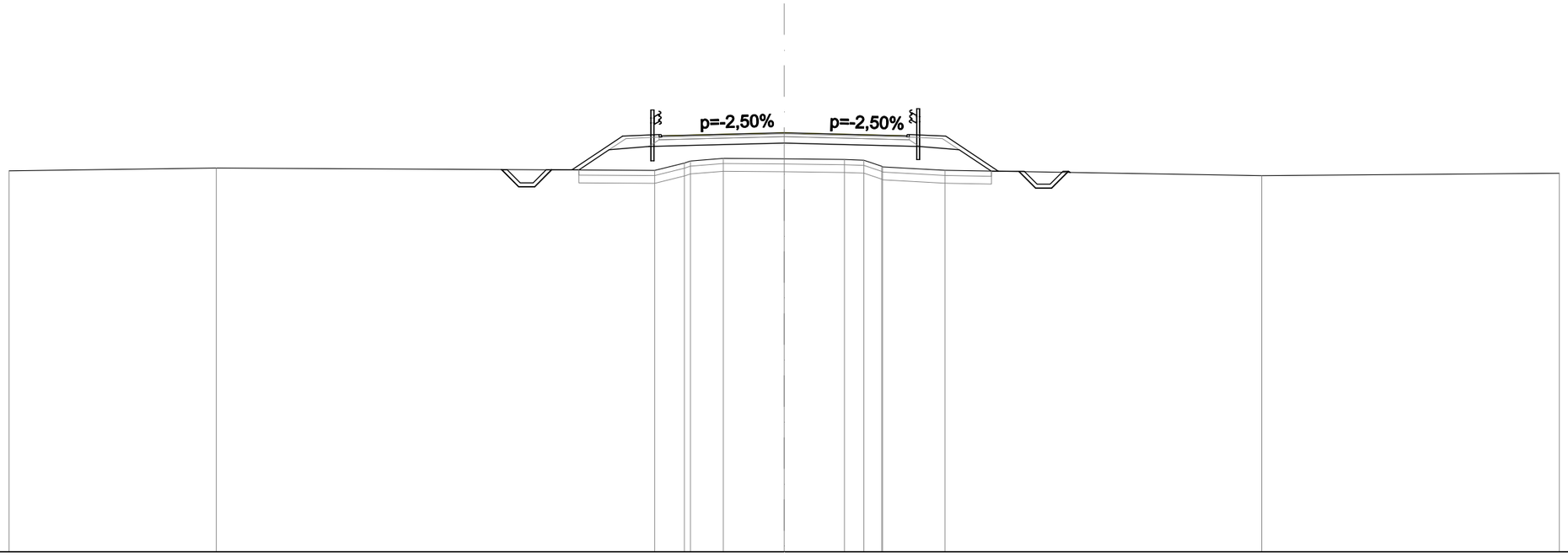

SCALA 1:200

QT.RIF. 15,000

QUOTE PROGETTO STRATO SUP.	31,05 31,10 31,22 31,05 31,10
QUOTE TERRENO	29,74 29,86 29,76 30,05 30,13 30,23 30,21 30,18 30,16 29,92 29,90 29,77 29,56 29,65
DISTANZE PARZIALI STRATO SUP.	0,79 1,96 1,41 1,25 3,50 3,50 1,25 1,41 2,04 0,79
DISTANZE PROGETTO STRATO SUP.	-10,93 -10,28 -9,65 -9,00 -8,21 -6,25 -4,84 -4,75 -3,50 0,00 3,50 4,75 4,84 6,25 8,29 9,08 9,73 10,35 11,00
DISTANZE TERRENO	-30,00 -21,98 -5,01 -3,86 -3,63 -2,35 0,00 2,33 3,08 3,78 3,81 6,22 18,48 30,00

SCAVI E BONIFICHE	
STERRO	2,307 m²
SCOTICO	2,555 m²
BONIFICA	3,833 m²
RILEVATI	
RIEMPIMENTO ARGINELLO	1,065 m²
RILEVATO	1,039 m²
TERRENO VEGETALE	5,248 m
SOVRASTRUTTURA STRADALE	
STRATO DI USURA	8,299 m
STRATO DI BINDER	8,479 m
STRATO DI FONDAZIONE	2,218 m²
MANUFATTI	
CANALETTA	0,654 m²
CORDOLO	0,018 m²

SEZIONE N.: 26
QT. PROGETTO: 30,323
DIST.PROG.: 500,000
DIST.PREC.: 20,000
DIST.SUCC.: 20,000
NOME ASSE: IN10 Km 8+245.65

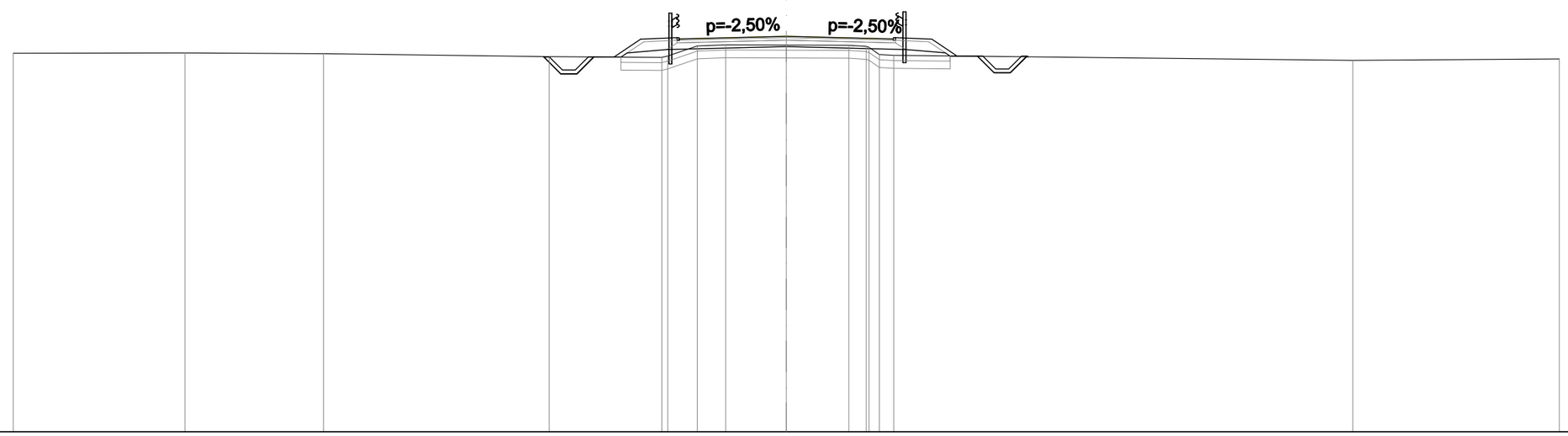

SCALA 1:200

QT.RIF. 15,000

QUOTE PROGETTO STRATO SUP.	30,17 30,22 30,32 30,22 30,17
QUOTE TERRENO	29,66 29,68 29,65 29,54 29,50 29,56 29,95 29,99 29,98 29,97 29,93 29,58 29,39 29,44
DISTANZE PARZIALI STRATO SUP.	0,79 1,04 1,41 0,94 3,21 3,21 0,94 1,41 0,98 0,79
DISTANZE PROGETTO STRATO SUP.	-9,40 -8,75 -8,13 -7,48 -6,69 -5,65 -4,24 -3,21 0,00 3,21 4,15 4,24 5,65 6,63 7,42 8,07 8,69 9,34
DISTANZE TERRENO	-30,00 -23,33 -17,96 -9,20 -4,83 -4,60 -3,45 -2,35 0,00 2,43 3,10 4,17 21,99 30,00

SCAVI E BONIFICHE	
STERRO	4,583 m²
SCOTICO	1,684 m²
BONIFICA	2,524 m²
RILEVATI	
RIEMPIMENTO ARGINELLO	1,164 m²
RILEVATO	0,110 m²
TERRENO VEGETALE	3,848 m
SOVRASTRUTTURA STRADALE	
STRATO DI USURA	5,098 m
STRATO DI BINDER	5,278 m
STRATO DI FONDAZIONE	1,418 m²
MANUFATTI	
CANALETTA	0,657 m²
CORDOLO	0,018 m²

SEZIONE N.: 27
QT. PROGETTO: 29,870
DIST.PROG.: 520,000
DIST.PREC.: 20,000
DIST.SUCC.: 2,495
NOME ASSE: IN10 Km 8+245.65

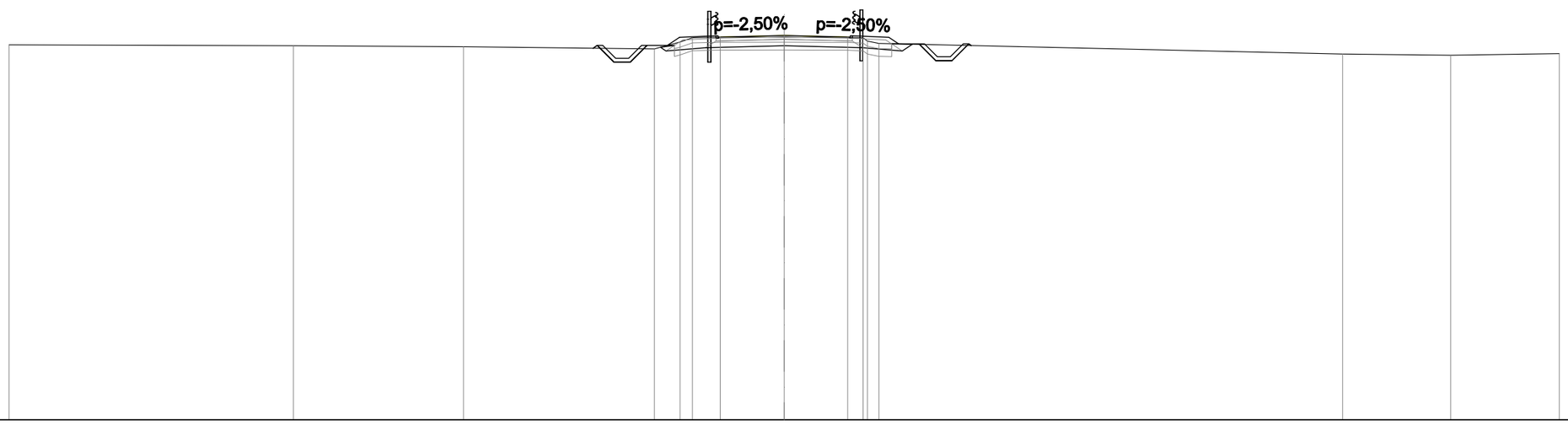

SCALA 1:200

QT.RIF. 15,000

QUOTE PROGETTO STRATO SUP.	29,76 29,81 29,87 29,76 29,81
QUOTE TERRENO	29,50 29,47 29,43 29,35 29,61 29,78 29,80 29,81 29,80 29,77 29,56 29,15 29,10 29,17
DISTANZE PARZIALI STRATO SUP.	0,79 1,41 2,45 2,45 1,41 0,79
DISTANZE PROGETTO STRATO SUP.	-7,23 -6,58 -5,96 -5,31 -4,52 -4,05 -2,64 -2,45 0,00 2,45 2,64 4,05 4,43 5,22 5,87 6,49 7,14
DISTANZE TERRENO	-30,00 -18,99 -12,41 -5,02 -4,03 -3,55 -2,47 0,00 2,46 3,05 3,67 21,61 25,80 30,00

SCAVI E BONIFICHE	
STERRO	5,045 m²
SCOTICO	2,088 m²
BONIFICA	3,132 m²
RILEVATI	
RIEMPIMENTO ARGINELLO	1,132 m²
RILEVATO	0,015 m²
TERRENO VEGETALE	3,882 m
SOVRASTRUTTURA STRADALE	
STRATO DI USURA	7,100 m
STRATO DI BINDER	7,280 m
STRATO DI FONDAZIONE	1,918 m²
MANUFATTI	
CANALETTA	0,654 m²
CORDOLO	0,018 m²

SEZIONE N.: 28
QT. PROGETTO: 29,844
DIST.PROG.: 522,495
DIST.PREC.: 2,495
NOME ASSE: IN10 Km 8+245.65

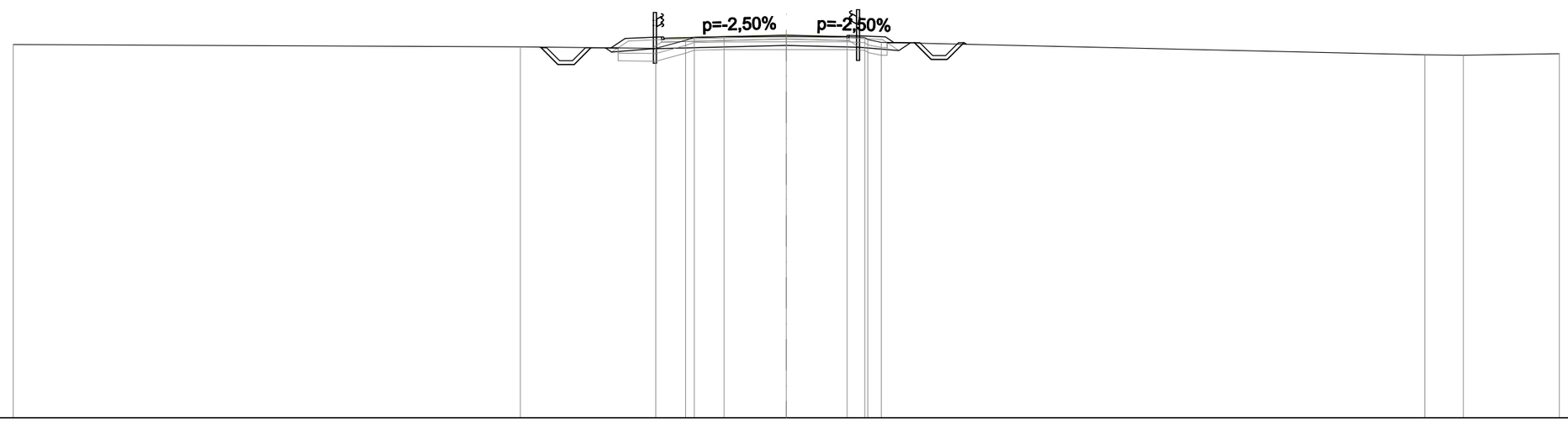

SCALA 1:200

QT.RIF. 15,000

QUOTE PROGETTO STRATO SUP.	29,68 29,73 29,84 29,79 29,74
QUOTE TERRENO	29,48 29,39 29,33 29,64 29,76 29,78 29,78 29,78 29,76 29,56 29,08 29,06 29,12
DISTANZE PARZIALI STRATO SUP.	0,79 1,41 1,25 3,50 2,35 1,41 0,79
DISTANZE PROGETTO STRATO SUP.	-9,51 -8,86 -8,24 -7,59 -6,80 -6,25 -4,84 -4,75 -3,50 0,00 2,35 2,44 3,85 4,97 5,62 6,25 6,90
DISTANZE TERRENO	-30,00 -10,32 -5,06 -3,90 -3,57 -2,41 0,00 2,36 3,05 3,69 24,78 26,27 30,00