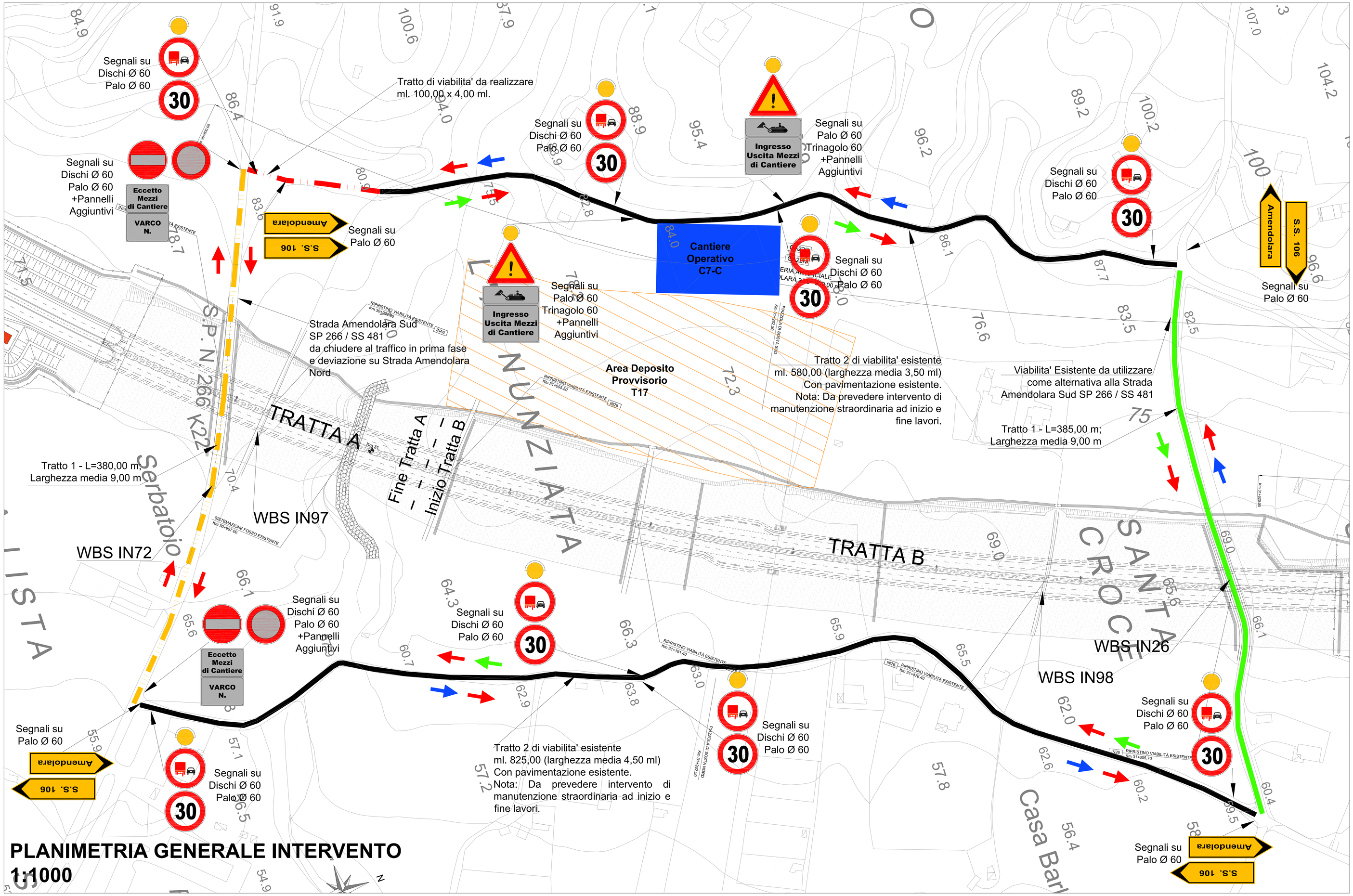

PLANIMETRIA GENERALE INTERVENTO
1:1000

DETTAGLIO PAVIMENTAZIONE
Viabilita' locali esistenti

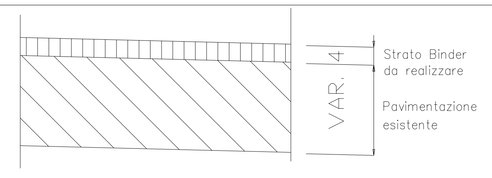

IN72 (Tratto 1)	Lunghezza 380,00 ml - Larghezza media 9,00 ml - Solo strato Binder
IN72 (Tratto 2)	Lunghezza 680,00 ml - Larghezza media 3,50 ml - Solo strato Binder
IN26 (Tratto 1)	Lunghezza 385,00 ml - Larghezza media 9,00 ml - Solo strato Binder
IN26 (Tratto 2)	Lunghezza 825,00 ml - Larghezza media 4,50 ml - Solo strato Binder

Caratteristiche segnaletica

UBICAZIONE SEGNALI LATERALI

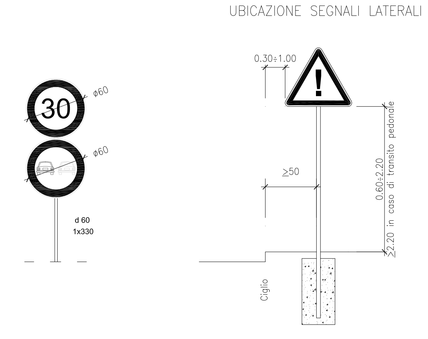

STRISCE LONGITUDINALI DI SEGNALETICA ORIZZONTALE
art.138 (art.40 Cod.Str.)

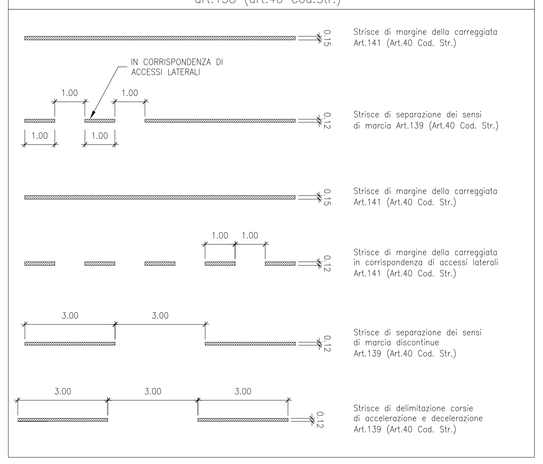

LEGENDA

	Viabilita' da realizzare
	Strada Amendolara Sud SP 266 / SS 481
	Viabilita' Esistente alternativa alla Strada Amendolara Sud SP 266 / SS 481
	Viabilita' esistenti
	Mezzi di Cantiere
	Traffico ordinario
	Traffico ordinario

ANAS S.p.A.
Direzione Generale

DG 41/08

LAVORI DI COSTRUZIONE DEL 3° MEGALOTTO DELLA S.S. 106 JONICA - CAT. B - DALL'INNESTO CON LA S.S. 534 (km 365+150) A ROSETO CAPO SPULICO (km 400+000)

PROGETTO ESECUTIVO

VIABILITA' INTERFERITA
Viabilita' di cantiere

PISTE IN26 - IN72
Inquadramento Generale

CONTRAENTE GENERALE:
Sodeta di Progetto
SIRJO S.C.p.A.
Presidente:
Dott. Arch. Maria Elena Cuzzocrea

PROGETTAZIONE :
ASTALDI
salini impregilo

Il progettista:
Dott. Ing. S.Lieto

Consulenti:
STE - Progetto stradale ed Idraulica
ROCKSOIL - Opere in sotterraneo
ITALCONSULT/SETECO - Strutture
GEODATA - Geologia e Idrogeologia
GES - Geotecnica
CINGEO - Gallerie grisutose
ECOPLANE - Ambiente
LAND - Archeologia
PROMETEOENGINEERING.IT - Sicurezza ed Impianti
Ing. F.GATTO - Interferenze
TECO - Espropri

Il coordinatore per la sicurezza:
Ing. L.A. Gargiulo

IL RESPONSABILE DEL PROCEDIMENTO:
Ing. R. Lapenta

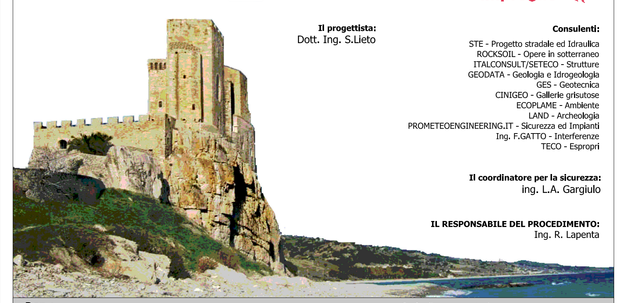

Rep.: -
Scala di rappresentazione: - - -

Codice Progetto: L O 7 1 6 C E 1 9 0 1
Codice Elaborato: T 0 0 I N 0 0 C A N P L 0 4 A

Rev.	Data	Descrizione	Redatto	Verificato	Approvato
A	15.04.2019	Emissione	U. T. SIRJO	U. T. SIRJO	Ing. S. Lieto