SEZIONE N° **R–1**

PROGRESSIVA: 0.00

SEZIONE N° **M–1**

PROGRESSIVA: 0.00

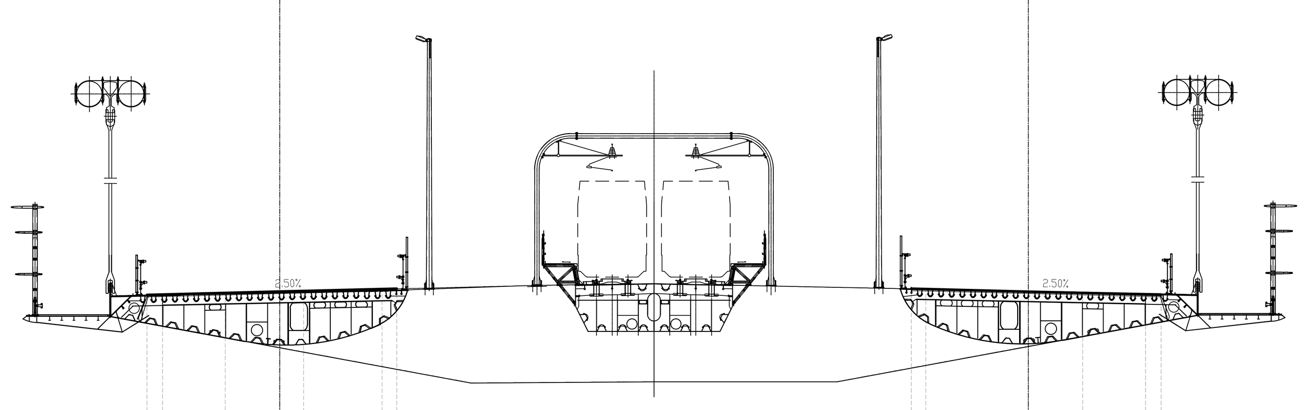

46.00

	R-1							M-1						
QUOTE PROGETTO	56.92	56.94	57.02	57.08	57.11	57.20	57.22	57.22	57.20	57.08	57.01	56.94	56.92	
DISTANZE PARZIALI PROGETTO	0.75	3.00	2.60	1.15	3.75	0.70		0.70	4.90	2.60	3.00	0.75		
DISTANZE PROGRESSIVE PROGETTO	-42.15	-41.40	-38.40	-35.80	-34.65	-30.90	-30.20	-5.60	-4.90	0.00	2.60	5.60	6.35	
QUOTE TERRENO														
DISTANZE PARZIALI TERRENO														

SEZIONE N° **R–2**

PROGRESSIVA: 50.00

SEZIONE N° **M–2**

PROGRESSIVA: 50.00

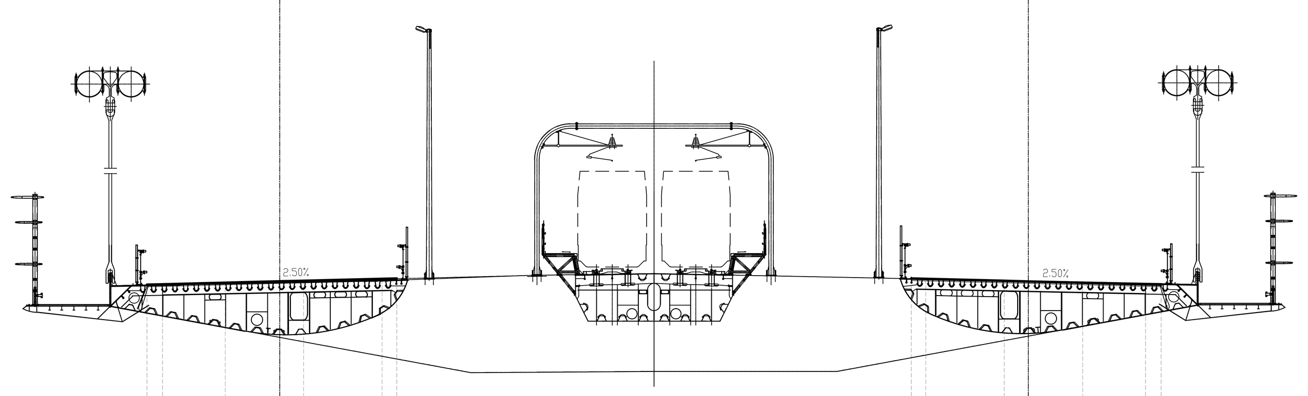

46.00

	R-2							M-2						
QUOTE PROGETTO	56.17	56.19	56.27	56.33	56.36	56.45	56.47	56.47	56.45	56.36	56.33	56.26	56.19	56.17
DISTANZE PARZIALI PROGETTO	0.75	3.00	2.60	1.15	3.75	0.70		0.70	3.75	1.15	2.60	3.00	0.75	
DISTANZE PROGRESSIVE PROGETTO	-42.15	-41.40	-38.40	-35.80	-34.65	-30.90	-30.20	-5.60	-4.90	-1.15	0.00	2.60	5.60	6.35
QUOTE TERRENO														
DISTANZE PARZIALI TERRENO														

SEZIONE N° **R–3**

PROGRESSIVA: 100.00

SEZIONE N° **M–3**

PROGRESSIVA: 100.00

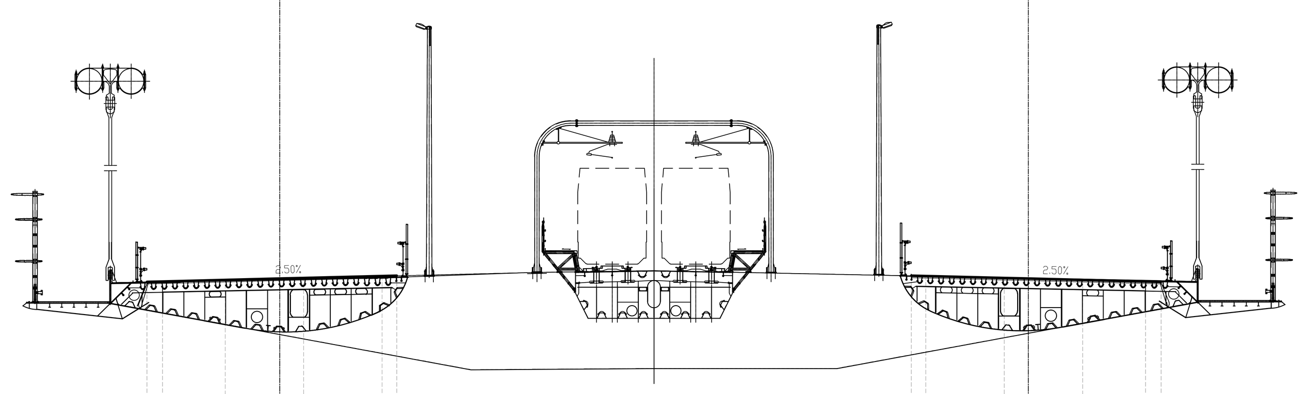

45.00

	R-3							M-3						
QUOTE PROGETTO	55.42	55.44	55.52	55.58	55.61	55.70	55.72	55.72	55.70	55.61	55.58	55.51	55.44	55.42
DISTANZE PARZIALI PROGETTO	0.75	3.00	2.60	1.15	3.75	0.70		0.70	3.75	1.15	2.60	3.00	0.75	
DISTANZE PROGRESSIVE PROGETTO	-42.15	-41.40	-38.40	-35.80	-34.65	-30.90	-30.20	-5.60	-4.90	-1.15	0.00	2.60	5.60	6.35
QUOTE TERRENO														
DISTANZE PARZIALI TERRENO														

NOTE GENERALI

Stretto di Messina

Concessionaria per la progettazione, realizzazione e gestione del collegamento stabile tra la Sicilia e il Continente
Organismo di Diritto pubblico
(Legge n° 1158 del 17 dicembre 1971, modificata dal D.Lgs. n° 114 del 24 aprile 2003)

Eurolink

PONTE SULLO STRETTO DI MESSINA

PROGETTO DEFINITIVO

EUROLINK S.C.p.A.
IMPREGILO S.p.A. (Mandataria)
SOCIETA' ITALIANA PER CONDOTTE D'ACQUA S.p.A. (Mandante)
COOPERATIVA MURATORI E CEMENTISTI - C.M.C. di Ravenna Soc. Coop. a.r.l. (Mandante)
SACYR S.A.U. (Mandante)
ISHIKAWAJIMA - HARIMA HEAVY INDUSTRIES CO. Ltd. (Mandante)
A.C.I. S.C.P.A. - CONSORZIO STABILE (Mandante)

IL PROGETTISTA	IL CONTRAENTE GENERALE	STRETTO DI MESSINA	STRETTO DI MESSINA
SINA Dott. Ing. F. Colla Ordine Ingegneri Milano n° 20355 Eurolink Dott. Ing. E. Pagani Ordine Ingegneri Milano n° 15408	Project Manager (Ing. P.P. Marcheselli)	Direttore Generale e RUP Validazione (Ing. G. Fiammenghi)	Amministratore Delegato (Dott. P. Ciucci)

COLLEGAMENTI SICILIA **SS0073_F0**
INFRASTRUTTURE STRADALI OPERE CIVILI
ELEMENTI DI CARATTERE GENERALE
GENERALE
ASSE AUTOSTRADALE – SEZIONI TRASVERSALI DA SEZ. M1/R1 A SEZ. M3/R3

CODICE: C G 0 7 0 0 P W 9 D S S C 0 0 G 0 0 0 0 0 0 0 1 F0 — SCALA: 1 : 200

REV.	DATA	DESCRIZIONE	REDATTO	VERIFICATO	APPROVATO
F0	20/06/2011	EMISSIONE FINALE	PRO ITER S.r.l.	F. BERTONI	F. COLLA

NOME DEL FILE: SS0073_F0.dwg