SEZIONE N° R–7 / SEZIONE N° M–7

PROGRESSIVA: 256.24 — PROGRESSIVA: 256.24

USURA g1 11.95 ml.
BINDER h1 11.95 ml.

USURA g1 11.95 ml.
BINDER h1 11.95 ml.

COMPUTAZIONE CARREGGIATA DIREZIONE REGGIO CALABRIA ◄- - - ► COMPUTAZIONE CARREGGIATA DIREZIONE MESSINA

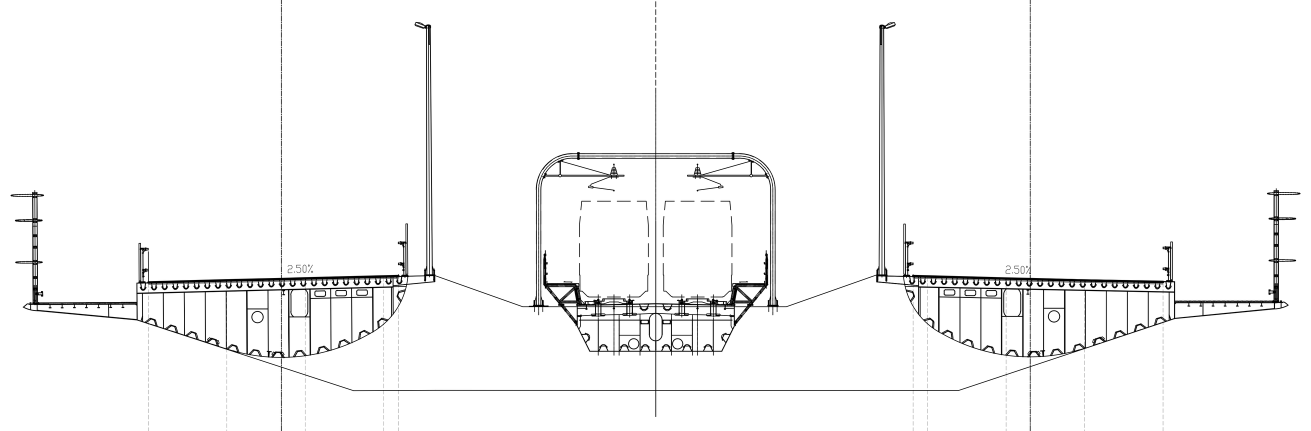

42.00

	R	R	R	R	R	R	M	M	M	M	M	M
QUOTE PROGETTO	53.08	53.17	53.24	53.27	53.36	53.38	53.38	53.36	53.27	53.24	53.17	53.10
DISTANZE PARZIALI PROGETTO	3.75	2.60	1.15	3.75	0.70		0.70	3.75	1.15	2.60	3.75	
DISTANZE PROGRESSIVE PROGETTO	-42.15	-38.40	-35.80	-34.65	-30.90	-30.20	-5.60	-4.90	-1.15	0.00	2.60	6.35
QUOTE TERRENO												
DISTANZE PARZIALI TERRENO												

SEZIONE N° R–8 / SEZIONE N° M–8

PROGRESSIVA: 316.24 — PROGRESSIVA: 316.70

USURA g1 11.95 ml.
BINDER h1 11.95 ml.

USURA g1 11.95 ml.
BINDER h1 11.95 ml.

COMPUTAZIONE CARREGGIATA DIREZIONE REGGIO CALABRIA ◄- - - ► COMPUTAZIONE CARREGGIATA DIREZIONE MESSINA

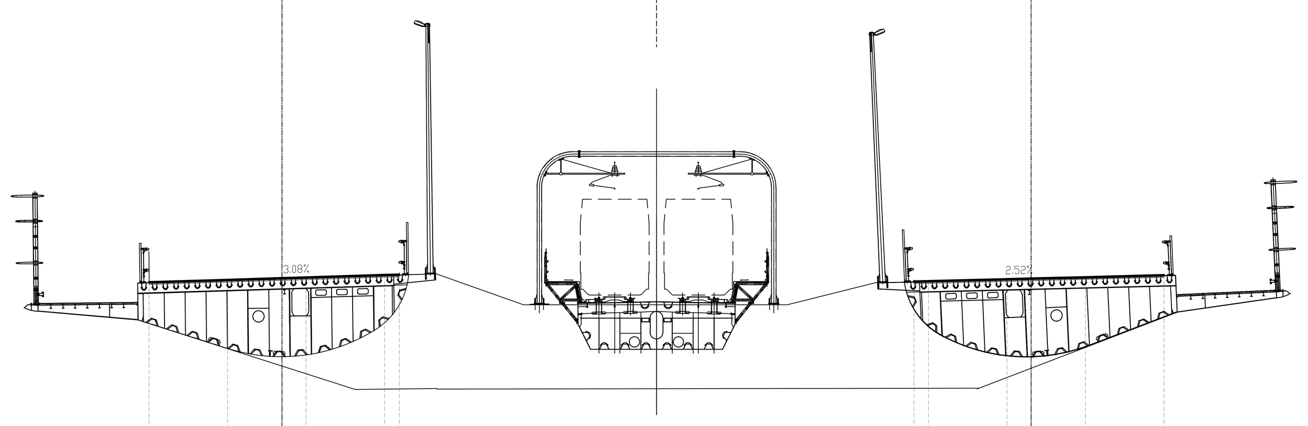

40.00

	R	R	R	R	R	R	M	M	M	M	M	M
QUOTE PROGETTO	52.15	52.25	52.34	52.38	52.50	52.52	52.19	52.20	52.30	52.33	52.39	52.49
DISTANZE PARZIALI PROGETTO	3.75	2.60	1.15	3.75	0.70		0.70	3.75	1.15	2.60	3.75	
DISTANZE PROGRESSIVE PROGETTO	-42.15	-38.40	-35.80	-34.65	-30.90	-30.20	-5.60	-4.90	-1.15	0.00	2.60	6.35
QUOTE TERRENO												
DISTANZE PARZIALI TERRENO												

SEZIONE N° R–9 / SEZIONE N° M–9

PROGRESSIVA: 393.39 — PROGRESSIVA: 396.28

USURA g1 11.95 ml.
BINDER h1 11.95 ml.

USURA g1 11.95 ml.
BINDER h1 11.95 ml.

COMPUTAZIONE CARREGGIATA DIREZIONE REGGIO CALABRIA ◄- - - ► COMPUTAZIONE CARREGGIATA DIREZIONE MESSINA

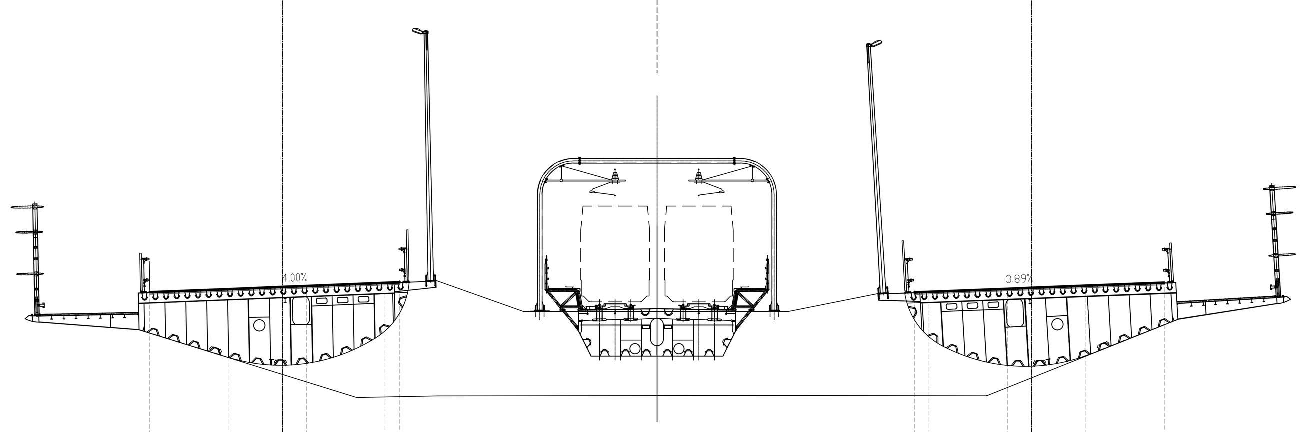

39.00

	R	R	R	R	R	R	M	M	M	M	M	M
QUOTE PROGETTO	50.92	51.07	51.18	51.22	51.37	51.40	50.92	50.94	51.09	51.14	51.24	51.38
DISTANZE PARZIALI PROGETTO	3.75	2.60	1.15	3.75	0.70		0.70	3.75	1.15	2.60	3.75	
DISTANZE PROGRESSIVE PROGETTO	-42.15	-38.40	-35.80	-34.65	-30.90	-30.20	-5.60	-4.90	-1.15	0.00	2.60	6.35
QUOTE TERRENO												
DISTANZE PARZIALI TERRENO												

NOTE GENERALI

Stretto di Messina

Concessionaria per la progettazione, realizzazione e gestione del collegamento stabile tra la Sicilia e il Continente
Organismo di Diritto pubblico
(Legge n° 1158 del 17 dicembre 1971, modificata dal D.Lgs. n° 114 del 24 aprile 2003)

EurolinK

PONTE SULLO STRETTO DI MESSINA

PROGETTO DEFINITIVO

EUROLINK S.C.p.A.
IMPREGILO S.p.A. (Mandataria)
SOCIETA' ITALIANA PER CONDOTTE D'ACQUA S.p.A. (Mandante)
COOPERATIVA MURATORI E CEMENTISTI - C.M.C. di Ravenna Soc. Coop. a.r.l. (Mandante)
SACYR S.A.U. (Mandante)
ISHIKAWAJIMA - HARIMA HEAVY INDUSTRIES CO. Ltd. (Mandante)
A.C.I. S.C.P.A. - CONSORZIO STABILE (Mandante)

IL PROGETTISTA	IL CONTRAENTE GENERALE	STRETTO DI MESSINA	STRETTO DI MESSINA
SINA — Dott. Ing. F. Colla Ordine Ingegneri Milano n° 20355; Eurolink — Dott. Ing. E. Pagani Ordine Ingegneri Milano n° 15408	Project Manager (Ing. P.P. Marchesellí)	Direttore Generale e RUP Validazione (Ing. G. Fiammenghi)	Amministratore Delegato (Dott. P. Ciucci)

COLLEGAMENTI SICILIA — SS0075_F0
INFRASTRUTTURE STRADALI OPERE CIVILI
ELEMENTI DI CARATTERE GENERALE
GENERALE
ASSE AUTOSTRADALE – SEZIONI TRASVERSALI DA SEZ. M7/R7 A SEZ. M9/R9

CODICE: C G 0 7 0 0 P W 9 D S S C 0 0 G 0 0 0 0 0 0 0 0 4 F0 — SCALA: 1 : 200

REV.	DATA	DESCRIZIONE	REDATTO	VERIFICATO	APPROVATO
F0	20/06/2011	EMISSIONE FINALE	PRO ITER S.r.l.	F. BERTONI	F. COLLA

NOME DEL FILE: SS0075_F0.dwg