STAZIONE TERNA

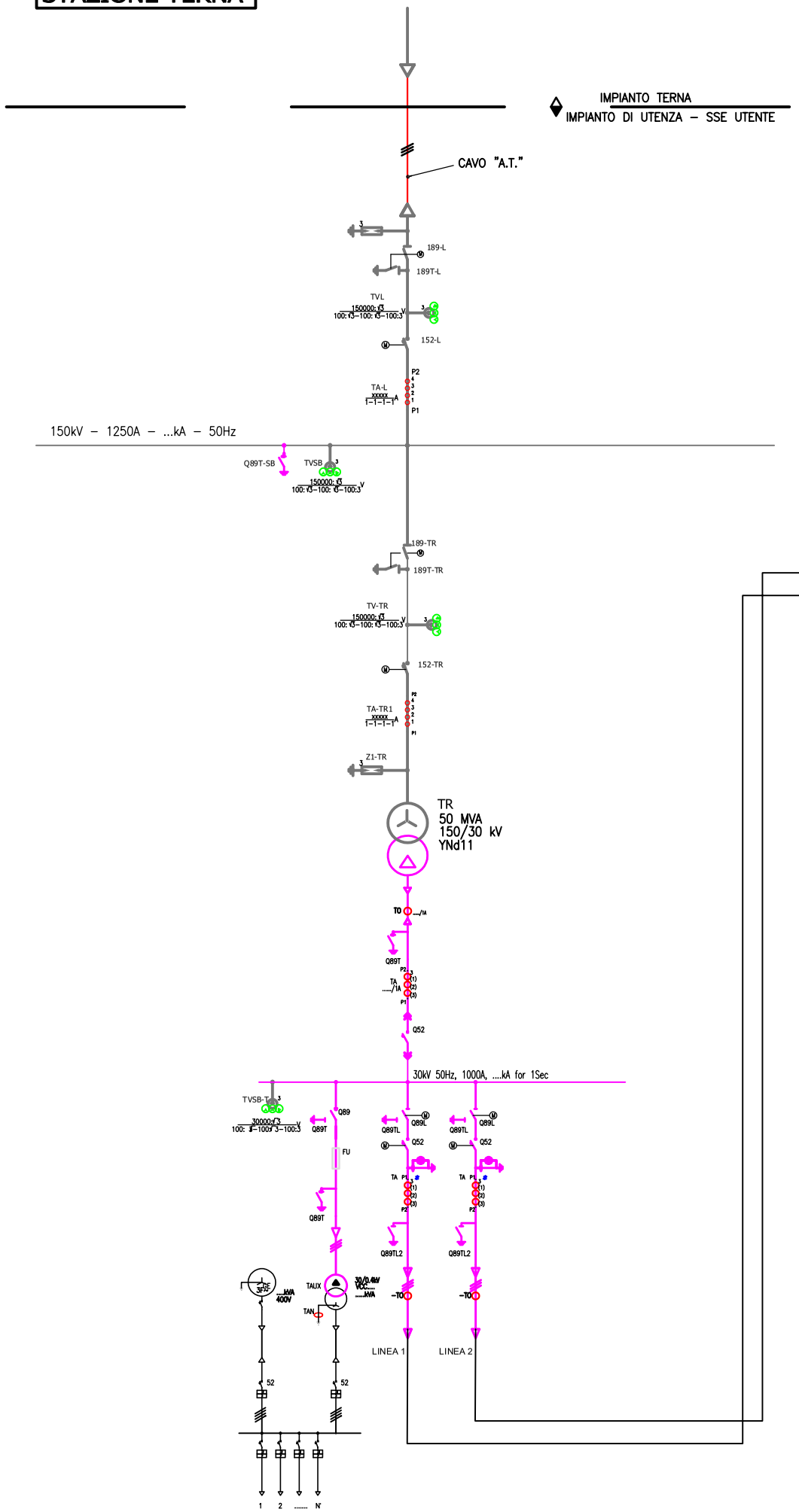

IMPIANTO EOLICO

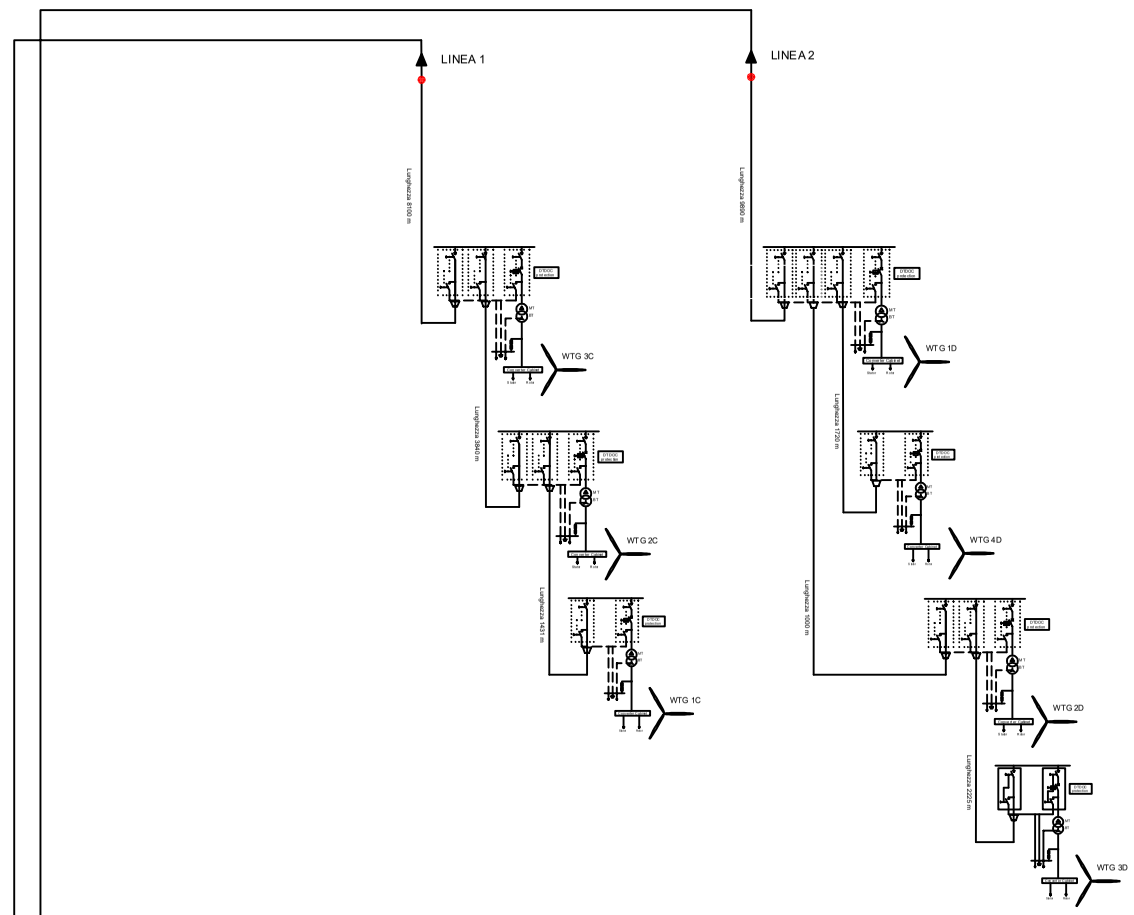

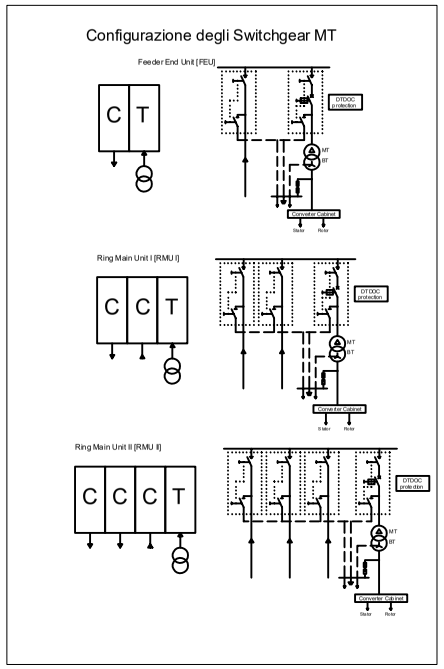

Impianto Eolico composto da n.7 aerogeneratori per una potenza complessiva di 42 MW nei Comuni di Brindisi, Mesagne e Cellino San Marco (BR)

Elaborato:	Numero elaborato
Schema unifilare impianto	01/01

IDENTIFICAZIONE ELABORATO

Livello progettazione	Codice	Data	Scala	REV.
	W389EX4_SchemaUnifilare	16/12/2019	-	00

Società: EN.IT S.R.L.
Via Francia, 21/C
37135 - Verona (VR)