REGIONE PUGLIA

Provincia B.A.T.

**COMUNE DI SPINAZZOLA (BAT)**
Località *"Masseria Capo Posto"*

**COMUNE DI MONTEMILONE (PZ)**
Località *"La Sterpara"*

REGIONE BASILICATA

Provincia Potenza

# *PROGETTO DEFINITIVO RELATIVO ALLA REALIZZAZIONE DI UN IMPIANTO EOLICO COSTITUITO DA 11 AEROGENERATORI E DALLE RELATIVE OPERE DI CONNESSIONE ALLA R.T.N.*

*Schema elettrico unifilare MT*

ELABORATO

EP18

**PROPONENTE:**

ITW Spinazzola1

***ITW SPINAZZOLA 1 S.R.L.***
***Sede Legale Via Del Gallitello, 89***
***85100 Potenza (PZ)***
***P.IVA 02054880766***

**CONSULENZA:**

ATECH
SOCIETÀ DI INGEGNERIA & SERVIZI PER L'INGEGNERIA
Via della Resistenza, 48 - 70125 Bari tel. 080 3219948 fax. 080 2020986

*Dott. Ing. Alessandro Antezza*

ORDINE DEGLI INGEGNERI PROVINCIA DI BARI — INGEGNERE Alessandro Antezza — Sez. A - 10743 — CIVILE ED AMBIENTALE, INDUSTRIALE, DELL'INFORMAZIONE

*Arch. Berardina Boccuzzi*

COLLEGIO DEGLI ARCHITETTI PIANIFICATORI PAESAGGISTI E CONSERVATORI DELLA BASILICATA — BERARDINA BOCCUZZI — Architetto — N. 2129

*Dott. Sc.Nat. Maria Grazia Fraccalvieri*

*Il DIRETTORE TECNICO*
*Dott. Ing. Orazio Tricarico*

ORDINE DEGLI INGEGNERI PROVINCIA DI BARI — INGEGNERE ORAZIO TRICARICO — Sez. A - 4985 — CIVILE AMBIENTALE, INDUSTRIALE, DELL'INFORMAZIONE
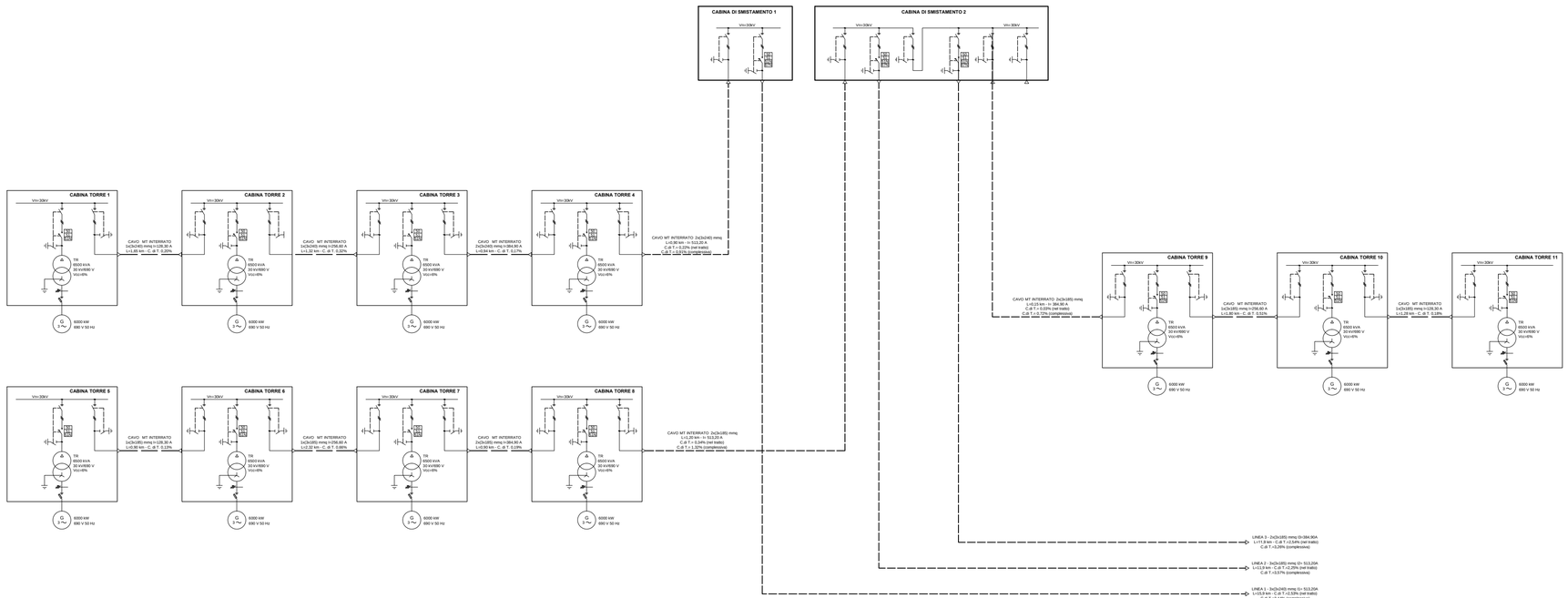
| | | | | | |
|---|---|---|---|---|---|
| | | | | | |
| | | | | | |
| 1 | DIC 2019 | B.B. - M.G.F. | A.A. | O.T. | *Progetto definitivo* |
| EM./REV. | DATA | REDATTO | VERIFICATO | APPROVATO | DESCRIZIONE |