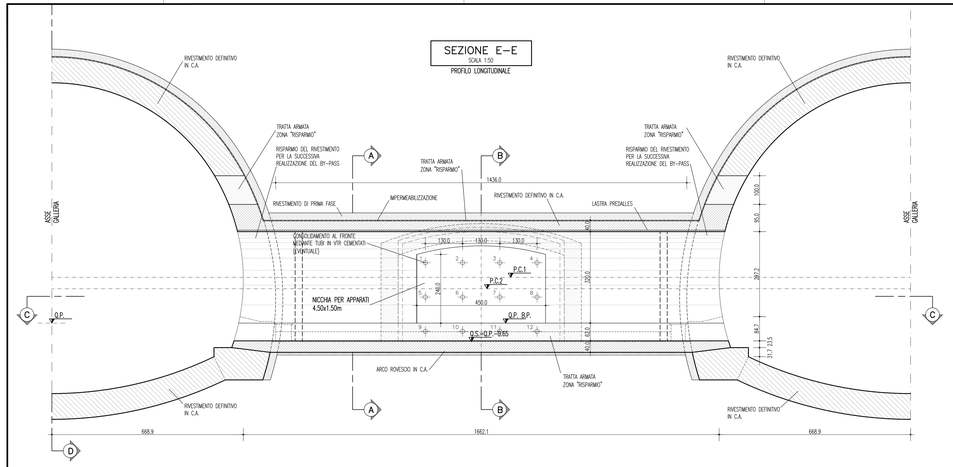

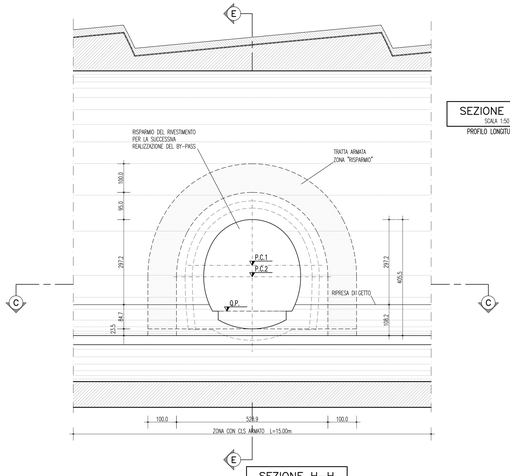

NOTE GENERALI

TABELLA MATERIALI

RIVESTIMENTI DEFINITIVI

CALCESTRUZZO PER RIV. DEFINITIVO

- classe di esposizione ambientale XC2(*) (UNI 11104 e UNI EN 206–1)
- classe di resistenza min. (UNI EN 206) C25/30 tipo II
- tipo di cemento 42,5 e 42,5R
- dosaggio minimo di cemento 320 Kg/m³

MAGRONE DI PULIZIA

- classe di esposizione ambientale X0 (UNI 11104 e UNI EN 206–1)
- classe di resistenza min. (UNI EN 206) C12/15

ACCIAIO PER C.A

- tipo di acciaio B450C
- copriferro minimo ≥30mm

PREDALLES PER CASSEFORME BY–PASS

- SCOGLIERO: classe di resistenza min. C15/20
- TRASPORTO: classe di resistenza min. C15/20
- GETTO RIVESTIMENTO: classe di resistenza min. C25/30
- BARRE: tipo di acciaio B450C

PREIVRESTIMENTI

SPRITZ–BETON E SPRITZ–BETON FIBRORINFORZATO (con silicati)

- resistenza media su carote a 28gg fcm 25MPa
- resistenza media su carote a 24h fcm=24 10MPa
- resistenza media su carote a 48h fcm=28 15MPa
- rapporto a/c in peso max 0,5

FIBRE IN ACCIAIO (CON ESTREMITA' SAGOMATA AD UNCINO)

- dosaggio in fibre ≥30 kg/m3
- energia assorbita 500 J
- resistenza minima a trazione 700MPa
- lunghezza 30mm
- diametro 0.5mm
- rapporto di aspetto L/D 60

ACCIAIO

- PROFILATI E PIACTRC: tipo di acciaio S275
- BARRE: tipo di acciaio B450C
- RETE ELETTROSALDATA: tipo di acciaio B450C

CONSOLIDAMENTI AL FRONTE

TUBI IN VTR (CARATTERISTICHE DEL COMPOSITO)

- diametro esterno 60mm ed spessore migliorato
- spessore medio 10mm
- resist. trazione >= 600 MPa (secondo UNI EN61)
- resist. a taglio >= 100 MPa (secondo ASTM D 732 85)
- resistenza a flessione >= 600 Mpa (secondo UNI EN63)
- resistenza allo scoppio >= 8 Mpa (solo per tubi wheldd)
- allungamento a rottura 2%
- modulo elastico >= 30000 Mpa (secondo UNI EN61)
- contenuto in vetro >= 50%
- densita' >= 1.8 t/mc (secondo UNI 7092/72)
- diametro di perforazione 100–120mm

MISCELA CEMENTIZIA A RITIRO CONTROLLATO

- resistenza a compressione monoassiale a 48h ≥ 3MPa

(*) LA CLASSE DI ESPOSIZIONE AMBIENTALE DEL RIVESTIMENTO DEFINITIVO ("PREVISTA XA2 IN PRESENZA DI AMBIENTE CHIMICAMENTE AGGRESSIVO. PER LA TRATTA DI APPLICAZIONE SI VEDA IL PROFILO GEOMECCANICO.

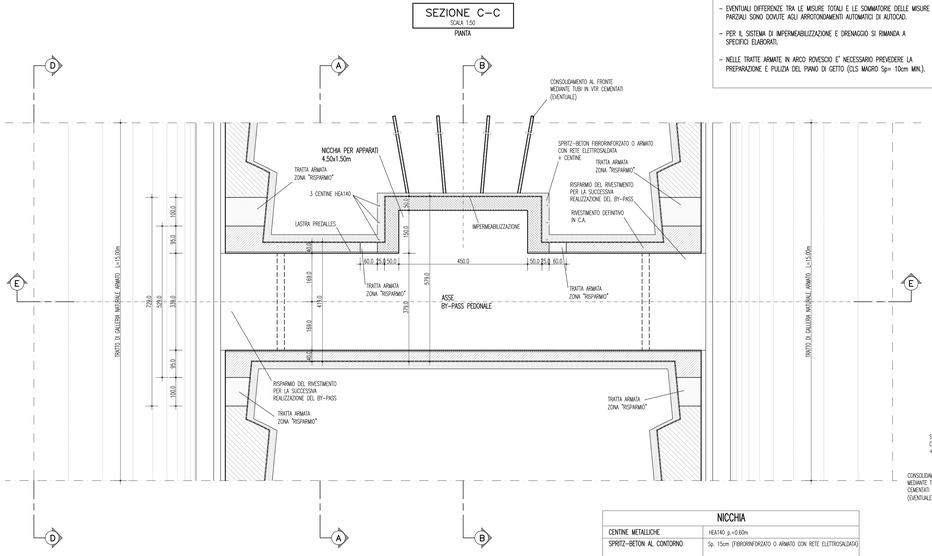

NOTE

- EVENTUALI DIFFERENZE TRA LE MISURE TOTALI E LE SOMMATORIE DELLE MISURE PARZIALI SONO DOVUTE AGLI ARROTONDAMENTI AUTOMATICI DI AUTOCAD.
- PER IL SISTEMA DI IMPERMEABILIZZAZIONE E DRENAGGIO SI RIMANDA A SPECIFICI ELABORATI.
- NELLE TRATTE ARMATE IN ARCO ROVESCIO E' NECESSARIO PREVEDERE LA PREPARAZIONE E PULIZIA DEL PIANO DI GETTO (CLS MAGRO Sp= 10cm MIN.).

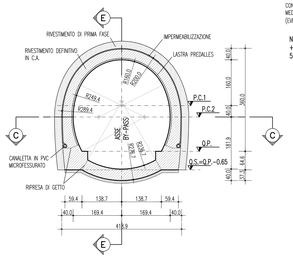

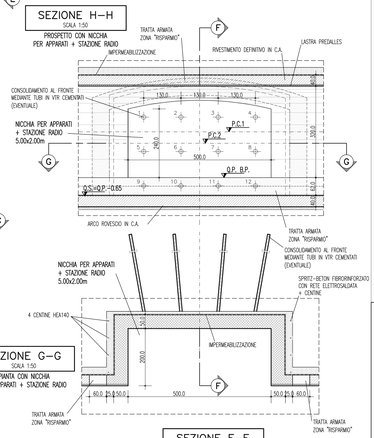

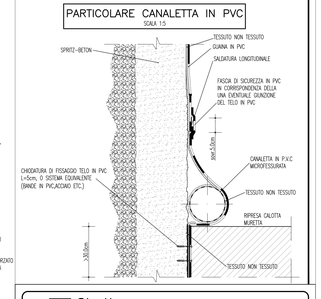

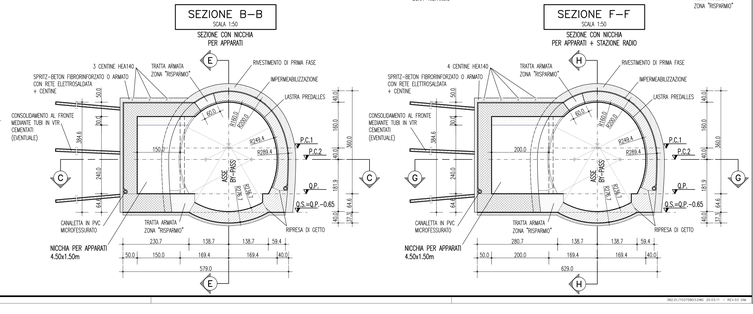

LEGENDA

– P.C.1	PIANO DEI CENTRI INTRADOSSO
– P.C.2	PIANO DEI CENTRI ESTRADOSSO
– Q.P.	QUOTA DI PROGETTO
– Q.S.	QUOTA DI SCAVO

INCIDENZE

– INCIDENZA ARMATURA ZONA "RISPARMO"	90 Kg/m³
– INCIDENZA ARMATURA BY–PASS/NICCHIA	70 Kg/m³
– INCIDENZA ARMATURA GALLERIA STRADALE	80 Kg/m³

NICCHIA

CENTINE METALLICHE	HEA140 p.=0.60m
SPRITZ–BETON AL CONTORNO	Sp. 15cm (FIBRORINFORZATO O ARMATO CON RETE ELETTROSALDATA)
SPRITZ–BETON AL FRONTE	Sp. MEDIO 10cm A FINE CAMPO (FIBRORINFORZATO O ARMATO CON RETE ELETTROSALDATA)
CONSOLIDAMENTO FRONTE	N°12 TUBI IN VTR CEMENTATI L=5.50m
FIBRE DI ACCIAIO	DOSAGGIO TALE DA GARANTIRE UN VALORE DI ENERGIA ASSORBITA DA PROVE DI PUNZONAMENTO SU PIASTRE DI SPRITZ–BETON FIBRORINFORZATO: E>=500 Joule
RETE ELETTROSALDATA	ø6mm 15x15cm SOVRAPPOSIZIONE 2 MAGLIE

Concessionario per la progettazione, realizzazione e gestione del collegamento stabile tra la Sicilia e il Continente
Organismo di Diritto pubblico
Legge n° 1158 del 17 dicembre 1971, modificata dal D.Lgs. n° 114 del 24 aprile 2003

PONTE SULLO STRETTO DI MESSINA

PROGETTO DEFINITIVO

EUROLINK S.C.p.A.
IMPREGILO S.p.A. (Mandataria)
SOCIETÀ ITALIANA PER CONDOTTE D'ACQUA S.p.A. (Mandante)
COOPERATIVA MURATORI E CEMENTISTI – C.M.C. di Ravenna Soc. Coop. a.r.l. (Mandante)
SACYR S.A.U. (Mandante)
ISHIKAWAJIMA - HARIMA HEAVY INDUSTRIES CO. Ltd. (Mandante)
A.C.I. S.C.P.A. - CONSORZIO STABILE (Mandante)

IL PROGETTISTA KOCKS CONSULT GMBH Dott. Ing. Sp. Kocks Ordine Ingegneri Amburgo n° 20997	IL CONTRAENTE GENERALE Project Manager (Ing. P.P. Marchesetti)	STRETTO DI MESSINA Direttore Generale e RUP Validazione (Ing. G. Fiammenghi)	STRETTO DI MESSINA Amministratore Delegato (Dott. P. Ciucci)
Dott. Ing. G. Poggini Ordine Ingegneri Milano n° 15408			

COLLEGAMENTI SICILIA

INFRASTRUTTURE STRADALI – OPERE CIVILI
ELEMENTI DI CARATTERE GENERALE
GALLERIA NATURALE
BY–PASS PEDONALE – TIPOLOGICO DI INTERVENTO – CARPENTERIA

SS0269_F0

CODICE	SCALA
C G 0 8 0 0 P B B 0 S S C 0 0 0 N 0 0 0 0 0 0 0 0 3 F0	1:50

REV.	DATA	DESCRIZIONE	REDATTO	VERIFICATO	APPROVATO
00	30/04/2011	EMISSIONE FINALE	M.TRAVAINI	R.BELLEZZONE	C.CARGNAI

NOME DEL FILE: SS0269_F0.dwg