SEZIONE TIPO RILEVATO IN RETTIFILO

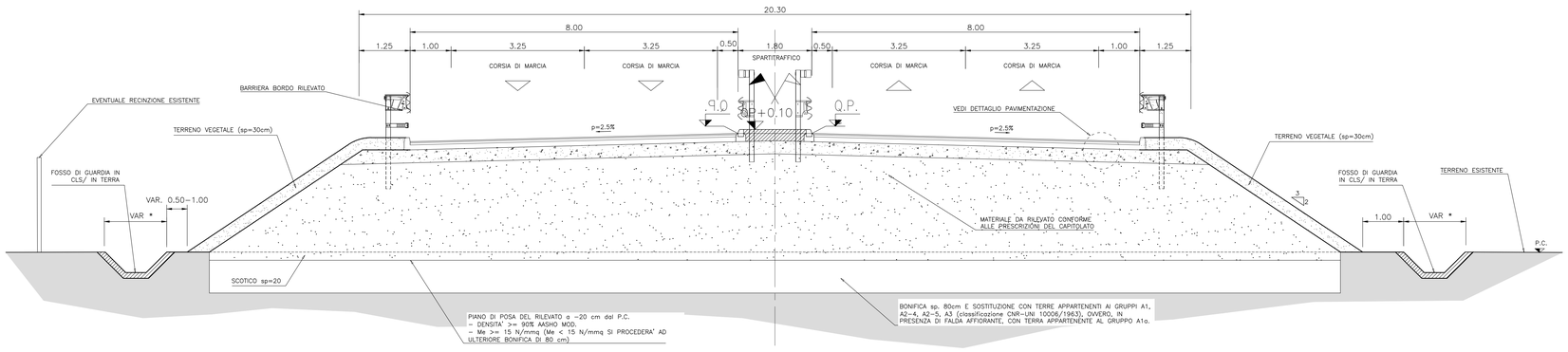

SCHEMA DI ADEGUAMENTO IN SEDE NUOVA VIABILITA' A VIABILITA' ESISTENTE

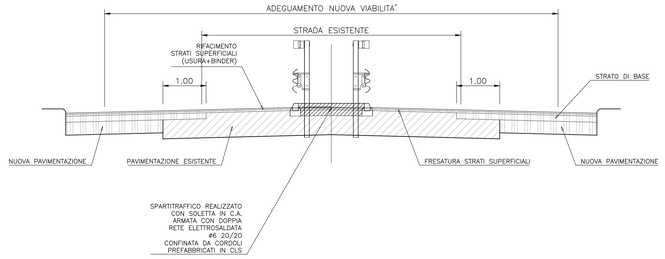

SEZIONE TIPO RILEVATO IN CURVA

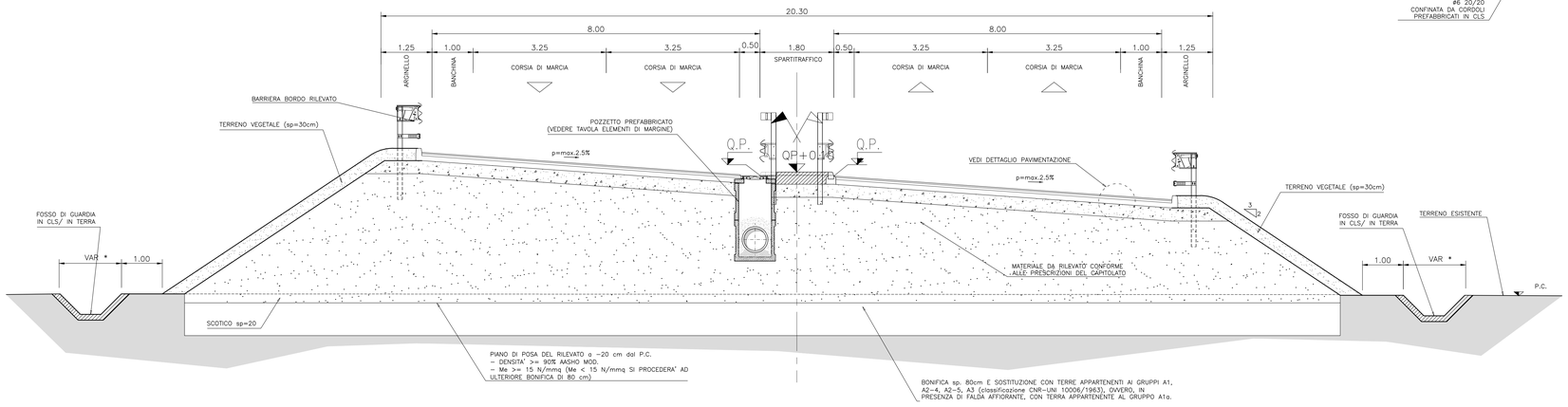

SEZIONE TIPO STRADA DI COLLEGAMENTO INTERSEZIONE PK 0+020

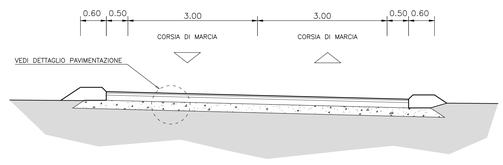

PARTICOLARE PAVIMENTAZIONE

scala 1:20

IN RILEVATO / SCAVO

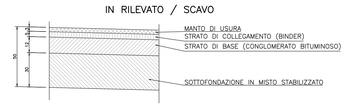

PAVIMENTAZIONE STRADA DI COLLEGAMENTO

SU OPERA

N.B. LE MISURE SONO IN cm

DETTAGLIO BARRIERA BORDO RILEVATO

SCALA 1:20

LE BARRIERE BORDO RILEVATO SARANNO DI CLASSE H2 CON H RILEVATO >1m E DI CLASSE H3 NEI 90ml DALLA BARRIERA H4 BORDO PONTE (COME DA NORMATIVA

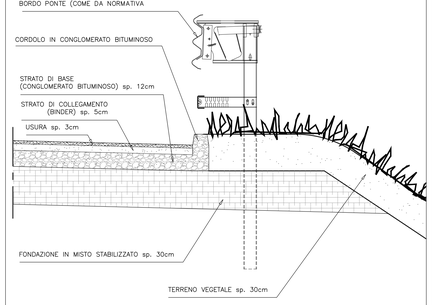

FONDAZIONE IN MISTO GRANULARE STABILIZZATO PER GRANULOMETRIA:
- DENSITA'>= 95% Aasho mod.
- Me>= 80 N/mmq
- MISCELA (ø Crivello/Setaccio = passante % in peso):
  - C71 = 100%
  - C40 = 75-100%
  - C20 = 60-87%
  - C10 = 35-67%
  - C5 = 25-55%
  - S2 = 15-40%
  - S0.4 = 7-22%
  - S0.075= 2-10%

RILEVATO IN TERRE APPARTENENTI AI GRUPPI A1, A2-4, A2-5, A2-6, A3, (classificazione CNR-UNI 10006/1963).
- POSA IN OPERA IN STRATI AL FINITO sp.max. 50 cm;
- DENSITA' >= 90% AASHO MOD. (STRATO SUPERIORE 30 cm - DENSITA' 95% AASHO MOD.).
- Me>= 50 N/mmq (VALORE ALL'ESTRADOSSO DEL RILEVATO)

N.B.: PER L'UTILIZZO DEL GRUPPO A2-6, SARANNO ACCETTATE SOLO TERRE CON PASSANTE 2 mm < 50% E PASSANTE 0.075 mm < 25%.
POTRANNO ESSERE IMPIEGATI ANCHE MATERIALI DI DEMOLIZIONE DI RILEVATI STRADALI, A CONDIZIONE CHE ESSI RIENTRINO NELLA CLASSIFICAZIONE DELLE TERRE SUDDETTE.

BONIFICA sp. 80 cm E SOSTITUZIONE CON TERRE APPARTENENTI AI GRUPPI A1, A2-4, A2-5, A3 (classificazione CNR-UNI 10006/1963), OVVERO, IN PRESENZA DI FALDA AFFIORANTE, CON TERRA APPARTENENTE AL GRUPPO A1a.

PIANO DI POSA DEL RILEVATO a -20 cm dal P.C.
- DENSITA' >= 90% AASHO MOD.
- Me >= 15 N/mmq

STRATO DI USURA: MISCELA DI INERTI COME DA CAPITOLATO

STRATO DI COLLEGAMENTO: MISCELA DI INERTI COME DA CAPITOLATO

STRATO DI BASE: MISCELA DI INERTI COME DA CAPITOLATO

* PER IL CORRETTO DIMENSIONAMENTO DI FOSSI E CANALETTE SI VEDA LO SPECIFICO PROGETTO IDRAULICO DELLA WBS DI APPARTENENZA.

COMMITTENTE:

RFI RETE FERROVIARIA ITALIANA
GRUPPO FERROVIE DELLO STATO ITALIANE

ALTA SORVEGLIANZA:

ITALFERR
GRUPPO FERROVIE DELLO STATO ITALIANE

GENERAL CONTRACTOR:

COCIV Consorzio Collegamenti Integrati Veloci

INFRASTRUTTURE FERROVIARIE STRATEGICHE DEFINITE DALLA LEGGE OBIETTIVO N.443/01

TRATTA A.V./A.C. TERZO VALICO DEI GIOVI
PROGETTO DEFINITIVO

Deviazione strada Interporto Rivalta Scrivia

Tratto 0

Sezione tipo - Tavola 1

Rilevato in rettifilo e in curva

GENERAL CONTRACTOR	DIRETTORE LAVORI	SCALA:
Consorzio **Cociv** Ing. N. Meistro		1:50

COMMESSA	LOTTO	FASE	ENTE	TIPO DOC.	OPERA/DISCIPLINA	PROGR.	REV.
A301	0X	D	CV	WB	IR1L00	001	B

PROGETTAZIONE

Rev.	Descrizione emissione	Redatto	Data	Verificato	Data	Progettista Integratore	Data	IL PROGETTISTA
A00	Prima emissione	K. Germani	08/01/2019	A. Nastasi	08/01/2019	A. Mancarella	08/01/2019	Dott. Ing. Antonio Mancarella Ordine Ingegneri Prov. TO n. 6271 R
B00	Revisione a seguito istruttoria ITF	COCIV	04/09/2019	COCIV	04/09/2019	A. Mancarella	04/09/2019	

n. Elab.

Nome File: A301-00-D-CV-WB-IR1L-00-001-B00

CUP: F81H92000000008

Scala di plot: 1:1