MENSOLA PER SOLLEVAMENTO IMPALCATO TRAVE CENTRALE (T2) SEZIONE Z–Z

sc 1:10

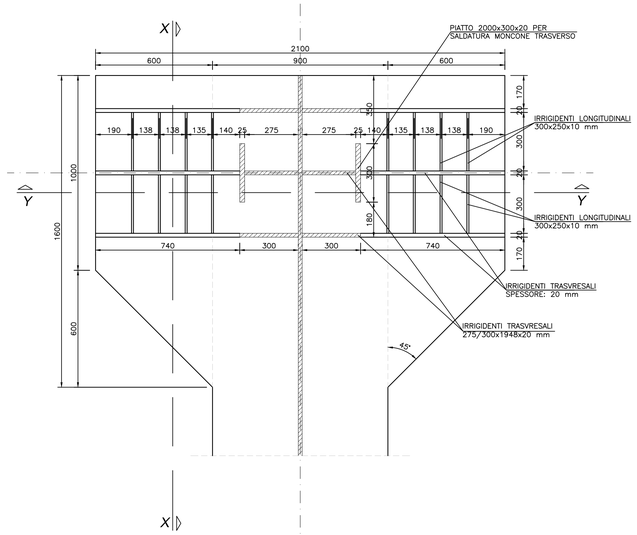

MENSOLA PER SOLLEVAMENTO IMPALCATO TRAVI LATERALI (T1–T3) SEZIONE Z–Z

sc 1:10

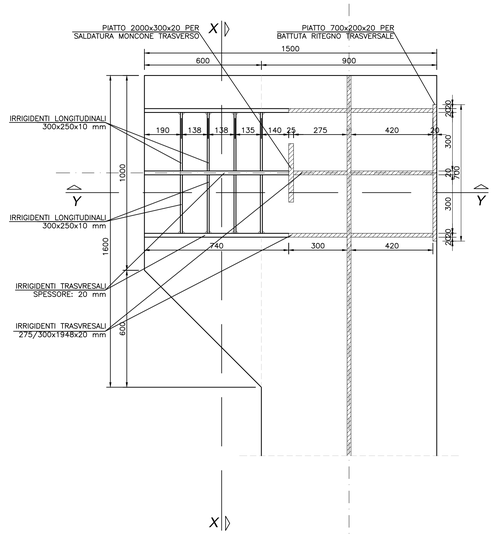

MENSOLA PER SOLLEVAMENTO IMPALCATO TRAVE CENTRALE (T2) SEZIONE X–X

sc 1:10

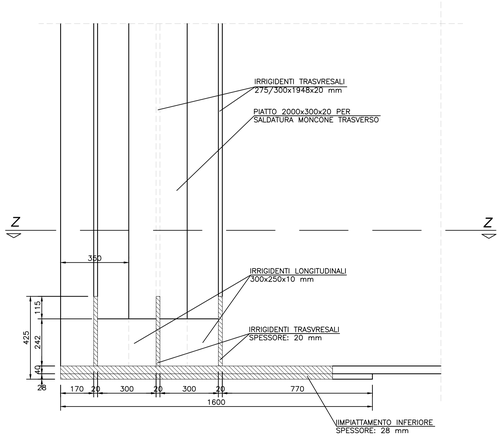

MENSOLA PER SOLLEVAMENTO IMPALCATO TRAVI LATERALI (T1–T3) SEZIONE X–X

sc 1:10

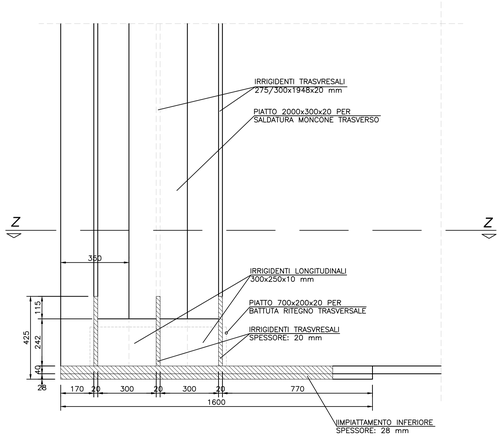

MENSOLA PER SOLLEVAMENTO IMPALCATO TRAVE CENTRALE (T2) SEZIONE Y–Y

sc 1:10

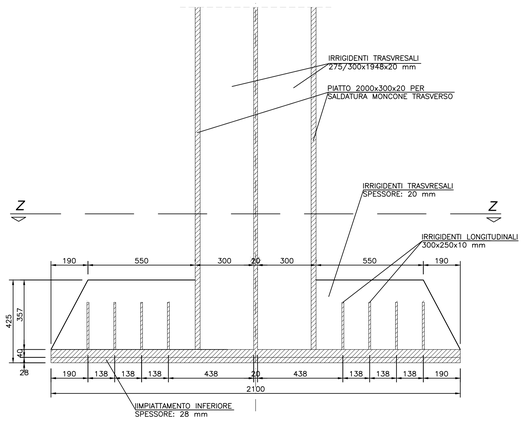

MENSOLA PER SOLLEVAMENTO IMPALCATO TRAVI LATERALI (T1–T3) SEZIONE Y–Y

sc 1:10

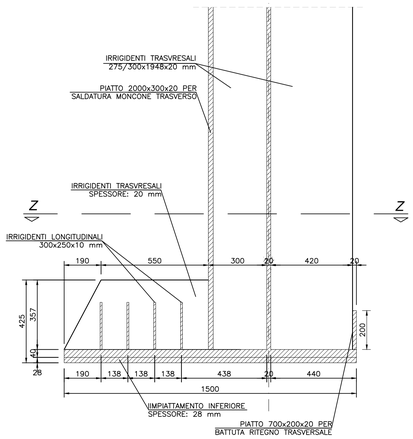

PARTICOLARE GIUNTO BULLONATO TRASVERSI CORRENTI VISTA SUOERIORE

sc 1:10

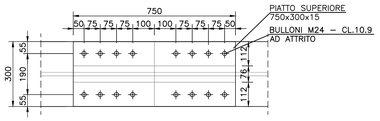

PARTICOLARE GIUNTO BULLONATO TRASVERSI CORRENTI VISTA INFERIORE

sc 1:10

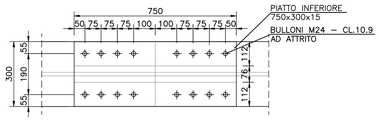

PARTICOLARE GIUNTO BULLONATO TRASVERSI CORRENTI VISTA LATERALE

sc 1:10

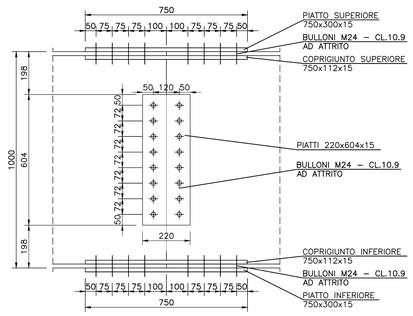

PARTICOLARE GIUNTO BULLONATO TRASVERSI CORRENTI SEZIONE TRASVERSALE

sc 1:10

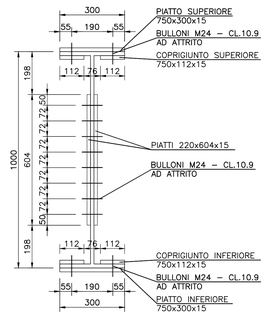

GIUNZIONI AD ATTRITO

1. VITI CLASSE 10.9 (UNI 5712); DADI CLASSE 10 (UNI 5713)
2. ROSETTE IN ACCIAIO C50 EN10083 (HRC 32–40) (UNI 5714)
3. I BULLONI DISPOSTI VERTICALMENTE, SE POSSIBILE, AVRANNO LA TESTA DELLA VITE VERSO L'ALTO ED IL DADO VERSO IL BASSO ED AVRANNO UNA ROSETTA SOTTO LA VITE ED UNA SOTTO IL DADO
4. LE SUPERFICI A CONTATTO PER GIUNZIONE AD ATTRITO N=0.30 PRECARICO E COPPIE DI SERRAGGIO SECONDO CNR 10011–88:

BULLONE	PRECARICO	SERRAGGIO *
M24–10.9	198 KN	949 N.m.
M27–10.9	257 KN	1.388 N.m.

* LA COPPIA DI SERRAGGIO RIPORTATA È INDICATIVA DA VERIFICARE IN CANTIERE E CON IL FORNITORE. IN OGNI CASO I COLLEGAMENTI BULLONATI DEVONO ESSERE A SERRAGGIO CONTROLLATO.

NOTA:

Le saldature devono essere realizzate a completo ripristino della continuita' se non espressamente indicato diversamente.

NOTE GENERALI

1. L'ESECUZIONE DELLE OPERE RAPPRESENTATE NEI DISEGNI DOVRA' ESSERE CONFORME ALLE NORME TECNICHE INDICATE NELLE RELAZIONI DI CALCOLO.
2. TUTTI I DISEGNI DEBBONO ESSERE LETTI IN CORRELAZIONE CON LE RELATIVE RELAZIONI E SPECIFICHE TECNICHE DI CAPITOLATO.
3. TUTTE LE QUOTE RELATIVE ALLE OPERE RAPPRESENTATE DOVRANNO ESSERE VERIFICATE MEDIANTE UN ACCURATO RILIEVO GEOMETRICO DA ESEGUIRE PRIMA DELL'ESECUZIONE.

NOTA

PER LE CARATTERISTICHE DEI MATERIALI SI RIMANDA ALL'ELABORATO GENERALE IG51–04–D–CV–GZ–GE0–00–002.

COMMITTENTE:

RFI RETE FERROVIARIA ITALIANA
GRUPPO FERROVIE DELLO STATO ITALIANE

ALTA SORVEGLIANZA:

ITALFERR
GRUPPO FERROVIE DELLO STATO ITALIANE

GENERAL CONTRACTOR:

Consorzio Collegamenti Integrati Veloci

INFRASTRUTTURE FERROVIARIE STRATEGICHE DEFINITE DALLA LEGGE OBIETTIVO N.443/01

TRATTA A.V./A.C. TERZO VALICO DEI GIOVI
PROGETTO DEFINITIVO

Cavalcaferrovia Strada Interporto Rivalta Scrivia
alla pk 49+226

Impalcato - Carpenteria - Tav. 5

GENERAL CONTRACTOR	DIRETTORE LAVORI	SCALA:
Consorzio Cociv, Ing. N. Mestro		1:10

COMMESSA	LOTTO	FASE	ENTE	TIPO DOC.	OPERA/DISCIPLINA	PROGR.	REV.
A301	0X	D	CV	BK	IV150X	001	A

PROGETTAZIONE

Rev.	Descrizione emissione	Redatto	Data	Verificato	Data	Progettista Integratore	Data	IL PROGETTISTA
A00	Prima emissione	K. Germani	08/01/2019	A. Nastasi	08/01/2019	A. Mancarella	08/01/2019	Dott. Ing. A. Mancarella Ordine Ingegneri Bologna n. 6271 R

n. Elab.

Nome File: A301-04-D-CV-BK-IV15-0X-001-A00

CUP: F81H92000000008

Scala di plot: 1:1