DETTAGLIO RETE PARASASSI
scala 1:10

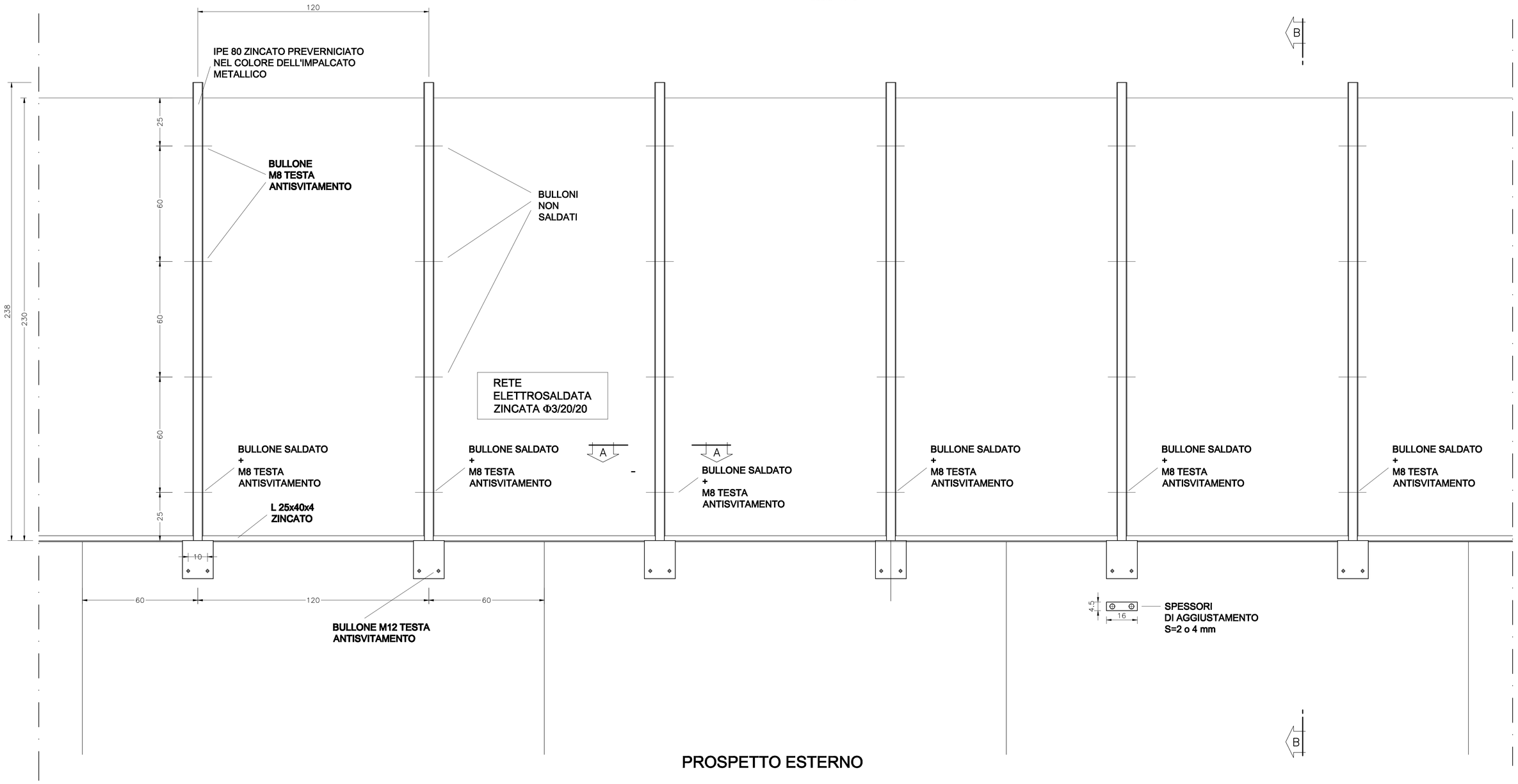

PROSPETTO ESTERNO

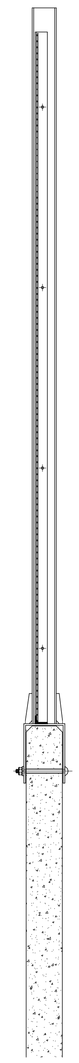

SEZIONE B-B

DETTAGLIO ATTACCO RETE PARASSASSI ALLA VELETTA
scala 1:1

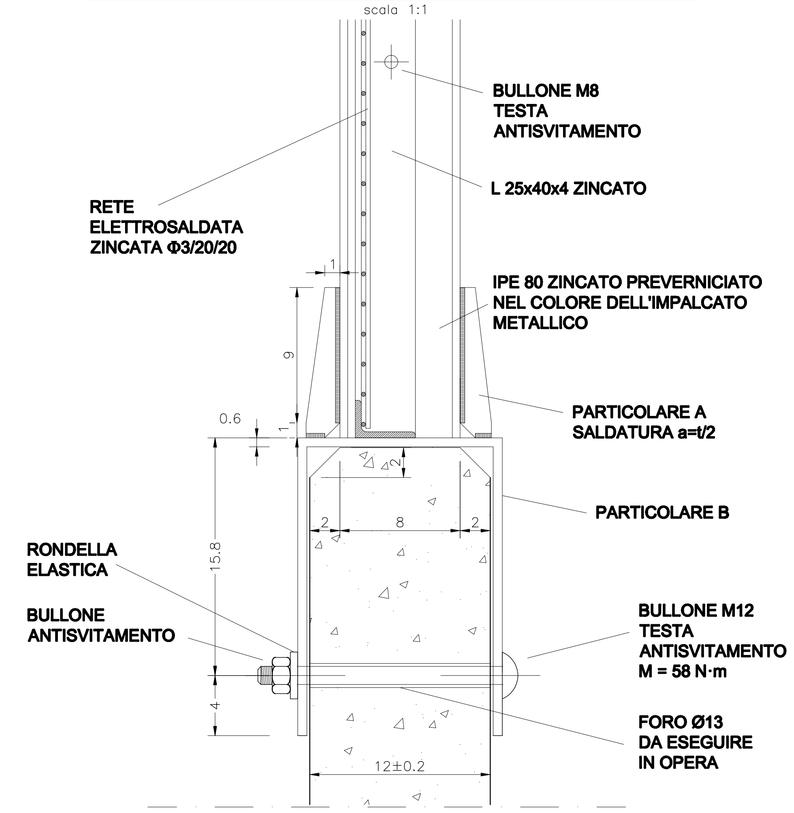

SEZIONE B-B - PARTICOLARE

PARTICOLARE A
s = 6 mm

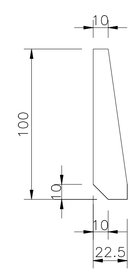

PARTICOLARE B

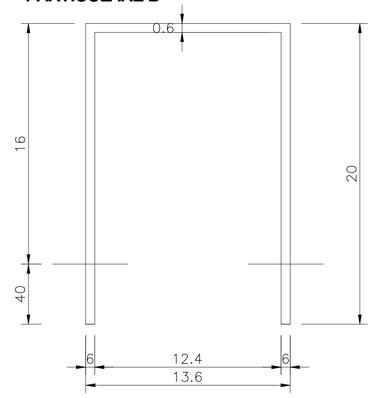

DETTAGLIO RETE ELETTROSALDATA
scala 1:10

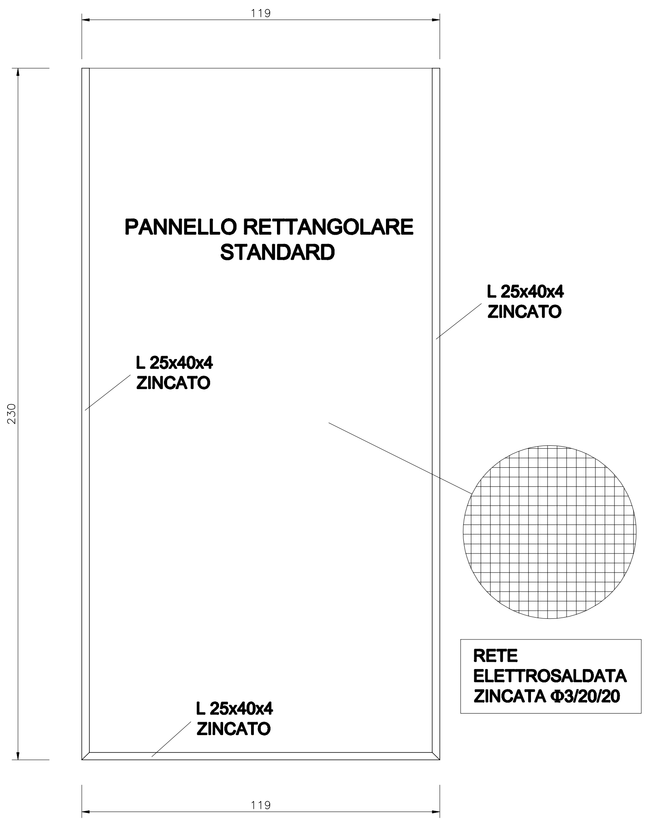

TELAI REALIZZATI CON L 25x40x4 E RETE ELETTROSALDATA Φ3/20/20 mm

NOTE PER IL MONTAGGIO

1) I montanti devono essere poggiati perpendicolarmente all'estradosso delle velette.
2) In corrispondenza dei giunti bullonati delle travi deve essere misurata la distanza alla base (A) ed in sommità (B) per l'eventuale realizzazione di un pannello trapezoidale di raccordo.

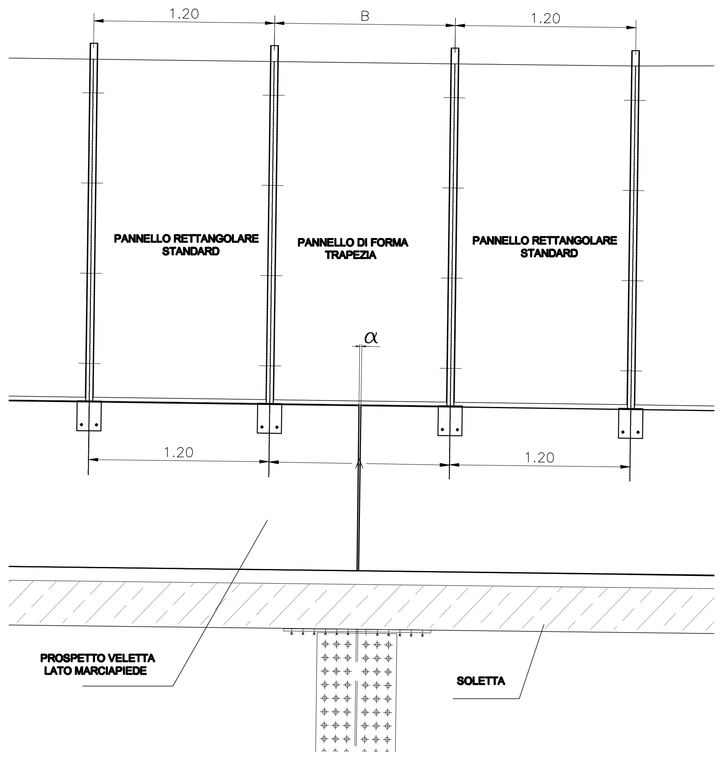

3) Preliminarmente al montaggio dovrà essere presentato dal fornitore un progetto schematico indicante la posizione dei montanti rispetto alle velette per ogni sovrappasso.

DETTAGLIO VELETTA
scala 1:20

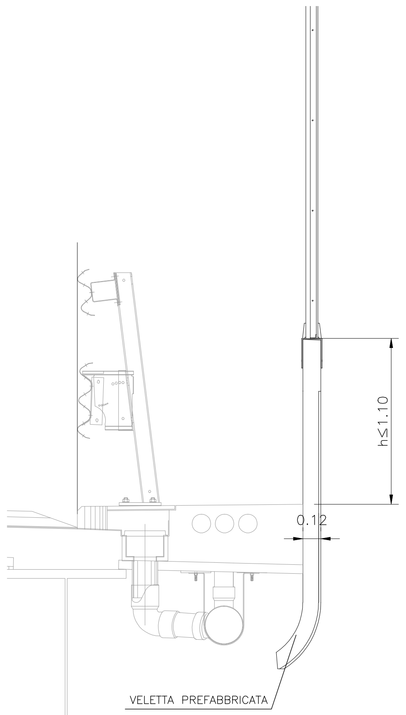

CARATTERISTICHE MATERIALI

- BULLONI cl 6.6
- CARPENTERIA METALLICA
  acciaio S235 J0 (ex Fe 360 C)

NOTA IMPORTANTE:

Tutte le saldature devono essere realizzate con cordone d'angolo avente altezza minima di gola di 3 mm in presenza di atmosfera controllata ($t_{MIN}/2$).

DETTAGLIO VELETTA
scala 1:1

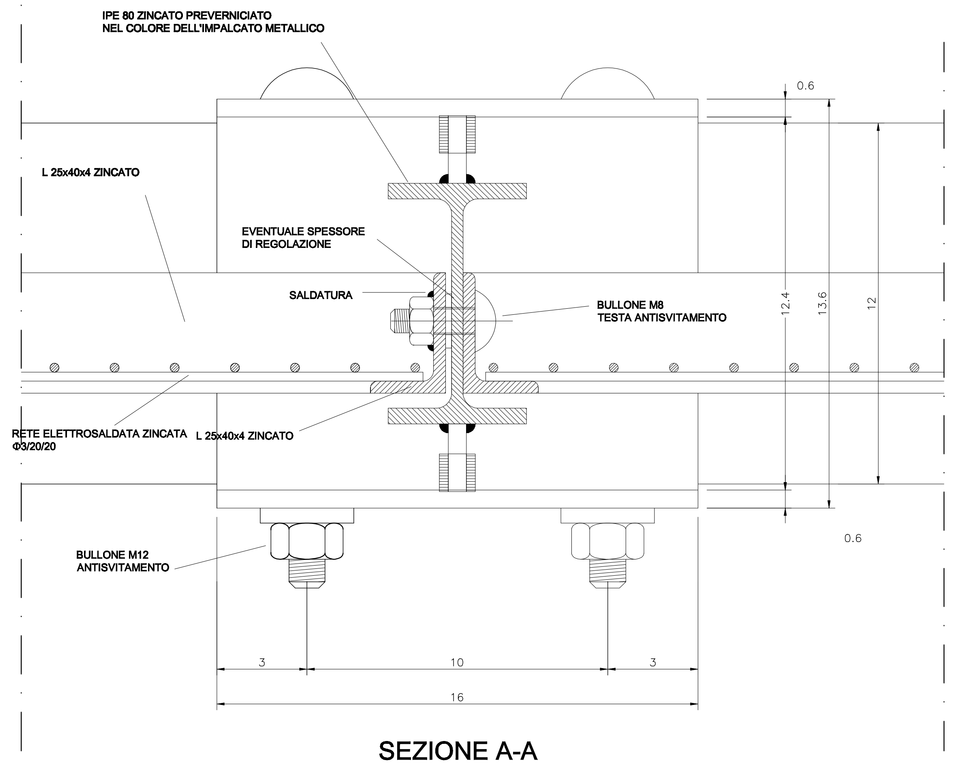

SEZIONE A-A

COMMITTENTE:

RFI RETE FERROVIARIA ITALIANA
GRUPPO FERROVIE DELLO STATO ITALIANE

ALTA SORVEGLIANZA:

ITALFERR
GRUPPO FERROVIE DELLO STATO ITALIANE

GENERAL CONTRACTOR:

Consorzio Collegamenti Integrati Veloci

INFRASTRUTTURE FERROVIARIE STRATEGICHE DEFINITE DALLA LEGGE OBIETTIVO N.443/01

TRATTA A.V./A.C. TERZO VALICO DEI GIOVI
PROGETTO DEFINITIVO

Cavalcaferrovia Strada Interporto Rivalta Scrivia

alla pk 49+226

Dettagli costruttivi

Rete Parasassi e Veletta

GENERAL CONTRACTOR	DIRETTORE LAVORI	SCALA:
Consorzio Cociv Ing. N. Maestro		VARIE

COMMESSA	LOTTO	FASE	ENTE	TIPO DOC.	OPERA/DISCIPLINA	PROGR.	REV.
A301	0X	D	CV	BZ	IV1500X	011	A

PROGETTAZIONE:

Rev.	Descrizione emissione	Redatto	Data	Verificato	Data	Progettista Integratore	Data	IL PROGETTISTA
A00	Prima emissione	K. Germani	08/01/2019	A. Nastasi	08/01/2019	A. Mancarella	08/01/2019	Dott. Ing. Alessandro Mancarella Ordine Ingegneri Prov. TO n. 8271 R

n. Elab.

Nome File: A301-00-D-CV-BZ-IV15-00-011-A00
CUP: F81H92000000008

Scala di plot: 1:1