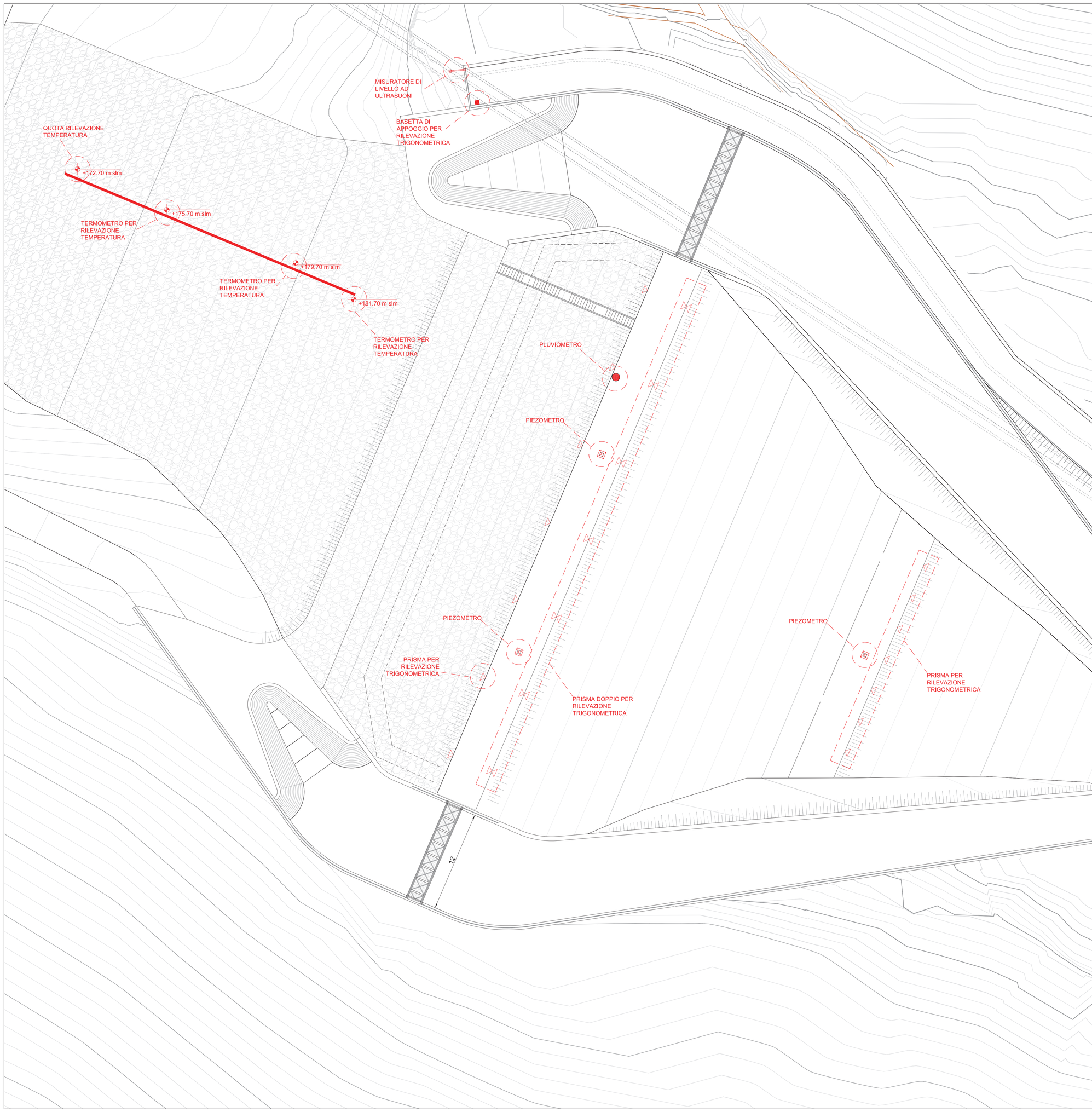


PARTICOLARE PIEZOMETRO
SCALA 1:50

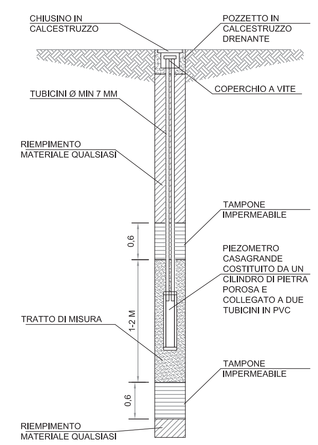


PARTICOLARE MISURATORE DI LIVELLO AD ULTRASUONI
SCALA 1:20

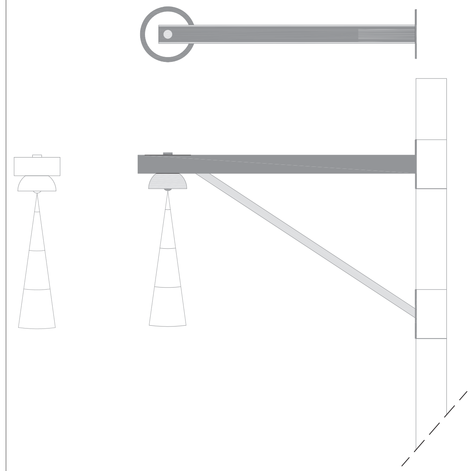

ACQUE

COMUNE DI BARBERINO TAVARNELLE
COMUNE DI POGGIBONSI
*Province di FIRENZE e SIENA*

# *INTERVENTI DI MIGLIORAMENTO DELLA DIGA DROVE DI CEPPARELLO*

**PROGETTO DEFINITIVO**

| Tavola | Nome Elaborato: | Scala: |
|---|---|---|
| EG53 | MONITORAGGIO | 1 : 200 |
| | | Data: 19/04/2019 |

Settore:
Sede Firenze Via de Sanctis, 49 Cod. Fiscale e P.I. 06111950488

Organizzazione dotata di Sistema di Gestione Integrato certificato in conformità alla normativa ISO9001 - ISO14001 - OHSAS18001 - SA8000

*PROGETTAZIONE :*
*PROGETTISTA - PROJECT MANAGER :* *ING MARIO CHIARUGI*
*ING. MATTEO BETTI*
*GEOLOGO:* *DOTT.GEOL. NICOLA CEMPINI*
*ESPROPRI:* *GEOM. ANDREA PATRIARCHI*

*COLLABORATORI :*
*DOTT. GEOL. CARLO FERRI*
*DOTT. GEOL. ALESSANDRO AGNELLI*
*PER. AGR. DAVIDE MORETTI*
*GEOM. ANDREA BERNARDINI*

*CONSULENTI TECNICI :*
*PROGETTISTA OPERE IDRAULICHE E STRUTTURALI :ING. DAVID SETTESOLDI*

*COMMESSA I.T. :*
*INGT-TFLPD-ACQAC159*

ORDINE INGEGNERI PROVINCIA DI FIRENZE
Ing. MARIO CHIARUGI
N. 3000

*RESPONSABILE COMMITTENTE :*
*GEOM. ALESSANDRO PIOLI*

*DIRETTORE TECNICO INGEGNERIE TOSCANE :*
*ING. MARIO CHIARUGI*

*RESPONSABILE DEL PROCEDIMENTO :*
*ING. ROBERTO CECCHINI*

| Rev. | Data | Descrizione / Motivo della revisione | Redatto | Controllato / Approvato |
|---|---|---|---|---|
| | | | | |
| | | | | |
| | | | | |
| | | | | |
| 01 | 18 / 04 / 2019 | Prima Emissione | Nidal | Settesoldi |

*Proprietà riservata - Vietata la riproduzione e la diffusione*