NODO 1
PIASTRA PER ANCORAGGIO IPE160
SCALA 1:5

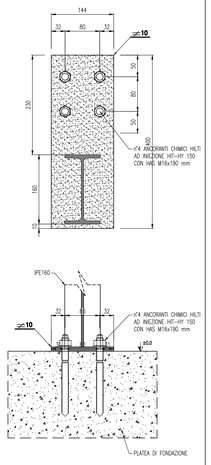

PIANTA PLATEA DI FONDAZIONE
Scala 1:20

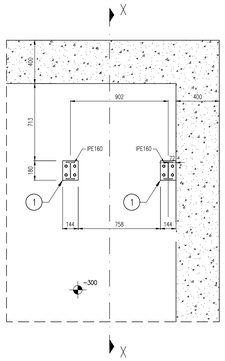

PIANTA SOPPALCO
Scala 1:20

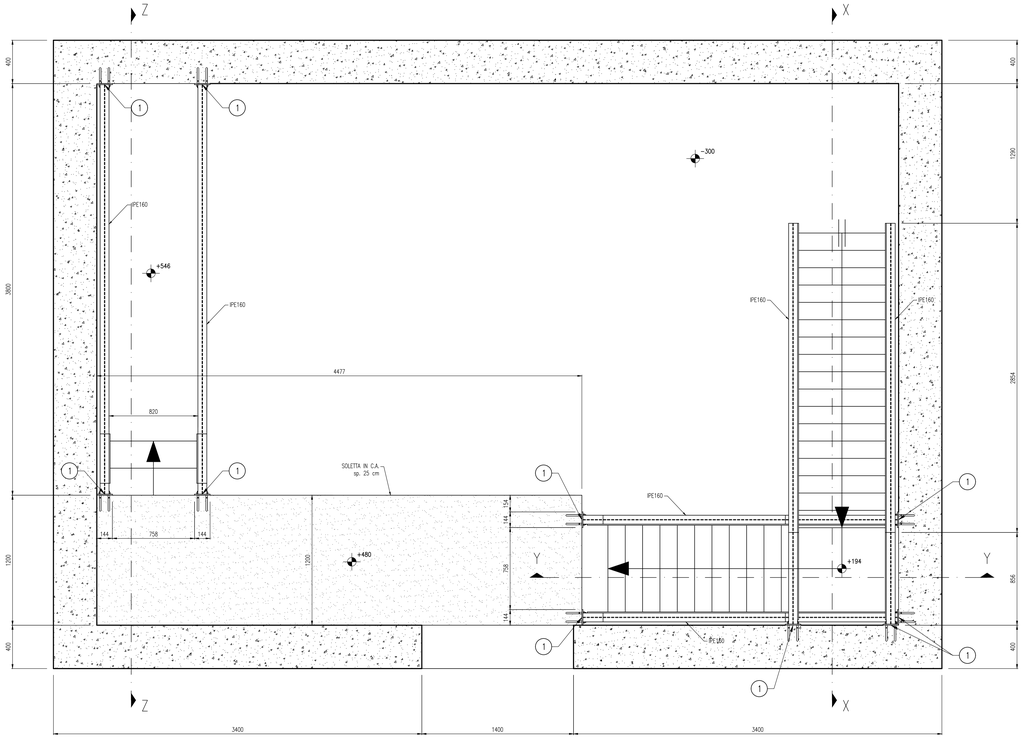

NODO A
MENSOLE PER ANCORAGGIO HEA140 PER VIA DI CORSA CARROPONTE
SCALA 1:5

N.B.: VERIFICARE TUTTE LE DIMENSIONI IN FUNZIONE DEL MODELLO E PRODUTTORE DEL PARANCO MONOTRAVE

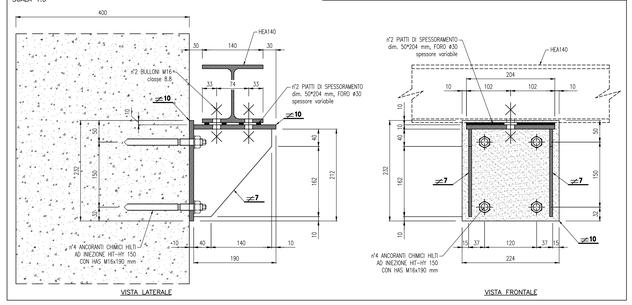

SEZIONE Z-Z
Scala 1:20

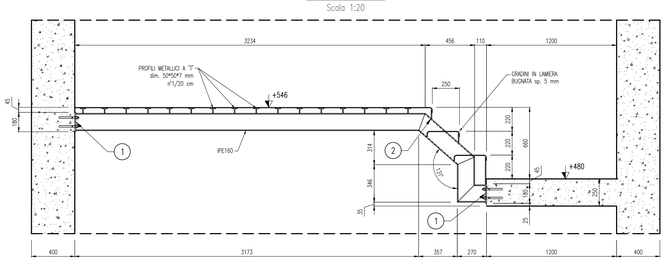

SEZIONE Y-Y
Scala 1:20

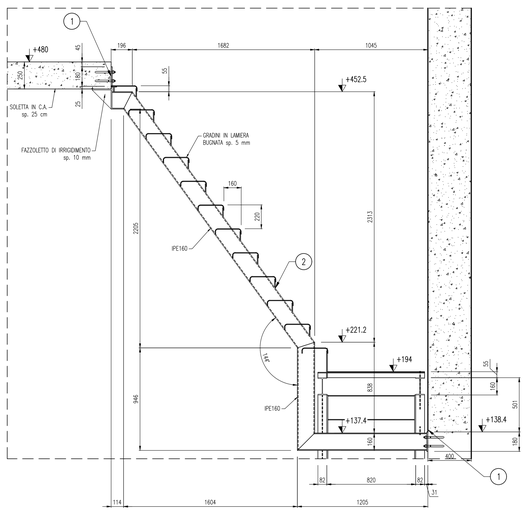

SEZIONE X-X
Scala 1:20

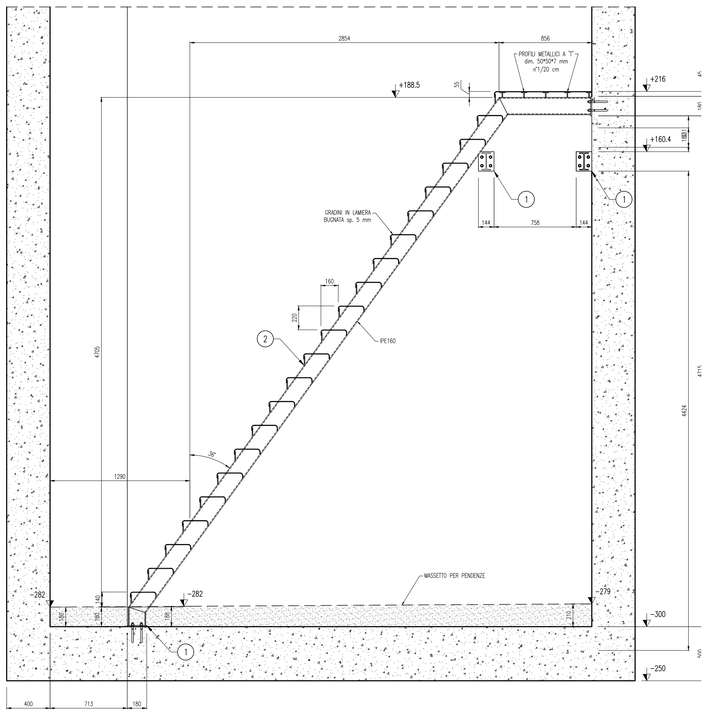

NODO 2
IRRIGIDIMENTI GRADINI IN LAMIERA
SCALA 1:5

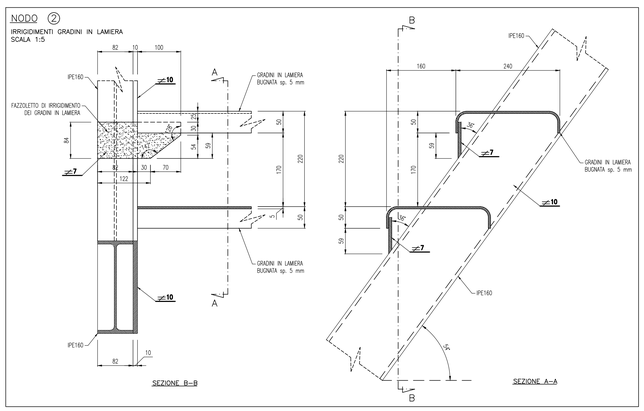

CARATTERISTICHE DEI MATERIALI - (N.T.C. D.M. 17/01/2018)

1) CALCESTRUZZI (UNI EN 206-1 UNI 11104)

1.1) Calcestruzzo magro per piano di posa fondazioni
- Classe di esposizione: X0

1.2) Calcestruzzo per opere di fondazione
- Classe di resistenza: C25/30 — Rck = 30 MPa
- Classe di esposizione: XC2
- Diametro massimo dell'inerte: 25 mm

1.3) Calcestruzzo per opere in elevazione
- Classe di resistenza: C25/30 — Rck = 30 MPa
- Classe di esposizione: XC2
- Diametro massimo dell'inerte: 25 mm

2) ACCIAIO IN BARRE AD ADERENZA MIGLIORATA PER CEMENTO ARMATO SALDABILE TIPO B450C

3) ACCIAIO PER RETI O TRALICCI ELETTROSALDATI PER CEMENTO ARMATO SALDABILE TIPO B450A

Ogni fornitura deve essere accompagnata da Attestato di Qualificazione del Servizio Tecnico Centrale e documento di trasporto o, nel caso di commercianti intermedi, copia dei documenti rilasciati dal produttore completati con riferimento al documento di trasporto del commerciante stesso.
Nel caso di utilizzo dei Centri di Trasformazione, attenersi alle prescrizioni del D.M. 17/01/2018 paragrafo 11.3.1.7 "Centri di Trasformazione".

1) ACCIAIO PER STRUTTURE METALLICHE

1.1) Tipo "S 275"
laminati a caldo con profili a sezione aperta

1.2) Tipo "S 235"
piastrame

Ogni fornitura deve essere accompagnata da Attestato di Qualificazione del Servizio Tecnico Centrale e documento di trasporto o, nel caso di commercianti intermedi, copia dei documenti rilasciati dal produttore completati con riferimento al documento di trasporto del commerciante stesso.
Nel caso di utilizzo dei Centri di Trasformazione, attenersi alle prescrizioni del D.M. 17/01/2018 paragrafo 11.3.1.7 "Centri di Trasformazione".

2) GIUNZIONI MEDIANTE SALDATURA AD ARCO

2.1) Giunti testa a testa, o a croce, o a "T", a completa penetrazione, secondo UNI EN ISO 13962: 2004.

2.2) Giunti a cordone d'angolo utilizzando elettrodi di qualità 3 o 4 secondo UNI 5132 (per spessori maggiori di 30mm o temperatura di esercizio minore di 0°C si utilizzino elettrodi di classe 4B), privi di difetti e incrinature interne o cricche ai lembi dei cordoni. Da controllare con sistemi magnetici.

3) GIUNZIONI BULLONATE

3.1) VITI classe 8.8 (UNI EN ISO 898-1: 2001)

3.2) DADI classe 8 (UNI EN 20898-2: 1994)

3.3) ROSETTE e PIASTRINE acciaio C50 (UNI EN 10083-2: 2006) temprato e rinvenuto (HRC 32-40)

ANNOTAZIONI E PRESCRIZIONI

-) CONTROLLARE E VERIFICARE TUTTE LE MISURE INDICATE NEI PRESENTI DISEGNI PRIMA DI REDIGERE I DISEGNI DI OFFICINA E, DI CONSEGUENZA, DI PRODURRE QUALSIASI ELEMENTO STRUTTURALE

SALVO DIVERSA INDICAZIONE

Diametro bullone		mm.	10	12	14	16	18	20	22	24	27	30
Simbologia		testa										
		lato										
Diametro foro		mm.	11	13	15	18	20	22	24	26	29	33
Coppia di serraggio TS (Nm)	cl.	8.8		90	144	225	309	439	597	759	1110	1508
	cl.	10.9		113	180	281	387	549	747	949	1388	1885

SALDATURE

I cordoni di saldatura non dimensionati dovranno avere uno spessore pari a 7/10 dello spessore minimo da saldare

S1 ≥ S2
H=0,7xS2
SP=0,5xS2

ENTE ACQUE UMBRE-TOSCANE
AREZZO

SISTEMA MONTEDOGLIO IN TERRITORIO TOSCANO ED UMBRO

PROGETTO ATTUATIVO PER IL COMPLETAMENTO E L'OTTIMIZZAZIONE TRAMITE POTENZIAMENTO E RECUPERO DI EFFICIENZA DELLE RETI IDRICHE INFRASTRUTTURALI DI ACCUMULO E ADDUZIONE

III° STRALCIO - III° SUB STRALCIO

PROGETTO ESECUTIVO

REV.	DATA	DESCRIZIONE	RED.	VER.
4				
3				
2				
1	04021 9	REVISIONE N.1		
0	15051 7	PRIMA EMISSIONE		

TITOLO ELABORATO: B.7.5

VASCA DI COMPENSO
CAMERA DI MANOVRA
ESECUTIVI IN C.A. - TAV 5 DI 5

PROGETTO N°
ELABORATO
BTT07 050

SCALA: 1:50

SOSTITUISCE ELAB.

PROGETTISTA
Ing. Thomas CERBINI

RESPONSABILE DEL PROCEDIMENTO
Ing. Andrea CANALI

COLLABORATORI
Arch. Andrea CARDELLI
Ing. Francesco VITAGLIANI
Ing. Nicoletta VITALE
Geom. Marco ORLANDO
Geom. Leonardo TAVANTI
Geom. Fabio GRAZI
Geom. Lisa MORETTI