PIANTA DELL'OPERA – PARTE 1 DI 3

SCALA 1:200

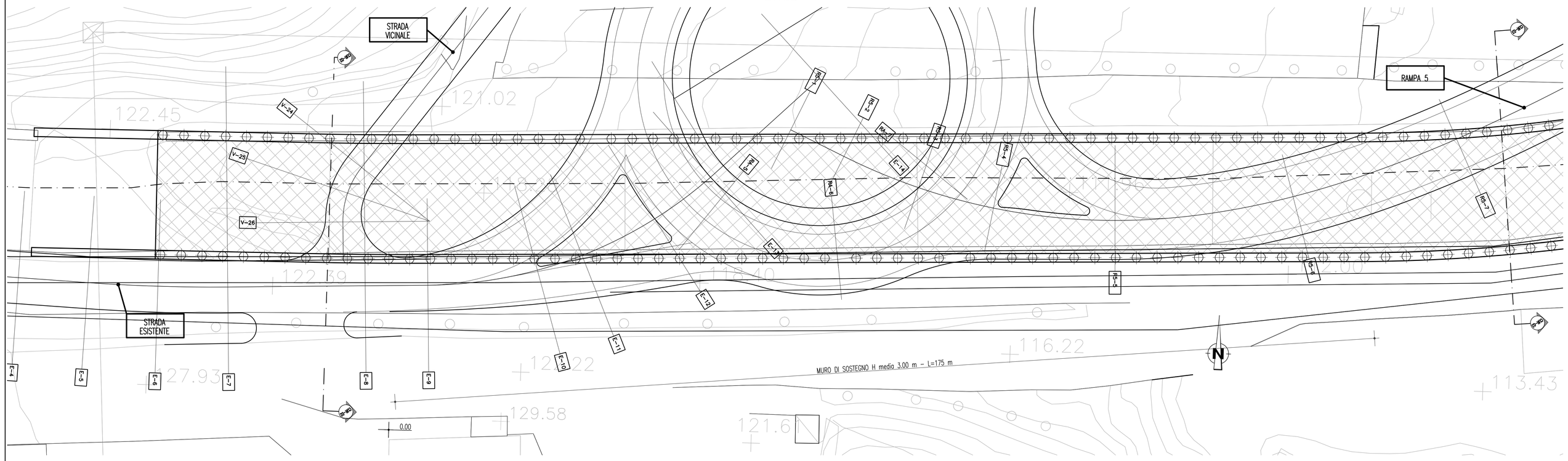

PROFILO DELL'OPERA – PARTE 1 DI 3

SCALA 1:200

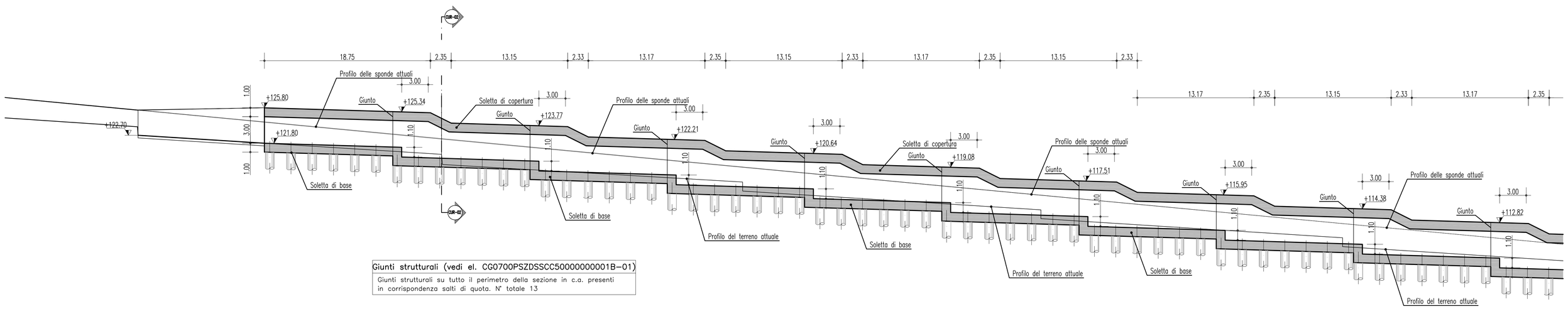

Giunti strutturali (vedi el. CG0700PSZDSSCC50000000001B–01)
Giunti strutturali su tutto il perimetro della sezione in c.a. presenti in corrispondenza salti di quota. N° totale 13

SEZIONE TRASVERSALE – RIFERIMENTO R5–5

SCALA 1:100

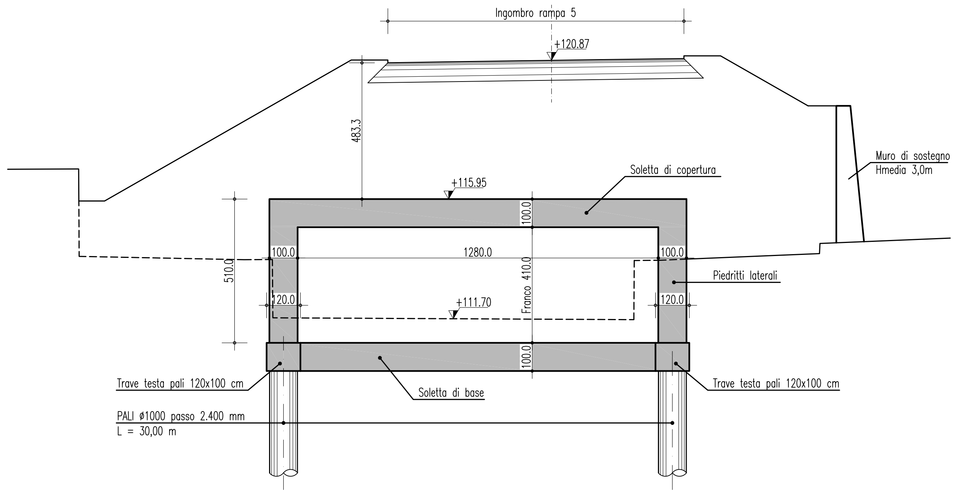

SEZIONE TRASVERSALE – RIFERIMENTO E–7

SCALA 1:100

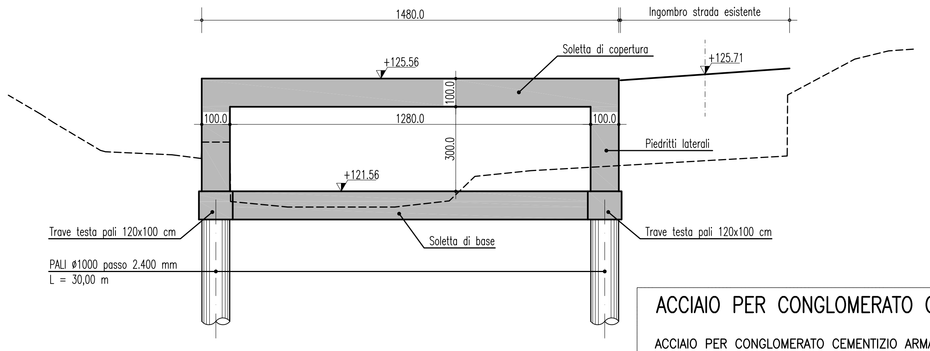

TABELLA INCIDENZE DELLE ARMATURE	
ELEMENTI IN C..A.	INCIDENZA ARMATURA
Soletta superiore	145 kg/mc
Ritti verticali	220 kg/mc
Soletta inferiore	130 kg/mc
Pali ø1.000 fondazione	135 kg/mc

ACCIAIO PER CONGLOMERATO CEMENTIZIO ARMATO

ACCIAIO PER CONGLOMERATO CEMENTIZIO ARMATO

Per le armature metalliche si adottano tondini in acciaio del tipo B450C controllato in stabilimento

che presentano le seguenti caratteristiche:

- Tensione di snervamento caratteristica $f_{yk} = 450\ N/mm^2$
- Tensione caratteristica a rottura $f_{tk} = 540\ N/mm^2$
- Resistenza di calcolo $f_{yd} = f_{yk}/\gamma_s = 450/1{,}15 = 391{,}30\ N/mm^2$
- Deformazione caratteristica al carico massimo $\varepsilon_{uk} = 7{,}5\ \%$
- Deformazione di progetto $\varepsilon_{ud} = 6{,}75\ \%$

COPRIFERRO

- Copriferro nominale : Cnom = Cmin+h
- PALI DI FONDAZIONE : Copriferro minimo (Cmin) = 40 mm
- FONDAZIONI : Copriferro minimo (Cmin) = 40 mm
- ELEVAZIONI : Copriferro minimo (Cmin) = 45 mm
- Tolleranza (h) = 5 mm

NOTE GENERALI

LEGENDA SOTTOSERVIZI

- IMP. TELEFONICI IN RAME TELECOM (INTERRATI)
- IMP. TELEFONICI IN RAME TELECOM (AEREI)
- IMP. TELEFONICI F.O. REGIONALE (INTERRATI)
- RETE FOGNARIA COMUNALE
- RETE ACQUEDOTTO COMUNALE
- RETE GASDOTTO COMUNALE
- RETE ILLUMINAZIONE PUBBLICA COMUNALE

CEMENTO ARMATO STRUTTURALE

CALCESTRUZZO MAGRO
- Classe di esposizione ambientale: X0 (UNI 11104 e UNI EN 206–1)
- Classe di resistenza: CLASSE C12/15

CONGLOMERATO CEMENTIZIO PER PALI DI FONDAZIONE
- Classe di esposizione ambientale: XC2 (UNI 11104 e UNI EN 206–1)
- Classe di resistenza: CLASSE C25/30
- Rapporto A/C massimo: 0,50
- Classe di consistenza: S4–S5
- Diametro massimo degli aggregati: 32 mm

CONGLOMERATO CEMENTIZIO PER FONDAZIONI
- Classe di esposizione ambientale: XC2 (UNI 11104 e UNI EN 206–1)
- Classe di resistenza: CLASSE C25/30
- Rapporto A/C massimo: 0,50
- Classe di consistenza: S4
- Diametro massimo degli aggregati: 32 mm

CONGLOMERATO CEMENTIZIO PER ELEVAZIONI
- Classe di esposizione ambientale: XC4–XS1–XF2 (UNI 11104 e UNI EN 206–1)
- Classe di resistenza: CLASSE C32/40
- Rapporto A/C massimo: 0,50
- Classe di consistenza: S4
- Diametro massimo degli aggregati: 32 mm

QUADRO D'UNIONE

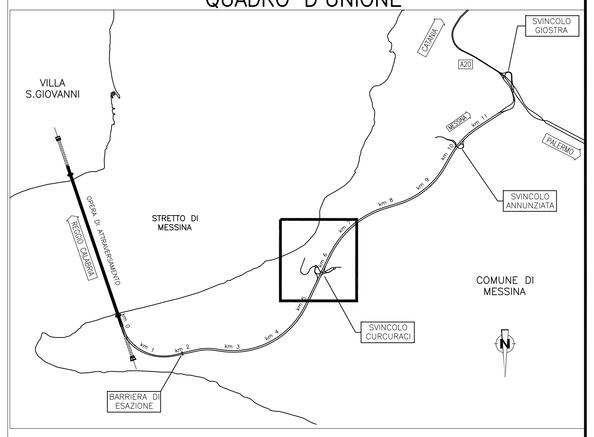
VILLA S.GIOVANNI
SVINCOLO QUISTRA
SVINCOLO ANNUNZIATA
STRETTO DI MESSINA
COMUNE DI MESSINA
SVINCOLO CURCURACI
BARRIERA DI ESAZIONE
A20
A18
A18 DIR
A18 CT
A18 ME
A18 RC
A18 SR
A18 TP
A18 PA
A18 AG
A18 CL
A18 EN
A18 RG
A18 S