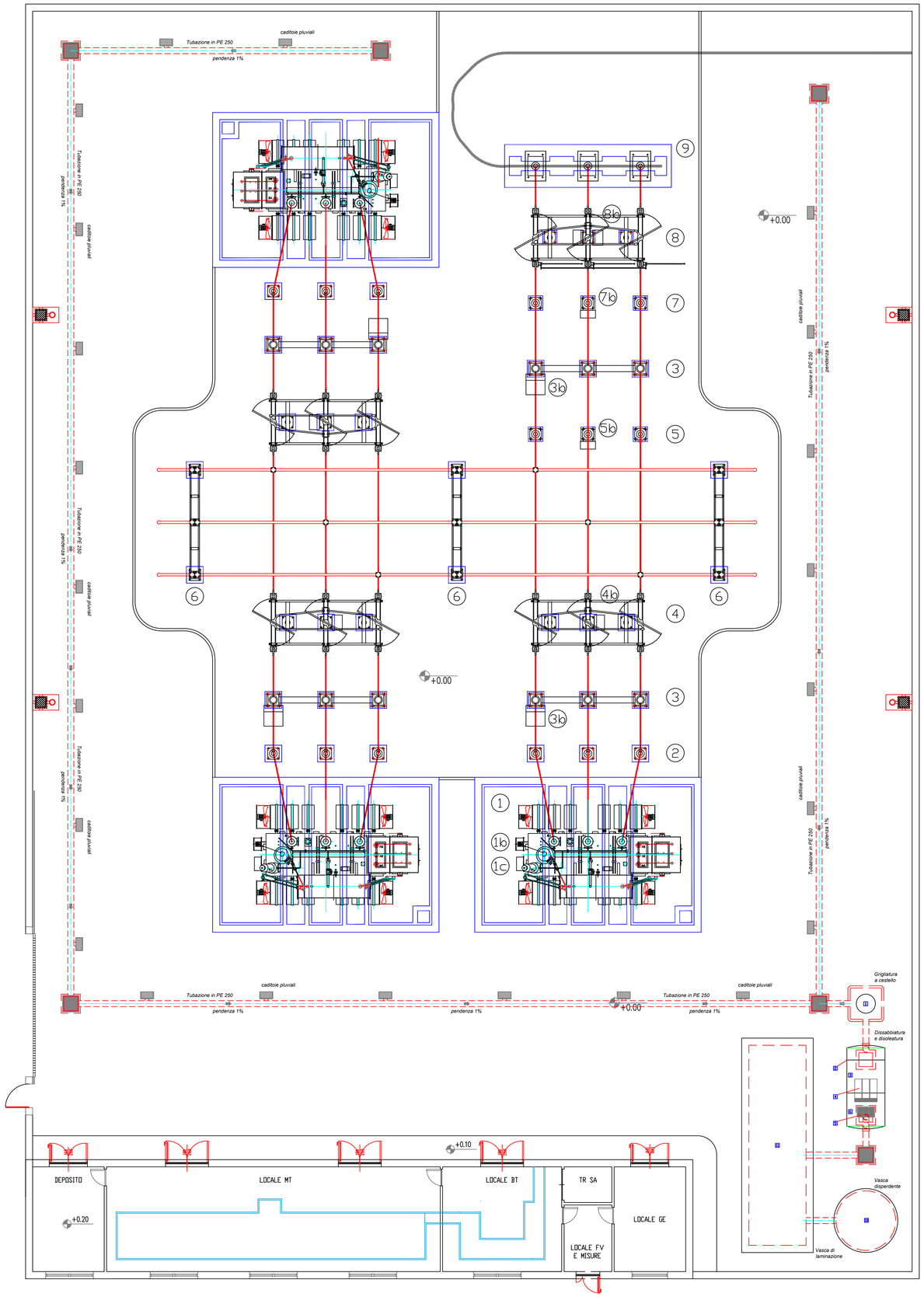

LEGENDA

1. Pozzetto di arrivo e grigliatura delle acque meteoriche
2. Paratia di rallentamento
3. Canale di disabbiatura per la sedimentazione delle particelle solide
4. Pacco lamellare
5. Filtro a coalescenza
6. Comparto di disoleazione
7. Raccolta oli
8. Sistema automatico di chiusura per eccesso accumulo oli
9. Quadro elettrico di comando
10. Vasca di dispersione
11. Vasca di laminazione

SEZIONE MANUFATTO DI TRATTAMENTO

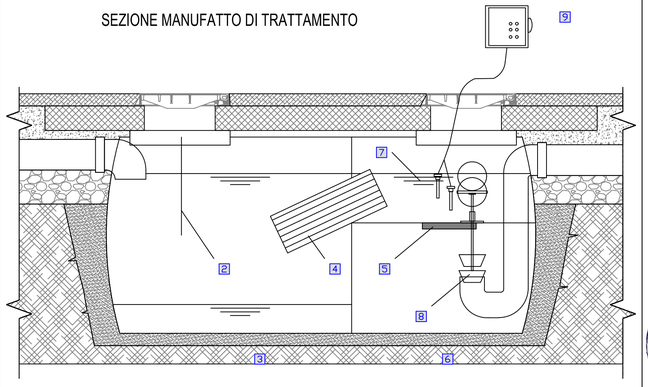

POZZETTO RETE ACQUE METEORICHE

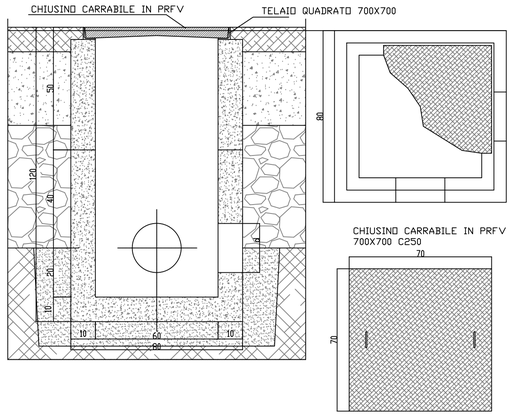

wpd
think energy

WPD TRIOLO S.r.l.

PROGETTO PER LA REALIZZAZIONE DI UN IMPIANTO PER LA PRODUZIONE DI ENERGIA MEDIANTE LO SFRUTTAMENTO DEL VENTO NEL TERRITORIO COMUNALE DI SAN SEVERO (FG)

PROGETTO DEFINITIVO

prima emissione: febbraio 2020

REV.	DATA	DESCRIZIONE:

PROGETTAZIONE

Engeo soc. coop. a r.l.
via Volga c/o Fiera del Levante Pad.129 - BARI (BA)
ing. Sebanino GIOTTA - ing. Fabio PACCAPELO
ing. Francesca SACCAROLA - ing. Giuseppe NOBILE

GEOAMBIENTE
via Beatrice Acquaviva D'Aragona n.5 - CAVALLINO (LE)
ing. Daniele CALO'

ARCHITETTURA E PAESAGGIO

VIRUSDESIGN
arch. Vincenzo RUSSO
via Puglie n.8 - Cerignola (FG)

GEOLOGIA
geol. Giuseppe CALO'

ACUSTICA
ing. Sabrina SCARAMUZZI

ARCHEOLOGIA
Nostòi S.r.l.

STUDIO PEDO-AGRONOMICO
dr. agr. Pierangelo RUSSO

ASPETTI NATURALISTICI, FAUNISTICI E PEDOLOGIA
dott. Rocco LABADESSA

COMUNICAZIONE
Flame Soc. Coop. a.r.l.

PD.G. ELABORATI GRAFICI

EG.5 SOTTOSTAZIONE

EG.5.6 Impianto raccolta, trattamento e smaltimento acque meteoriche

Eng_EG.5.6 Acque meteoriche.pdf