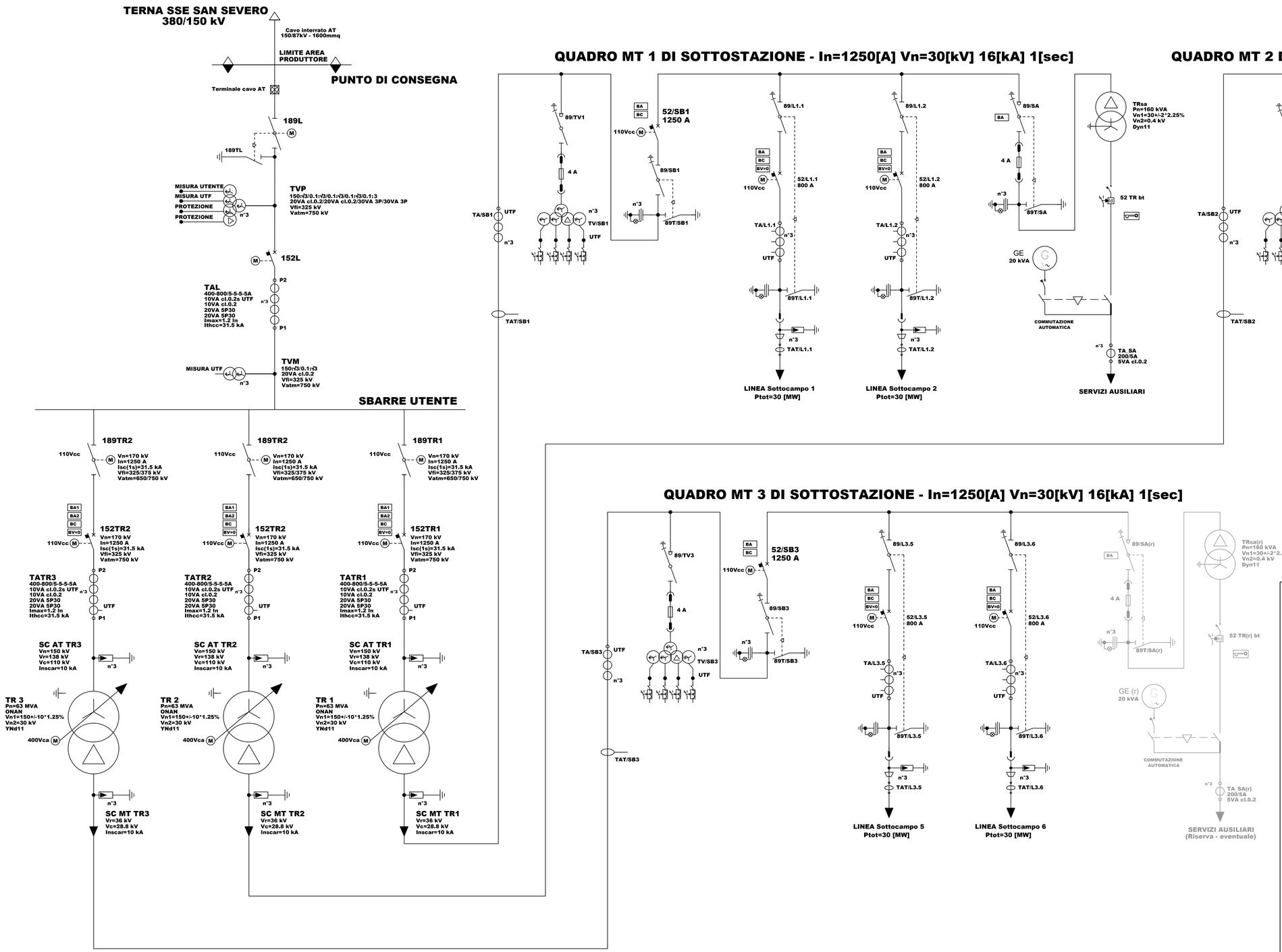

LEGENDA BOBINE

BA	BOBINA DI APERTURA
BC	BOBINA DI CHIUSURA
BV=0	BOBINA A MANCANZA DI TENSIONE
90	VARIATORE SOTTO CARICO

LEGENDA PROTEZIONI

50	RELE' DI MASSIMA CORRENTE AD AZIONE ISTANTANEA	86	RELE' DI BLOCCO		
51	RELE' DI MASSIMA CORRENTE AD AZIONE RITARDATA	97	RELE' BUCHHOLZ		
67N	RELE' DIREZIONALE DI TERRA	26	RELE' DI TEMPERATURA		
27	RELE' DI MINIMA TENSIONE	63	RELE' DI PRESSIONE		
59	RELE' DI MASSIMA TENSIONE	99	RELE' DI LIVELLO		
59Vc	RELE' DI MASSIMA TENSIONE OMOPOLARE	26	TERMOSTATO		
81<	RELE' DI MINIMA FREQUENZA		SUFFISSI		
81>	RELE' DI MASSIMA FREQUENZA	T	TRASFORMATORE	O	OLIO
87T	RELE' DIFFERENZIALE DI TRASFORMATORE	N (o G)	TERRA (Ground)	V	TENSIONE

Codifica secondo ANSI/IEEE C37.2

LEGENDA SIMBOLI

	INTERRUTTORE AUTOMATICO DI POTENZA		LAMPADE SEGNALATRICI CON DERIVATORE CAPACITIVO
	SEZIONATORE		TA TOROIDALE
	INTERRUTTORE DI MANOVRA SEZIONATORE		MOTORE PER COMANDO APPARECCHIATURE
	INTERRUTTORE DI MANOVRA SEZIONATORE ROTATIVO		SCARICATORE DI SOVRATENSIONE
	CONTATORE DI ENERGIA ATTIVA E REATTIVA BIDIREZIONALE		CONNESSIONE ALL'IMPIANTO DI TERRA
	REGOLAZIONE		INTERBLOCCO MECCANICO
	TRASFORMATORE DI CORRENTE - TA		TERMINALI CAVO
	TRASFORMATORE DI TENSIONE - TV		NODO - CONNESSIONE DI CONDUTTORI
	FUSIBILE		PRESE A SPINA

wpd
think energy

WPD TRIOLO S.r.l.

PROGETTO PER LA REALIZZAZIONE DI UN IMPIANTO PER LA PRODUZIONE DI ENERGIA MEDIANTE LO SFRUTTAMENTO DEL VENTO NEL TERRITORIO COMUNALE DI SAN SEVERO (FG)

PROGETTO DEFINITIVO

prima emissione: febbraio 2020

REV.	DATA	DESCRIZIONE:

PROGETTAZIONE

Engeo soc. coop. a r.l.
via Volga c/o Fiera del Levante Pad.129 - BARI (BA)
ing. Sebanino GIOTTA - ing. Fabio PACCAPELO
ing. Francesca SACCAROLA - ing. Giuseppe NOBILE

GEOAMBIENTE
via Beatrice Acquaviva D'Aragona n.5 - CAVALLINO (LE)
ing. Daniele CALO'

ARCHITETTURA E PAESAGGIO

VIRUSDESIGN
arch. Vincenzo RUSSO
via Puglie n.8 - Cerignola (FG)

GEOLOGIA
geol. Giuseppe CALO'

ACUSTICA
ing. Sabrina SCARAMUZZI

ARCHEOLOGIA
Nostòi S.r.l.

STUDIO PEDO-AGRONOMICO
dr. agr. Pierangelo RUSSO

ASPETTI NATURALISTICI, FAUNISTICI E PEDOLOGIA
dott. Rocco LABADESSA

COMUNICAZIONE
Flame Soc. Coop. a.r.l.

PD.R. ELABORATI DESCRITTIVI

R.12 Schema Unifilare Parco Eolico