SPALLA SpA PROSPETTO A–A SCALA 1:100

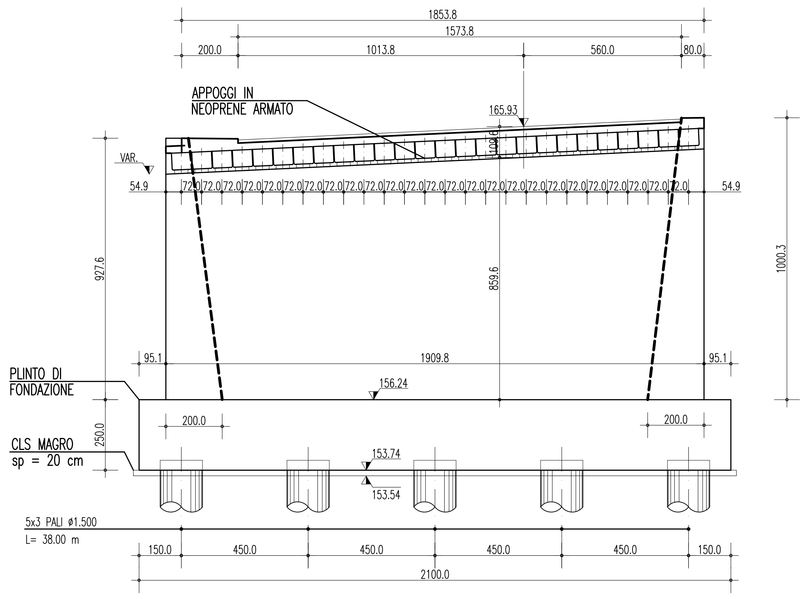

SPALLA SpA VISTA LATERALE C–C SCALA 1:100

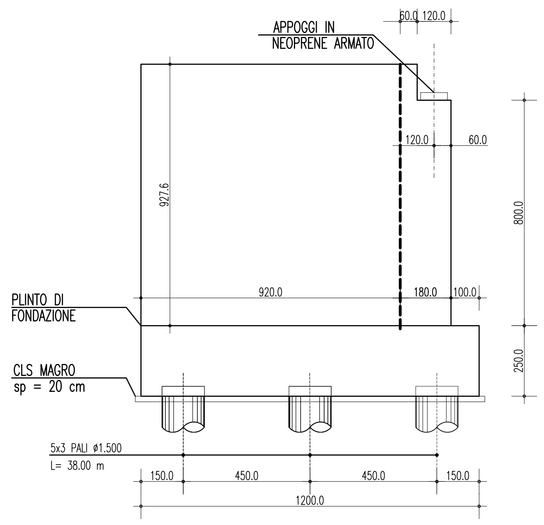

SPALLA SpA VISTA LATERALE D–D SCALA 1:100

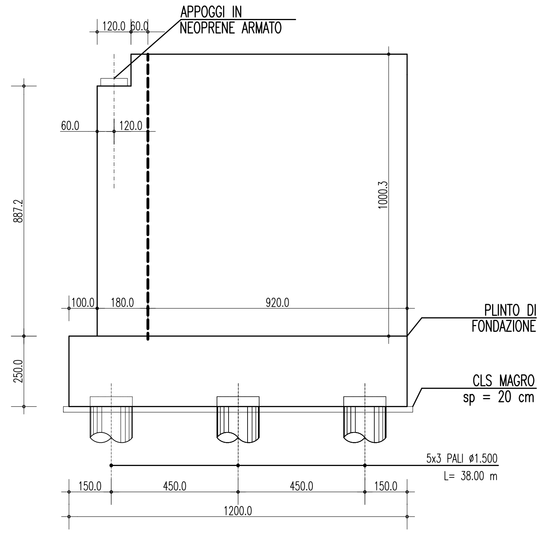

CEMENTO ARMATO STRUTTURALE

CALCESTRUZZO MAGRO
- Classe di esposizione ambientale: X0 (UNI 11104 e UNI EN 206–1)
- Classe di resistenza: CLASSE C12/15

CONGLOMERATO CEMENTIZIO PER PALI DI FONDAZIONE
- Classe di esposizione ambientale: XC2 (UNI 11104 e UNI EN 206–1)
- Classe di resistenza: CLASSE C25/30
- Rapporto A/C massimo: 0,50
- Classe di consistenza: S4–S5
- Diametro massimo degli aggregati: 32 mm

CONGLOMERATO CEMENTIZIO PER FONDAZIONI OPERE D'ARTE MAGGIORI
- Classe di esposizione ambientale: XC2 (UNI 11104 e UNI EN 206–1)
- Classe di resistenza: CLASSE C25/30
- Rapporto A/C massimo: 0,50
- Classe di consistenza: S4
- Diametro massimo degli aggregati: 32 mm

CONGLOMERATO CEMENTIZIO PER ELEVAZIONI
- Classe di esposizione ambientale: XC4–XS1–XF2 (UNI 11104 e UNI EN 206–1)
- Classe di resistenza: CLASSE C32/40
- Rapporto A/C massimo: 0,50
- Classe di consistenza: S4
- Diametro massimo degli aggregati: 32 mm

CONGLOMERATO CEMENTIZIO PER SOLETTA DI TRANSIZIONE
- Classe di esposizione ambientale: XC2 (UNI 11104 e UNI EN 206–1)
- Classe di resistenza: CLASSE C25/30
- Rapporto A/C massimo: 0,50
- Classe di consistenza: S3
- Diametro massimo degli aggregati: 32 mm

CONGLOMERATO CEMENTIZIO PER BAGGIOLI
- Classe di esposizione ambientale: XS1–XF2 (UNI 11104 e UNI EN 206–1)
- Classe di resistenza: CLASSE C32/40
- Rapporto A/C massimo: 0,50
- Classe di consistenza: S4
- Diametro massimo degli aggregati: 20 mm

CONGLOMERATO CEMENTIZIO PER SOLETTA IMPALCATO
- Classe di esposizione ambientale: XF4–XS1 (UNI 11104 e UNI EN 206–1)
- Classe di resistenza: CLASSE C32/40
- Rapporto A/C massimo: 0,45
- Classe di consistenza: S4
- Diametro massimo degli aggregati: 20 mm

NOTE GENERALI

SPALLA SpA PIANTA FONDAZIONE SCALA 1:100

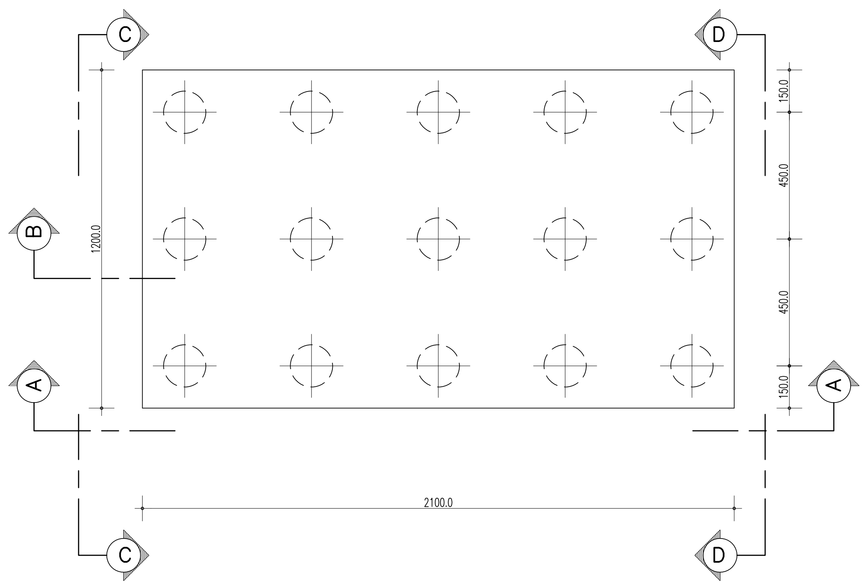

SPALLA SpA PIANTA SPICCATO SCALA 1:100

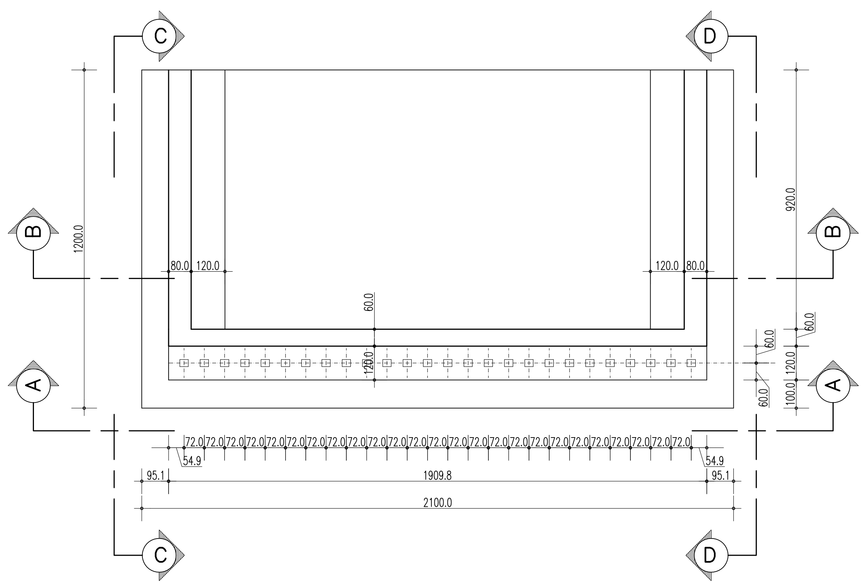

SPALLA SpA SEZIONE B–B SCALA 1:100

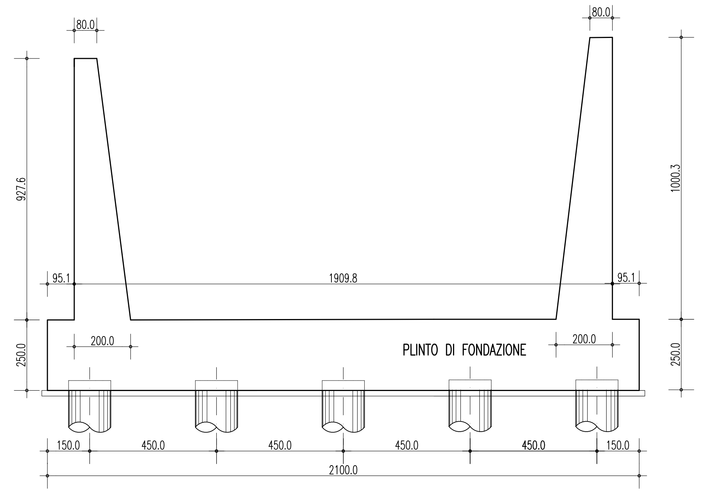

QUADRO D'UNIONE

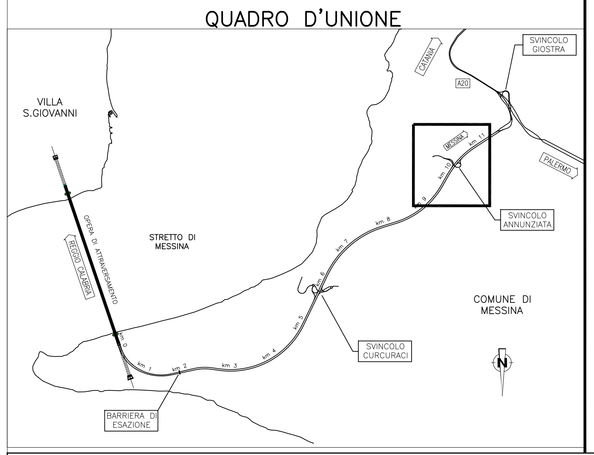

PARTICOLARE APPOGGI E PARAGHIAIA SCALA 1:50

SEZIONE

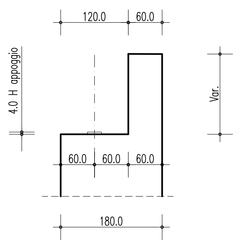

PIANTA APPOGGIO

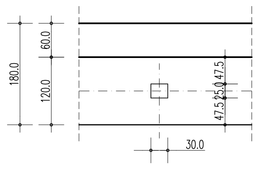

TABELLA INCIDENZE DELLE ARMATURE	
ELEMENTI IN C..A.	INCIDENZA ARMATURA
Elevazione spalla	100 kg/mc
Fondazione spalla	100 kg/mc
Pali ø1.500 fondazione spalla	190 kg/mc
Paraghiaia spalla	100 kg/mc
Baggioli e ritegni spalla	400 kg/mc

ACCIAIO PER CEMENTO ARMATO PRECOMPRESSO

ACCIAIO PER CONGLOMERATO CEMENTIZIO ARMATO PRECOMPRESSO

Si adottano trefoli da 0,6" in acciaio controllato in stabilimento che presentano le seguenti caratteristiche:

- Tensione caratteristica allo 0,1% di deformazione residua $f_{p(0,1)k} = 1600$ N/mm²
- Tensione caratteristica allo 1% di deformazione totale $f_{p(1)k} = 1670$ N/mm²
- Tensione caratteristica a rottura $f_{tk} = 1860$ N/mm²
- Resistenza di calcolo $f_{yd} = f_{p(0,1)k}/\gamma = 1600/1,15 = 1391,30$ N/mm²
- Deformazione caratteristica al carico massimo $\varepsilon_{uk} = 3,5$ %
- Area nominale $A_{nom} = 139$ mm²

COPRIFERRO
- Copriferro nominale : Cnom = Cmin+h
- TRAVI PREFABBRICATE : Copriferro minimo (Cmin) = 50 mm
- ELEMENTI A LASTRA : Copriferro minimo (Cmin) = 45 mm
- Tolleranza (h) = 5 mm

ACCIAIO PER CONGLOMERATO CEMENTIZIO ARMATO

ACCIAIO PER CONGLOMERATO CEMENTIZIO ARMATO

Per le armature metalliche si adottano tondini in acciaio del tipo B450C controllato in stabilimento

che presentano le seguenti caratteristiche:

- Tensione di snervamento caratteristica $f_{yk} = 450$ N/mm²
- Tensione caratteristica a rottura $f_{tk} = 540$ N/mm²
- Resistenza di calcolo $f_{yd} = f_{yk}/\gamma = 450/1,15 = 391,30$ N/mm²
- Deformazione caratteristica al carico massimo $\varepsilon_{uk} = 7,5$ %
- Deformazione di progetto $\varepsilon_{ud} = 6,75$ %

COPRIFERRO
- Copriferro nominale : Cnom = Cmin+h
- PALI DI FONDAZIONE : Copriferro minimo (Cmin) = 40 mm
- FONDAZIONI : Copriferro minimo (Cmin) = 40 mm
- ELEVAZIONI : Copriferro minimo (Cmin) = 45 mm
- TRAVI PREFABBRICATE : Copriferro minimo (Cmin) = 40 mm
- SOLETTA IMPALCATO : Copriferro minimo (Cmin) = 40 mm
- Tolleranza (h) = 5 mm

Stretto di Messina

Concessionaria per la progettazione, realizzazione e gestione del collegamento stabile tra la Sicilia e il Continente
Organismo di Diritto pubblico
(Legge n° 1158 del 17 dicembre 1971, modificata dal D.Lgs. n° 114 del 24 aprile 2003)

EurolinK

PONTE SULLO STRETTO DI MESSINA

PROGETTO DEFINITIVO

EUROLINK S.C.p.A.
IMPREGILO S.p.A. (Mandataria)
SOCIETA' ITALIANA PER CONDOTTE D'ACQUA S.p.A. (Mandante)
COOPERATIVA MURATORI E CEMENTISTI - C.M.C. di Ravenna Soc. Coop. a.r.l. (Mandante)
SACYR S.A.U. (Mandante)
ISHIKAWAJIMA - HARIMA HEAVY INDUSTRIES CO. Ltd. (Mandante)
A.C.I. S.C.P.A. - CONSORZIO STABILE (Mandante)

IL PROGETTISTA	IL CONTRAENTE GENERALE	STRETTO DI MESSINA	STRETTO DI MESSINA
SINA Dott. Ing. F. Collo Ordine Ingegneri Milano n° 20355	Project Manager (Ing. P.P. Marcheselli)	Direttore Generale e RUP Validazione (Ing. G. Fiammenghi)	Amministratore Delegato (Dott. P. Ciucci)
EUROLINK Dott. Ing. E. Pagani Ordine Ingegneri Milano n° 15408			

COLLEGAMENTI LATO SICILIA — SS0771_F0

INFRASTRUTTURE STRADALI OPERE CIVILI

SVINCOLO ANNUNZIATA

VIADOTTO DIREZIONE MESSINA

CARPENTERIA SPALLA A

CODICE: C G 0 7 0 0 P B A D S S C A 4 V I 3 V 0 0 0 0 0 1 F0 — SCALA: 1:100

REV.	DATA	DESCRIZIONE	REDATTO	VERIFICATO	APPROVATO
F0	20/06/2011	EMISSIONE FINALE	R.CAFFARENA	G. SCIUTO	F. COLLA

NOME DEL FILE: SS0771_F0.dwg