PROSPETTO LONGITUDINALE

SCALA 1:100

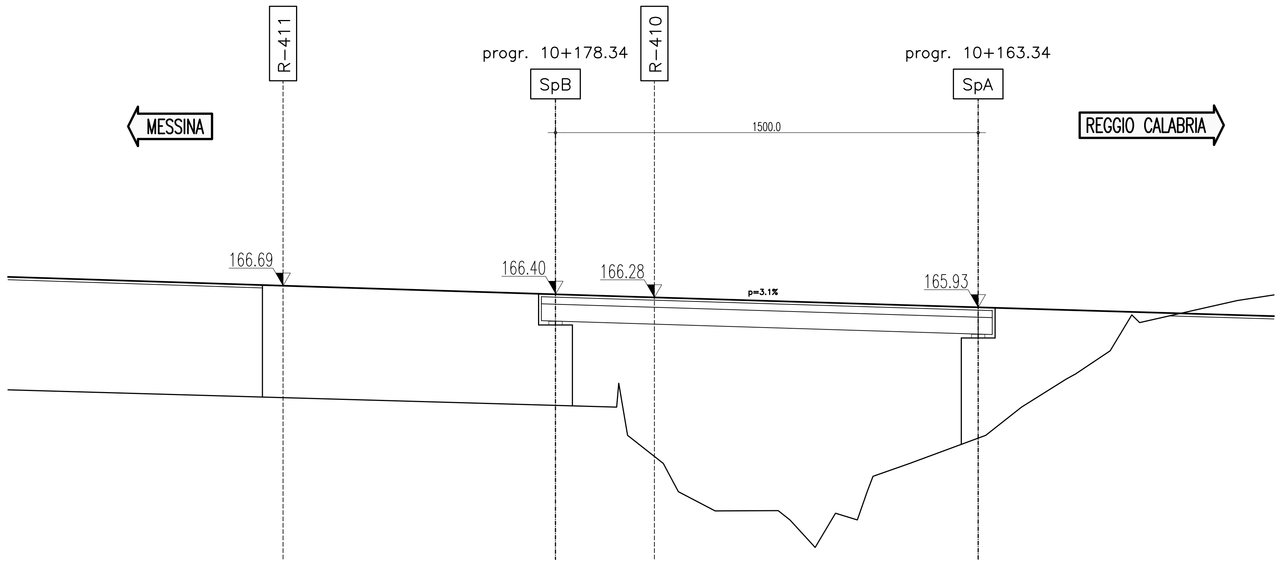

PIANTA IMPALCATO

SCALA 1:100

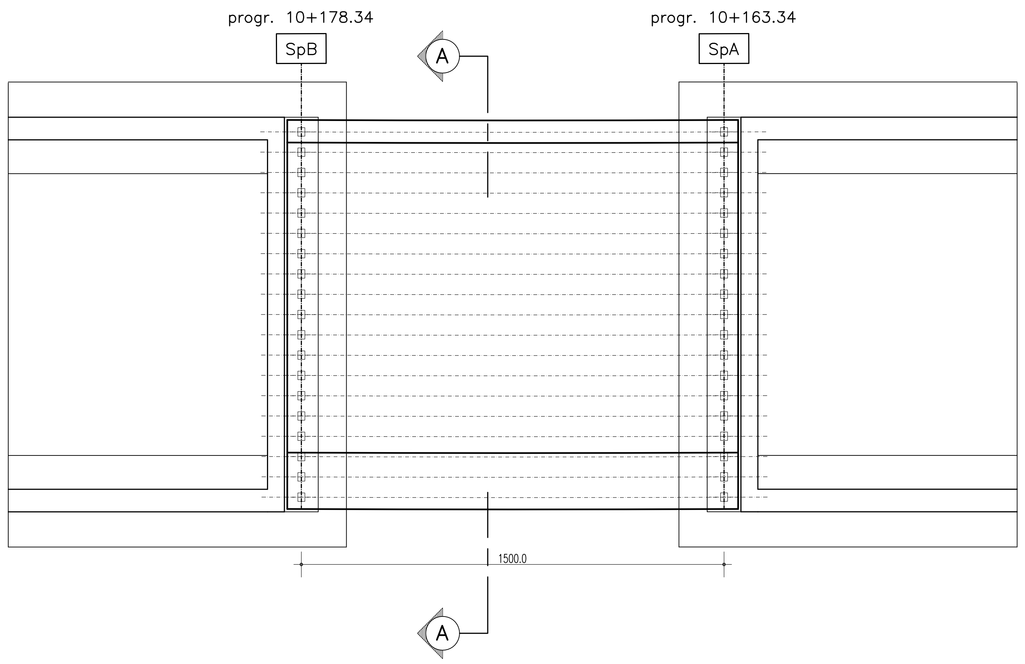

SEZIONE A–A

SCALA 1:100

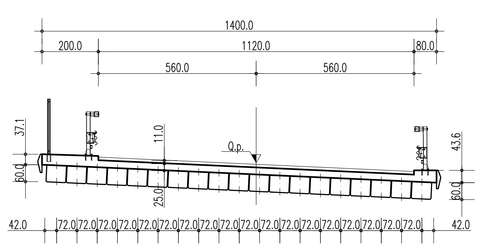

SEZIONE LONGITUDINALE E SCHEMA ARMATURA

SCALA 1:50

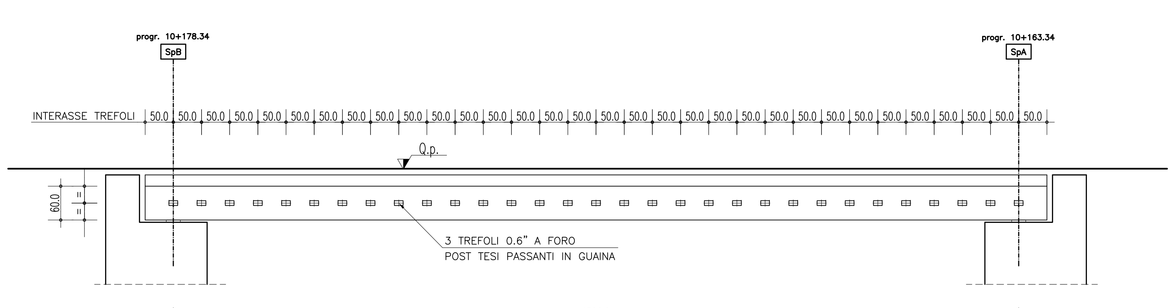

ACCIAIO PER CEMENTO ARMATO PRECOMPRESSO

ACCIAIO PER CONGLOMERATO CEMENTIZIO ARMATO PRECOMPRESSO

Si adottano trefoli da 0,6" in acciaio controllato in stabilimento che presentano le seguenti caratteristiche:

- Tensione caratteristica allo 0,1% di deformazione residua fp(0,1)k = 1600 N/mm²
- Tensione caratteristica allo 1% di deformazione totale fp(1)k = 1670 N/mm²
- Tensione caratteristica a rottura ftk = 1860 N/mm²
- Resistenza di calcolo fyd = fp(0,1)k/γ =1600/1,15 = 1391,30 N/mm²
- Deformazione caratteristica al carico massimo εuk = 3,5 %
- Area nominale Anom = 139 mm²

COPRIFERRO

- Copriferro nominale : Cnom = Cmin+h
- TRAVI PREFABBRICATE : Copriferro minimo (Cmin) = 50 mm
- ELEMENTI A LASTRA : Copriferro minimo (Cmin) = 45 mm
- Tolleranza (h) = 5 mm

ACCIAIO PER CONGLOMERATO CEMENTIZIO ARMATO

ACCIAIO PER CONGLOMERATO CEMENTIZIO ARMATO

Per le armature metalliche si adottano tondini in acciaio del tipo B450C controllato in stabilimento

che presentano le seguenti caratteristiche:

- Tensione di snervamento caratteristica fyk = 450 N/mm²
- Tensione caratteristica a rottura ftk = 540 N/mm²
- Resistenza di calcolo fyd = fyk/γ= 450/1,15 = 391,30 N/mm²
- Deformazione caratteristica al carico massimo εuk = 7,5 %
- Deformazione di progetto εud = 6,75 %

COPRIFERRO

- Copriferro nominale : Cnom = Cmin+h
- PALI DI FONDAZIONE : Copriferro minimo (Cmin) = 40 mm
- FONDAZIONI : Copriferro minimo (Cmin) = 40 mm
- ELEVAZIONI : Copriferro minimo (Cmin) = 45 mm
- TRAVI PREFABBRICATE : Copriferro minimo (Cmin) = 40 mm
- SOLETTA IMPALCATO : Copriferro minimo (Cmin) = 40 mm
- Tolleranza (h) = 5 mm

TABELLA INCIDENZE DELLE ARMATURE	
ELEMENTI IN C.A.	INCIDENZA ARMATURA
Soletta superiore impalcato	120 kg/mc
Travi	150 kg/mc

DETTAGLIO CUSCINETTO D'APPOGGIO IN NEOPRENE ARMATO

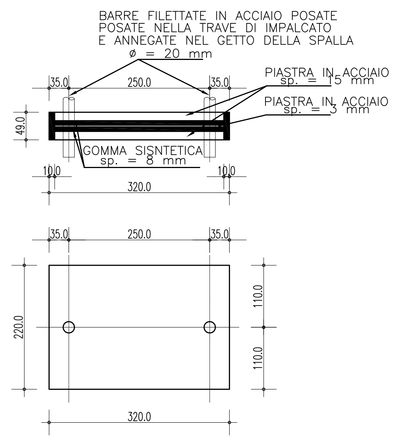

Kh = RIGIDEZZA TRASVERSALE APPOGGIO = 3.38 KN/mm

CARATTERISTICHE GOMMA SINTETICA:
(TAB. 1 EN 1337–3:2005)
MODULO DI ELASTICITA' TANGENZIALE G = 0.9 MPa
RESISTENZA A ROTTURA > 16 MPa

SEZIONE TIPOLOGICA TRAVE

SCALA 1:20

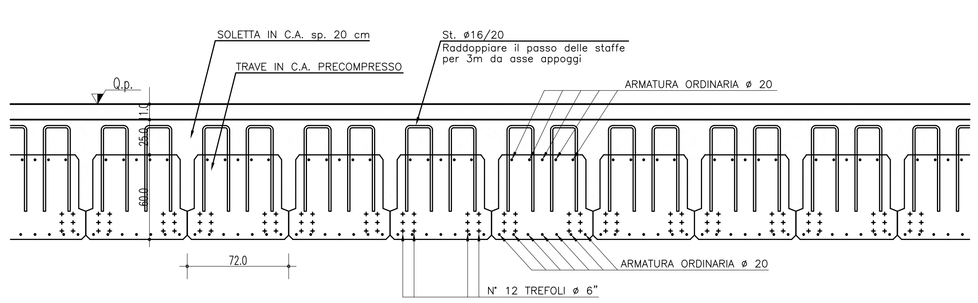

CEMENTO ARMATO STRUTTURALE

CALCESTRUZZO MAGRO

- Classe di esposizione ambientale: X0 (UNI 11104 e UNI EN 206–1)
- Classe di resistenza: CLASSE C12/15

CONGLOMERATO CEMENTIZIO PER PALI DI FONDAZIONE

- Classe di esposizione ambientale: XC2 (UNI 11104 e UNI EN 206–1)
- Classe di resistenza: CLASSE C25/30
- Rapporto A/C massimo: 0,50
- Classe di consistenza: S4–S5
- Diametro massimo degli aggregati: 32 mm

CONGLOMERATO CEMENTIZIO PER FONDAZIONI OPERE D'ARTE MAGGIORI

- Classe di esposizione ambientale: XC2 (UNI 11104 e UNI EN 206–1)
- Classe di resistenza: CLASSE C25/30
- Rapporto A/C massimo: 0,50
- Classe di consistenza: S4
- Diametro massimo degli aggregati: 32 mm

CONGLOMERATO CEMENTIZIO PER ELEVAZIONI

- Classe di esposizione ambientale: XC4–XS1–XF2 (UNI 11104 e UNI EN 206–1)
- Classe di resistenza: CLASSE C32/40
- Rapporto A/C massimo: 0,50
- Classe di consistenza: S4
- Diametro massimo degli aggregati: 32 mm

CONGLOMERATO CEMENTIZIO PER SOLETTA DI TRANSIZIONE

- Classe di esposizione ambientale: XC2 (UNI 11104 e UNI EN 206–1)
- Classe di resistenza: CLASSE C25/30
- Rapporto A/C massimo: 0,50
- Classe di consistenza: S3
- Diametro massimo degli aggregati: 32 mm

CONGLOMERATO CEMENTIZIO PER BAGGIOLI

- Classe di esposizione ambientale: XS1–XF2 (UNI 11104 e UNI EN 206–1)
- Classe di resistenza: CLASSE C32/40
- Rapporto A/C massimo: 0,50
- Classe di consistenza: S4
- Diametro massimo degli aggregati: 20 mm

CONGLOMERATO CEMENTIZIO PER SOLETTA IMPALCATO

- Classe di esposizione ambientale: XF4–XS1 (UNI 11104 e UNI EN 206–1)
- Classe di resistenza: CLASSE C32/40
- Rapporto A/C massimo: 0,45
- Classe di consistenza: S4
- Diametro massimo degli aggregati: 20 mm

NOTE GENERALI

QUADRO D'UNIONE

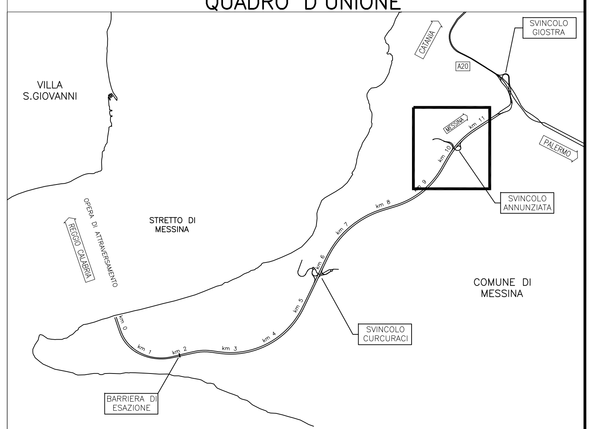

Stretto di Messina

Concessionaria per la progettazione, realizzazione e gestione del collegamento stabile tra la Sicilia e il Continente
Organismo di Diritto pubblico
(Legge n° 1158 del 17 dicembre 1971, modificata dal D.Lgs. n° 114 del 24 aprile 2003)

EurolinK

PONTE SULLO STRETTO DI MESSINA

PROGETTO DEFINITIVO

EUROLINK S.C.p.A.
IMPREGILO S.p.A. (Mandataria)
SOCIETA' ITALIANA PER CONDOTTE D'ACQUA S.p.A. (Mandante)
COOPERATIVA MURATORI E CEMENTISTI - C.M.C. di Ravenna Soc. Coop. a.r.l. (Mandante)
SACYR S.A.U. (Mandante)
ISHIKAWAJIMA - HARIMA HEAVY INDUSTRIES CO. Ltd. (Mandante)
A.C.I. S.C.P.A. - CONSORZIO STABILE (Mandante)

IL PROGETTISTA	IL CONTRAENTE GENERALE	STRETTO DI MESSINA	STRETTO DI MESSINA
SINA Dott. Ing. F. Collo Ordine Ingegneri Milano n° 20355 Eurolink Dott. Ing. E. Pagani Ordine Ingegneri Milano n° 15408	Project Manager (Ing. P.P. Marcheselli)	Direttore Generale e RUP Validazione (Ing. G. Fiammenghi)	Amministratore Delegato (Dott. P. Ciucci)

COLLEGAMENTI SICILIA

SS0788_F0

INFRASTRUTTURE STRADALI OPERE CIVILI
SVINCOLO ANNUNZIATA
VIADOTTO DIREZIONE REGGIO CALABRIA
CARPENTERIA IMPALCATO E SEZIONI TRASVERSALI

CODICE: C G 0 7 0 0 P B Z D S S C A 4 V I V 3 0 0 0 0 0 1 F0
SCALA: 1:50–1:100

REV.	DATA	DESCRIZIONE	REDATTO	VERIFICATO	APPROVATO
F0	20/06/2011	EMISSIONE FINALE	R.CATTARENA	G. SCIUTO	F. COLLA

NOME DEL FILE: SS0788_F0.dwg